Systemteile für Formen

System Parts for Moulds

Alle Abmessungen im Katalog in „mm“.
Abmessungen in „inch“ sind extra gekennzeichnet.
Mit der Ausgabe 2019 verlieren alle vorherigen Ausgaben ihre Gültigkeit.
Änderungen vorbehalten!

All dimensions shown in this catalogue are specified in „mm“.
Dimensions specified in „inch“ are separately marked.
The edition 2019 replaces all previous publications.
Changes without further notices reserved!

FÜHRUNGSEINHEIT BESCHRIFTUNGSEINHEITEN
ZWEISTUFENAUSWERFER ENTGASUNGSEINSÄTZE
LUFTVENTILE KUPPLUNGEN WÄRMELEITROHRE
KONTROLLGERÄTE AUSWERFERPAKETSICHERUNG
MITNEHMER **VIELFALT IST** TEMPERIERELEMENTE
HEIZPATRONEN **BEI UNS STANDARD** NORMALIEN
AUSWERFERKUPPLUNGEN TEMPERATURREGLER
KLINKENZÜGE ZYKLUSZÄHLER ROHRHEIZKÖRPER
VERRIEGELUNGSEINHEIT WÄRMEISOLIERPLATTEN
PRÜFGERÄTE NADELVERSCHLUSSDÜSE EINSÄTZE
THERMOFÜHLER ANGUSSWEICHE KUPPLUNGEN
EINFALLKERN HEIZKÖRPER
ZWEISTUFENAUSWERFER
HEIZBÄNDER LUFTVENTILE
AUSWERFERKUPPLUNGEN **SYSTEM PARTS**
REGELGERÄTE NORMALIEN FÜHRUNGSEINHEIT
ENTGASUNGSEINSÄTZE NADELVERSCHLUSSDÜSE
WWW.WEMA.DE ZYKLUSZÄHLER HEIZPATRONEN

Best. Nr. Order No.		Rechteckführungen, Flachführungen, Zentriereinheiten	Square Guides, Guide Blocks, Centering Units	Seite Page
S1201		**Zentriereinheit, eckig** mit Graphitdepots	**Centering Unit, Square** with Graphite Depots	**S1.1**
S1202		**Zentriereinheit, eckig** DLC-beschichtet	**Centering Unit, Square** DLC-coated	**S1.2**
S1203	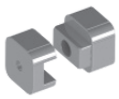	**Zentriereinheit, eckig**	**Centering Unit, Square**	**S1.3**
S1204		**Zentriereinheit, eckig** DLC-beschichtet (kompatibel zu E1304)	**Centering Unit, Square** DLC-coated (Compatible with E1304)	**S1.4**
S1205		**Zentriereinheit, eckig** DLC-beschichtet (kompatibel zu E1306)	**Centering Unit, Square** DLC-coated (Compatible with E1306)	**S1.5**
S1206		**Zentriereinheit, horizontal** DLC-beschichtet (kompatibel zu E1308)	**Centering Unit, Horizontal** DLC-coated (Compatible with E1308)	**S1.6**
S1207		**Flachführung** DLC-beschichtet (kompatibel zu E1320)	**Guide Block** DLC-coated (Compatible with E1320)	**S1.7**
S1208		**Zentriereinheit, eckig** (kompatibel zu Z50)	**Centering Unit, Square** (Compatible with Z50)	**S1.9**
S1209		**Zentriereinheit, eckig** DLC-beschichtet (kompatibel zu Z51)	**Centering Unit, Square** DLC-coated (Compatible with Z51)	**S1.14**
S1210		**Rechteckführung** (kompatibel zu Z46)	**Square Guide** (Compatible with Z46)	**S1.19**
S1211		**Rechteckführung** DLC-beschichtet (kompatibel zu Z46)	**Square Guide** DLC-coated (Compatible with Z46)	**S1.20**
S1212		**Rechteckführung** DLC-beschichtet (kompatibel zu Z46)	**Square Guide** DLC-coated (Compatible with Z46)	**S1.21**
S1213		**Rechteckführung** DLC-beschichtet (kompatibel zu Z46)	**Square Guide** DLC-coated (Compatible with Z46)	**S1.22**
S1214		**Rechteckführung** DLC-beschichtet (kompatibel zu Z07/Z17)	**Square Guide** DLC-coated (Compatible with Z07/Z17)	**S1.23**
S1215	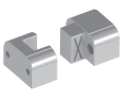	**Zentriereinheit, eckig** mit Schmiernuten (kompatibel zu Z085/1)	**Centering Unit, Square** with Lubrication Grooves (Compatible with Z085/1)	**S1.24**

Best. Nr. Order No.		Rechteckführungen, Flachführungen, Zentriereinheiten	Square Guides, Guide Blocks, Centering Units	Seite Page
S1216	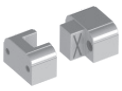	**Zentriereinheit, eckig** DLC-beschichtet, mit Schmiernuten (kompatibel zu Z085/2)	**Centering Unit, Square** DLC-coated, with Lubrication Grooves (Compatible with Z085/2)	**S1.25**
S1217		**Flachführung** mit Schmiernuten (kompatibel zu Z18/Z19)	**Guide Block** with Lubrication Grooves (Compatible with Z18/Z19)	**S1.26**
S1219		**Rechteckführung** (kompatibel zu Z071)	**Square Guide** (Compatible with Z071)	**S1.28**
S1220		**Rechteckführung** DLC-beschichtet (kompatibel zu Z071)	**Square Guide** DLC-coated (Compatible with Z071)	**S1.29**
S1221		**Rechteckführung** DLC-beschichtet (kompatibel zu Z071)	**Square Guide** DLC-coated (Compatible with Z071)	**S1.30**
S1222		**Rechteckführung** DLC-beschichtet (kompatibel zu Z071)	**Square Guide** DLC-coated (Compatible with Z071)	**S1.31**

WEMA GmbH ▪ D-58515 Lüdenscheid ▪ Kalver Str. 28 ▪ Tel. 0 23 51 / 93 95 - 0 ▪ Fax 0 23 51 / 93 95 - 33 ▪ info@wema.de ▪ www.wema.de
[11/18]

Zentriereinheit, eckig | **Centering Unit, Square**

S1201/ . . .

Teil ①
Mat.: 1.2162, **mit Graphitdepots**
Härte: 56 HRC, gehärtet und geschliffen

Part ①
Mat.: 1.2162, **with graphite depots**
Hardness: 56 HRC, hardened and ground

Teil ②
Mat.: 1.2162
Härte: 60 HRC, gehärtet und geschliffen

Part ②
Mat.: 1.2162
Hardness: 60 HRC, hardened and ground

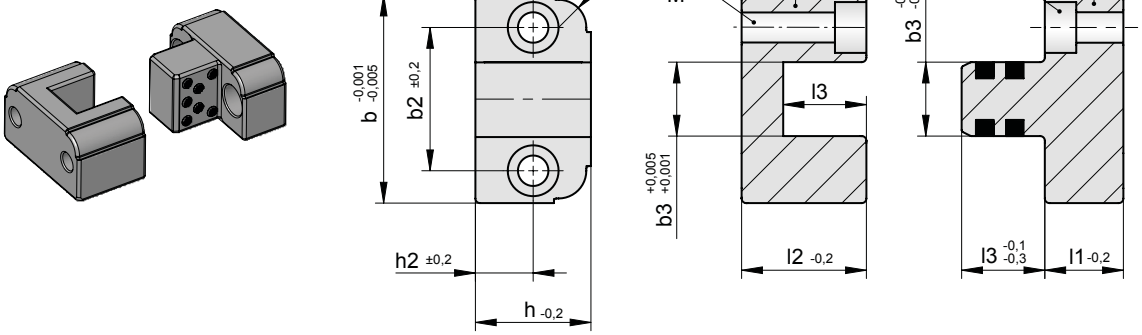

b2	b3	h2	l1	l2	l3	M	R	**b**	**h**	**Best. Nr. / Order No.**
26	12	11	12	22	14	M6	6	**40**	**22**	**S1201/ 40x22**
31	16	12,5	17	27	18	M6	6	**45**	**25**	**S1201/ 45x25**
36	20	16	22	36	26	M6	8	**50**	**32**	**S1201/ 50x32**

Einbauhinweise:

Mounting instructions:

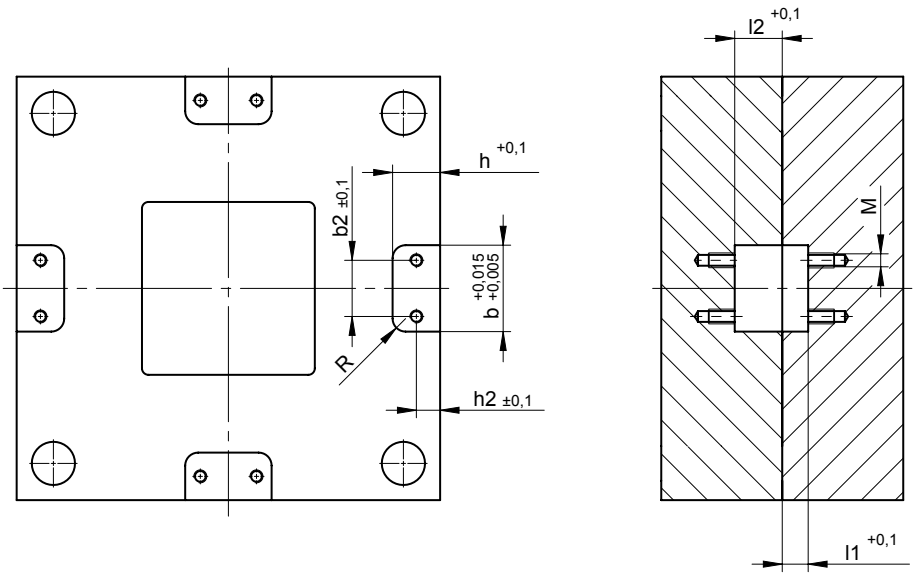

Zentriereinheit, eckig

Centering Unit, Square

S1202/ . . .

Teil ①
Mat.: 1.2162, **DLC-beschichtet**
Härte: 70 HRC, gehärtet und geschliffen

Teil ②
Mat.: 1.2162
Härte: 60 HRC, gehärtet und geschliffen

Part ①
Mat.: 1.2162, **DLC-coated**
Hardness: 70 HRC, hardened and ground

Part ②
Mat.: 1.2162
Hardness: 60 HRC, hardened and ground

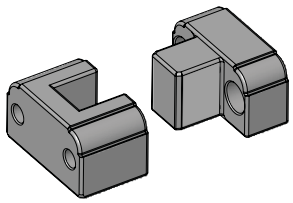

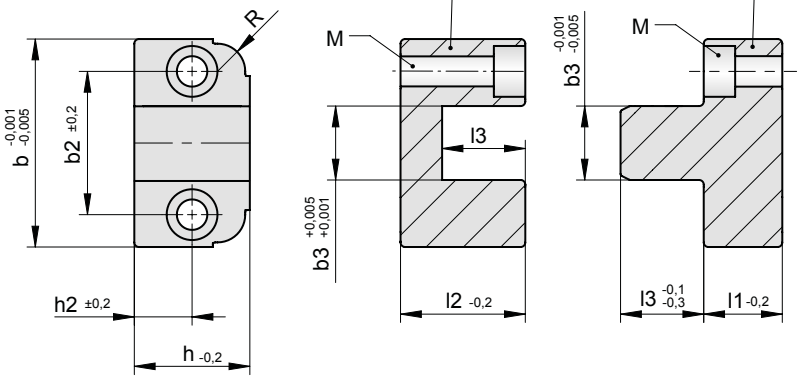

b2	b3	h2	l1	l2	l3	M	R	b	h	Best. Nr. / Order No.
26	12	11	12	22	14	M6	6	**40**	**22**	**S1202/ 40x22**
31	16	12,5	17	27	18	M6	6	**45**	**25**	**S1202/ 45x25**
36	20	16	22	36	26	M6	8	**50**	**32**	**S1202/ 50x32**

Einbauhinweise:

Mounting instructions:

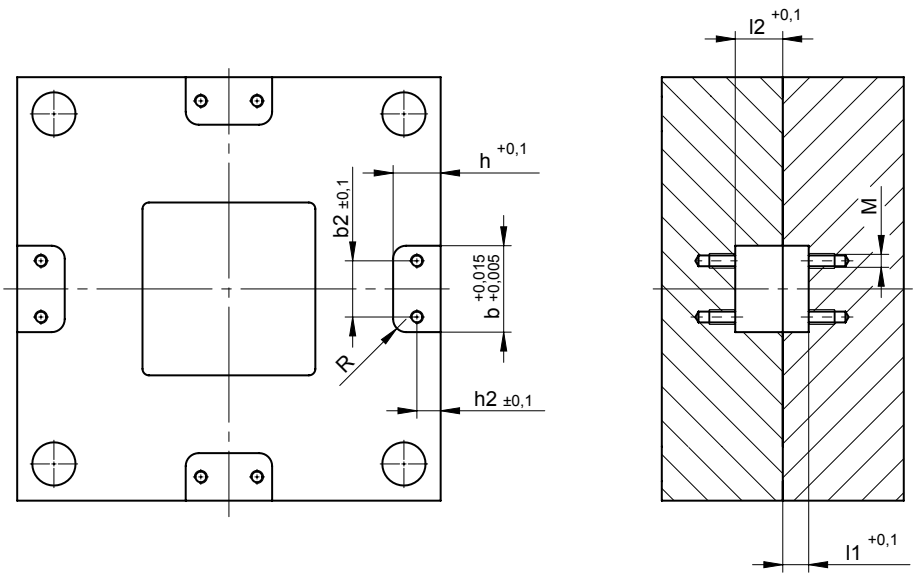

WEMA GmbH ▪ D-58515 Lüdenscheid ▪ Kalver Str. 28 ▪ Tel. 0 23 51 / 93 95 - 0 ▪ Fax 0 23 51 / 93 95 - 33 ▪ info@wema.de ▪ www.wema.de

Zentriereinheit, eckig | **Centering Unit, Square**

S1203/ . . .

Teil ①
Mat.: 1.2162
Härte: 56 HRC, gehärtet und geschliffen

Part ①
Mat.: 1.2162
Hardness: 56 HRC, hardened and ground

Teil ②
Mat.: 1.2162
Härte: 60 HRC, gehärtet und geschliffen

Part ②
Mat.: 1.2162
Hardness: 60 HRC, hardened and ground

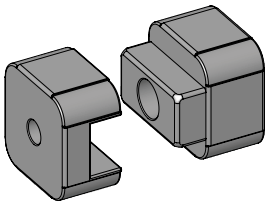

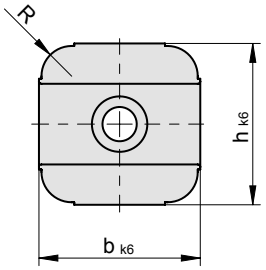

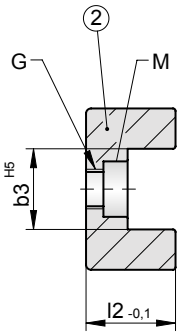

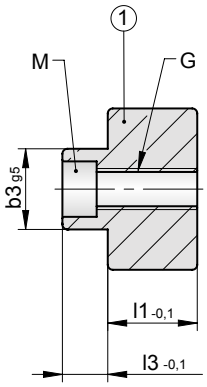

b3	l1	l2	l3	R	M	G	**b**	**h**	**Best. Nr. / Order No.**
10	13,75	13,75	5,5	4	M4	M5	**20**	**20**	**S1203/ 20x20**
12	15,75	15,75	7,5	5	M5	M6	**25**	**25**	**S1203/ 25x25**
16	17,75	17,75	9	6	M6	M8	**32**	**32**	**S1203/ 32x32**
20	22,25	22,25	11,5	6	M8	M10	**40**	**40**	**S1203/ 40x40**

Einbauhinweise:

Mounting instructions:

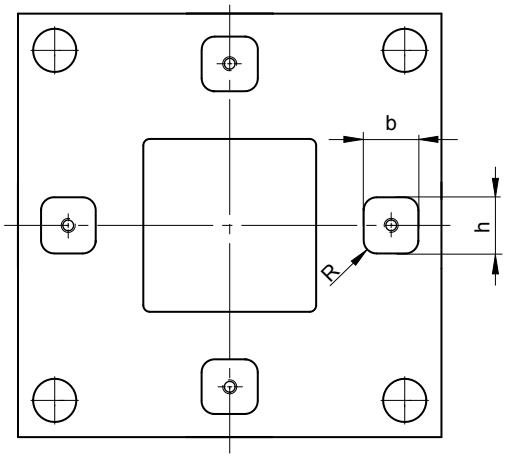

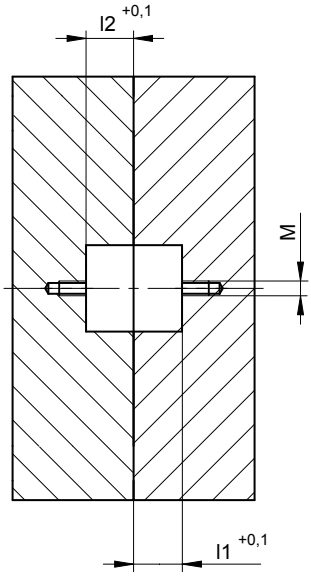

Tol. b/h	**Best. Nr. / Order No.**
+0,017/+0,011	**S1203/ 20x20**
+0,017/+0,011	**S1203/ 25x25**
+0,017/+0,011	**S1203/ 32x32**
+0,022/+0,014	**S1203/ 40x40**

Zentriereinheit, eckig
(kompatibel zu E1304)

Centering Unit, Square
(Compatible with E1304)

S1204/ . . .

Teil ①
Mat.: 1.2162, **DLC-beschichtet**
Härte: 70 HRC

Teil ②
Mat.: 1.2162
Härte: 60 HRC, gehärtet und geschliffen

Part ①
Mat.: 1.2162, **DLC-coated**
Hardness: 70 HRC

Part ②
Mat.: 1.2162
Hardness: 60 HRC, hardened and ground

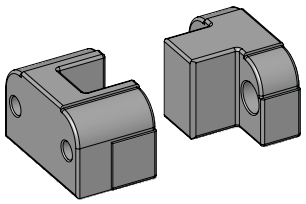

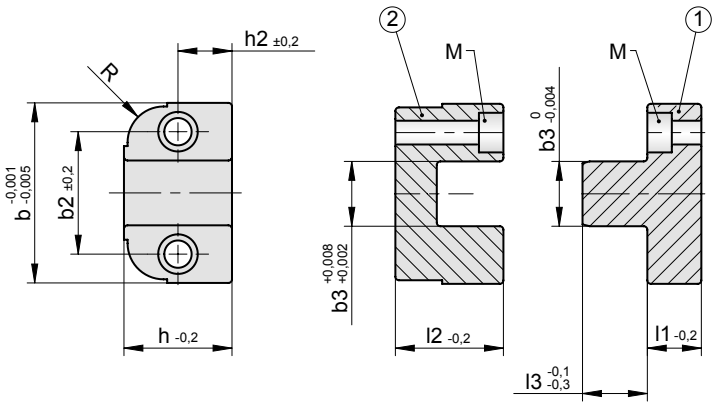

b2	b3	h2	l1	l2	l3	M	R	**b**	**h**	**Best. Nr. / Order No.**
22	10	9	10	18	12	M4	8	**34**	**18**	**S1204/ 34x18**
26	12	11	12	22	14	M5	10	**40**	**22**	**S1204/ 40x22**
34	18	15	15	30	18	M6	10	**50**	**30**	**S1204/ 50x30**
42	22	20	18	40	24	M8	10	**64**	**40**	**S1204/ 64x40**
48	26	26	20	46	28	M8	10	**72**	**52**	**S1204/ 72x52**
66	36	28	22	57	36	M10	10	**96**	**56**	**S1204/ 96x56**

Einbauhinweise:

Mounting instructions:

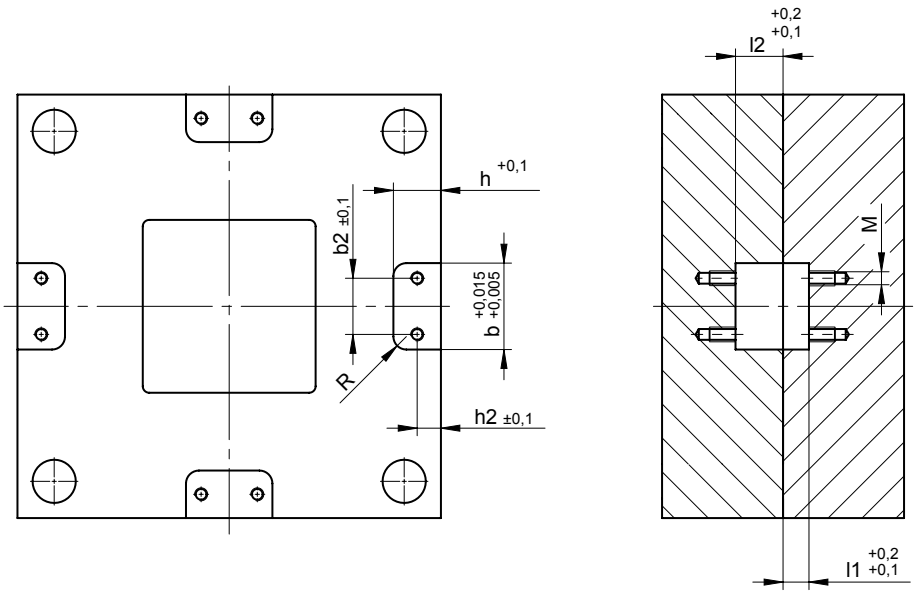

WEMA GmbH ▪ D-58515 Lüdenscheid ▪ Kalver Str. 28 ▪ Tel. 0 23 51 / 93 95 - 0 ▪ Fax 0 23 51 / 93 95 - 33 ▪ info@wema.de ▪ www.wema.de

Zentriereinheit, eckig
(kompatibel zu E1306)

Centering Unit, Square
(Compatible with E1306)

S1205/ . . .

Teil ①
Mat.: 1.2162, **DLC-beschichtet**
Härte: 70 HRC, gehärtet und geschliffen

Teil ②
Mat.: 1.2162
Härte: 60 HRC, gehärtet und geschliffen

Part ①
Mat.: 1.2162, **DLC-coated**
Hardness: 70 HRC, hardened and ground

Part ②
Mat.: 1.2162
Hardness: 60 HRC, hardened and ground

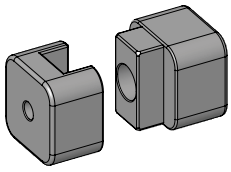

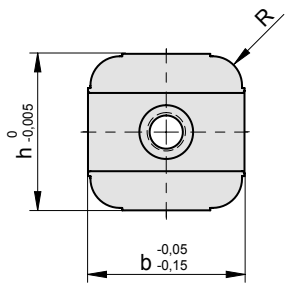

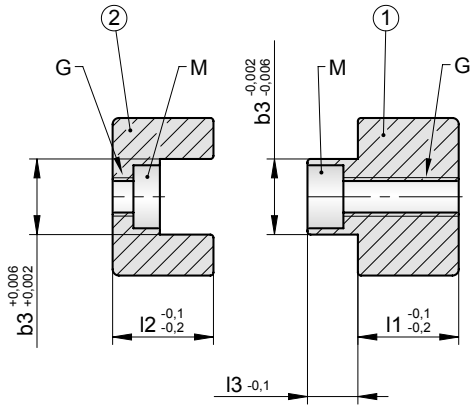

b3	l1	l2	l3	R	M	G	b	h	Best. Nr. / Order No.
8	12	12	6	3	M3	M4	**16**	**16**	**S1205/ 16x16**
10	14	14	7	4	M4	M5	**20**	**20**	**S1205/ 20x20**
12	16	16	8	5	M5	M6	**25**	**25**	**S1205/ 25x25**
16	20	20	10	7	M6	M8	**32**	**32**	**S1205/ 32x32**

Einbauhinweise:

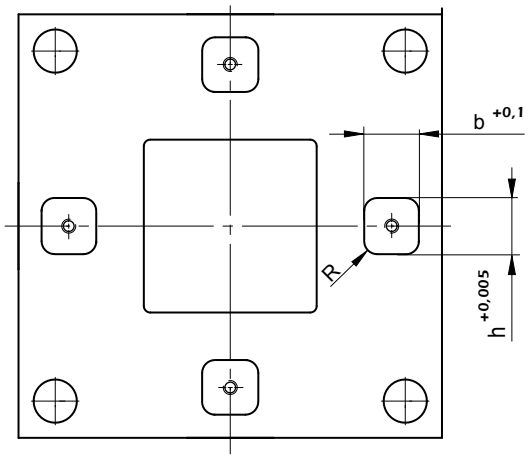

Mounting instructions:

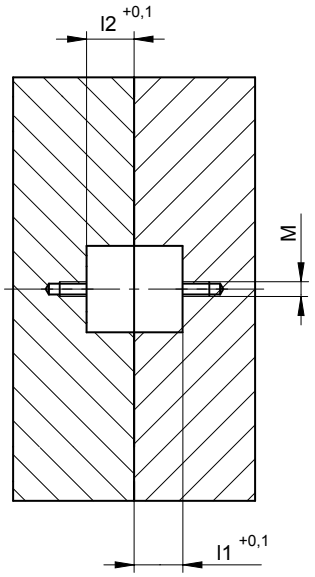

Zentriereinheit, horizontal (kompatibel zu E1308)

Centering Unit, Horizontal (Compatible with E1308)

S1206/ . . .

Teil ①
Mat.: 1.2162, **DLC-beschichtet**
Härte: 70 HRC, gehärtet und geschliffen

Teil ②
Mat.: 1.2162
Härte: 60 HRC, gehärtet und geschliffen

Part ①
Mat.: 1.2162, **DLC-coated**
Hardness: 70 HRC, hardened and ground

Part ②
Mat.: 1.2162
Hardness: 60 HRC, hardened and ground

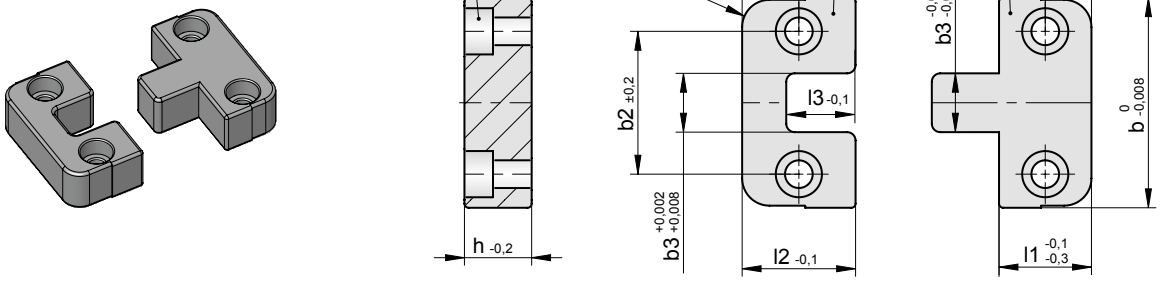

b2	b3	l1	l2	l3	l4	l5	R	M	b	h	Best. Nr. / Order No.
26	10	14	17	11	8,5	7	4	M5	**40**	**10**	**S1206/ 40x10**
30	12	17	22	12	11	8,5	5	M6	**46**	**12**	**S1206/ 46x12**
34	14	22	27	16	13,5	11	6	M6	**50**	**16**	**S1206/ 50x16**
40	18	27	36	20	18	13,5	8	M8	**60**	**20**	**S1206/ 60x20**
50	24	36	40	25	20	18	10	M10	**76**	**25**	**S1206/ 76x25**

Einbauhinweise:

Mounting instructions:

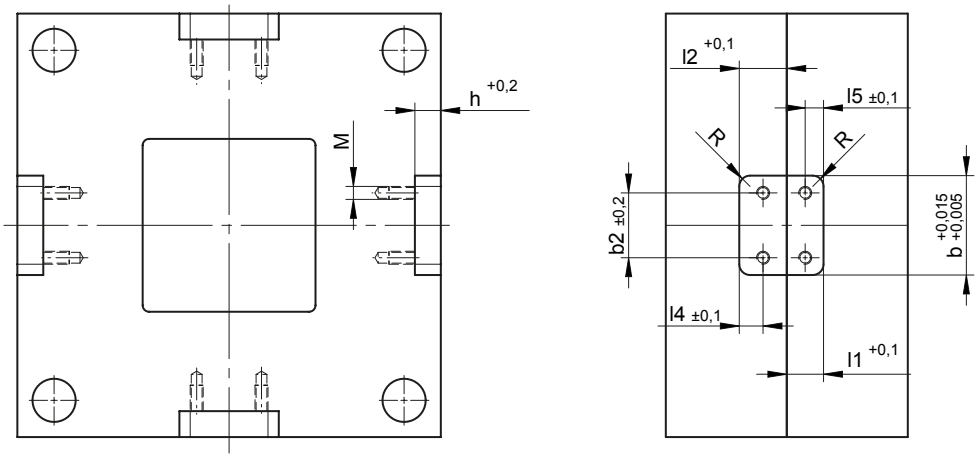

WEMA GmbH ▪ D-58515 Lüdenscheid ▪ Kalver Str. 28 ▪ Tel. 0 23 51 / 93 95 - 0 ▪ Fax 0 23 51 / 93 95 - 33 ▪ info@wema.de ▪ www.wema.de

Flachführung
(kompatibel zu E1320)

Guide Block
(Compatible with E1320)

S1207/ . . .

Teil ①
Mat.: 1.2162
Härte: 56 HRC, gehärtet und geschliffen

Part ①
Mat.: 1.2162
Hardness: 56 HRC, hardened and ground

Teil ②
Mat.: 1.2162, **DLC-beschichtet**
Härte: 70 HRC, gehärtet und geschliffen

Part ②
Mat.: 1.2162, **DLC-coated**
Hardness: 70 HRC, hardened and ground

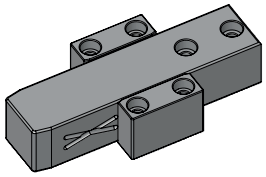

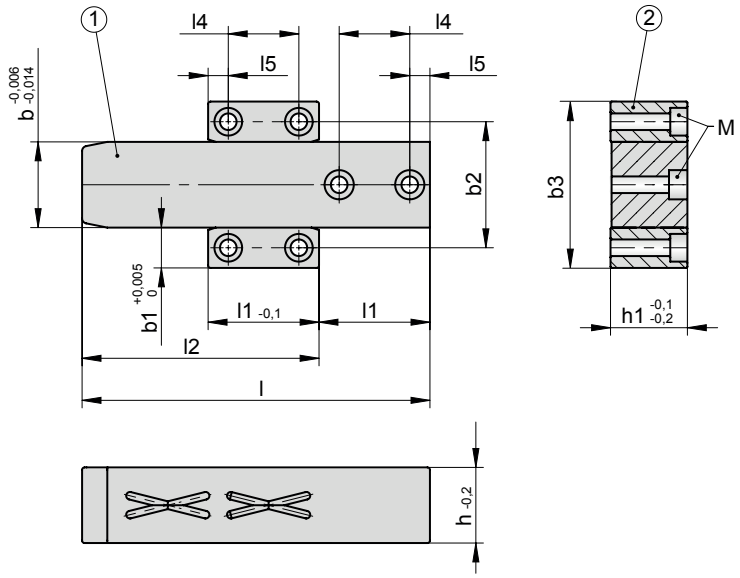

b	b1	b2	b3	h1	l1	l2	l4	l5	M	h	l	Best. Nr. / Order No.
16	10	26	36	14,2	26	44	14	6	M4	**14**	**70**	**S1207/ 14x 70**
						54					**80**	**S1207/ 14x 80**
						64					**90**	**S1207/ 14x 90**
25	12	37	49	22,3	34	54	18	8	M5	**22**	**88**	**S1207/ 22x 88**
						74					**108**	**S1207/ 22x108**
						94					**128**	**S1207/ 22x128**
34	16	50	66	30,5	44	54	28	8	M6	**30**	**98**	**S1207/ 30x 98**
						94					**138**	**S1207/ 30x138**
						134					**178**	**S1207/ 30x178**
						174					**218**	**S1207/ 30x218**
46	20	66	86	38,8	62	74	38	12	M8	**38**	**136**	**S1207/ 38x136**
						114					**176**	**S1207/ 38x176**
						154					**216**	**S1207/ 38x216**
						194					**256**	**S1207/ 38x256**
60	25	85	110	51,2	80	94	48	16	M10	**50**	**174**	**S1207/ 50x174**
						134					**214**	**S1207/ 50x214**
						174					**254**	**S1207/ 50x254**
						214					**294**	**S1207/ 50x294**
						254					**334**	**S1207/ 50x334**
80	32	112	144	71,6	98	114	58	20	M12	**70**	**212**	**S1207/ 70x212**
						154					**252**	**S1207/ 70x252**
						194					**292**	**S1207/ 70x292**
						234					**332**	**S1207/ 70x332**
						274					**372**	**S1207/ 70x372**
						314					**412**	**S1207/ 70x412**

Alle Komponenten auch einzeln lieferbar!

All components also be delivered individually!

Flachführung
(kompatibel zu E1320)

Guide Block
(Compatible with E1320)

S1207/ . . .

Einbauhinweise:

Mounting instructions:

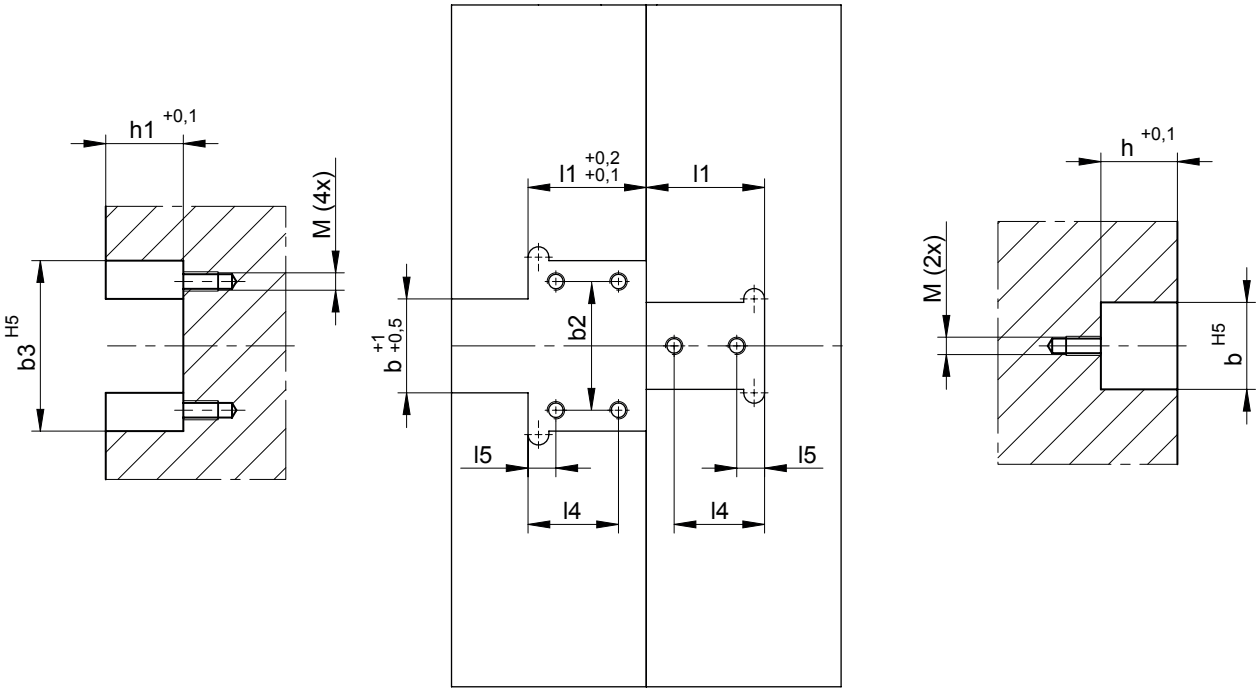

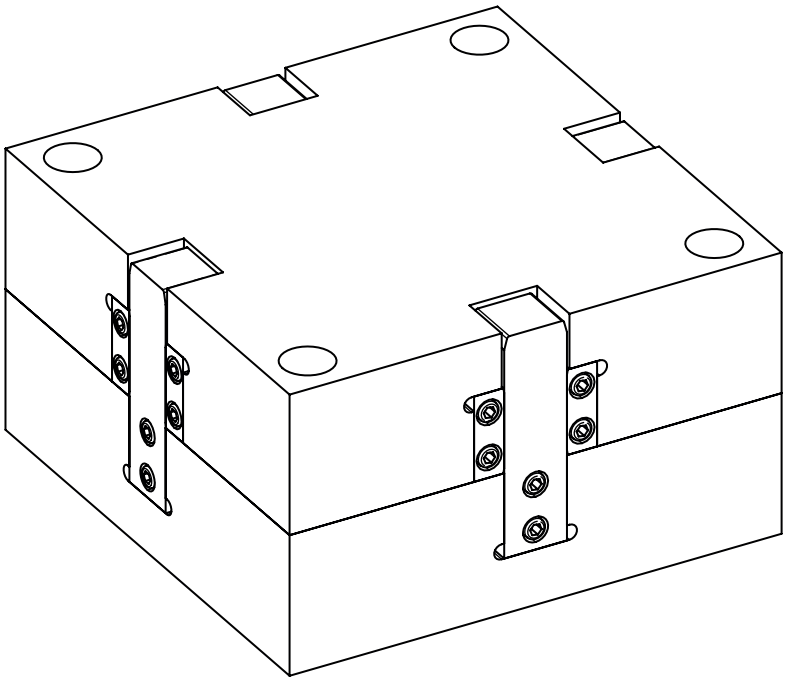

Auf Wunsch auch ohne Schmiernuten.

On request delivered without lubrication grooves.

WEMA GmbH ▪ D-58515 Lüdenscheid ▪ Kalver Str. 28 ▪ Tel. 0 23 51 / 93 95 - 0 ▪ Fax 0 23 51 / 93 95 - 33 ▪ info@wema.de ▪ www.wema.de

Zentriereinheit, eckig
(kompatibel zu Z50)

Centering Unit, Square
(Compatible with Z50)

S1208/ 16x12

Teil ①
Mat.: 1.2162
Härte: 56 HRC, gehärtet und geschliffen

Teil ②
Mat.: 1.2162
Härte: 60 HRC, gehärtet und geschliffen

Part ①
Mat.: 1.2162
Hardness: 56 HRC, hardened and ground

Part ②
Mat.: 1.2162
Hardness: 60 HRC, hardened and ground

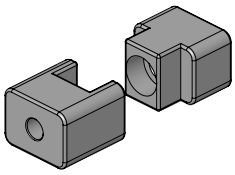

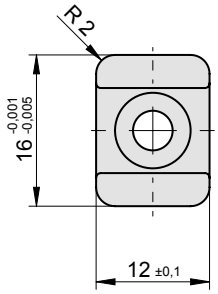

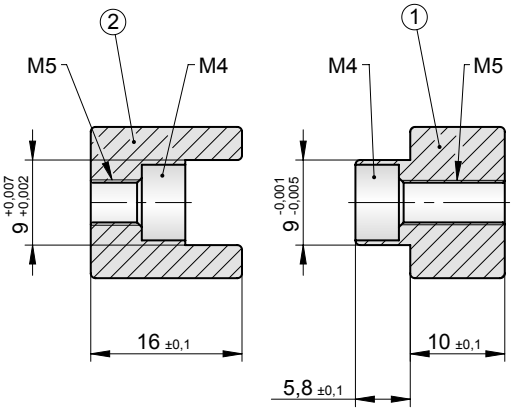

Einbauhinweise:

Mounting instructions:

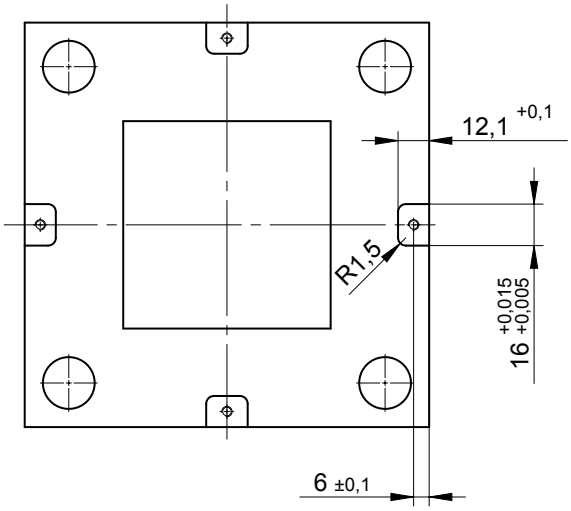

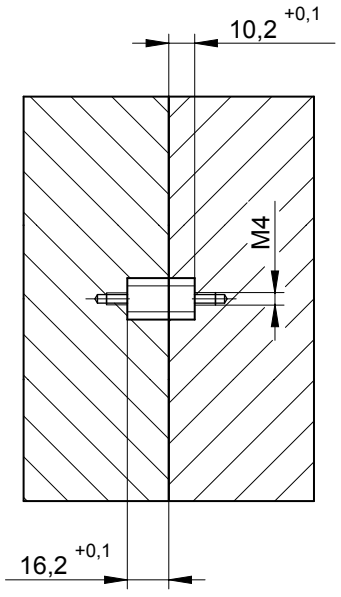

Zentriereinheit, eckig
(kompatibel zu Z50)

Centering Unit, Square
(Compatible with Z50)

S1208/ 16x22

Teil ①
Mat.: 1.2162, **mit Schmiernuten**
Härte: 56 HRC, gehärtet und geschliffen

Teil ②
Mat.: 1.2162
Härte: 60 HRC, gehärtet und geschliffen

Part ①
Mat.: 1.2162, **with lubrication grooves**
Hardness: 56 HRC, hardened and ground

Part ②
Mat.: 1.2162
Hardness: 60 HRC, hardened and ground

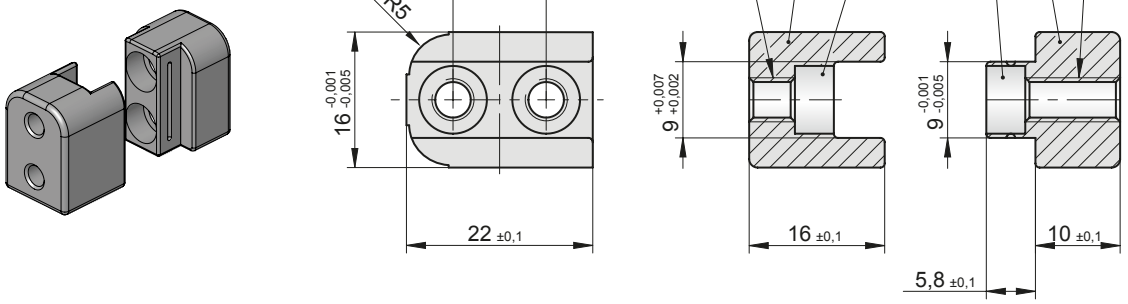

Einbauhinweise:

Mounting instructions:

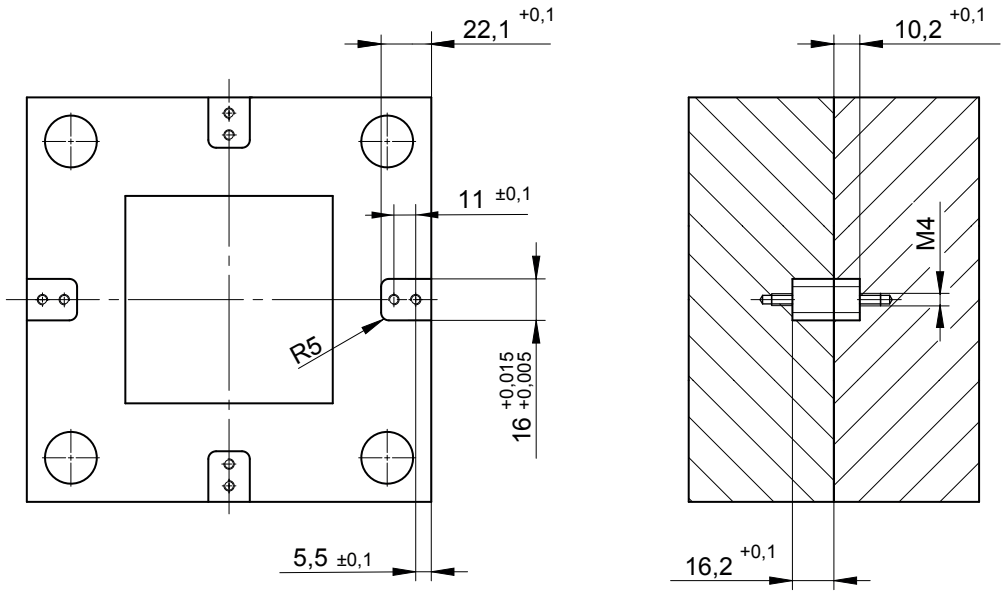

Auf Wunsch auch ohne Schmiernuten.

On request delivered without lubrication grooves.

WEMA GmbH ▪ D-58515 Lüdenscheid ▪ Kalver Str. 28 ▪ Tel. 0 23 51 / 93 95 - 0 ▪ Fax 0 23 51 / 93 95 - 33 ▪ info@wema.de ▪ www.wema.de

Zentriereinheit, eckig
(kompatibel zu Z50)

Centering Unit, Square
(Compatible with Z50)

S1208/ 30x18

Teil ①
Mat.: 1.2162, **mit Schmiernuten**
Härte: 56 HRC, gehärtet und geschliffen

Teil ②
Mat.: 1.2162
Härte: 60 HRC, gehärtet und geschliffen

Part ①
Mat.: 1.2162, **with lubrication grooves**
Hardness: 56 HRC, hardened and ground

Part ②
Mat.: 1.2162
Hardness: 60 HRC, hardened and ground

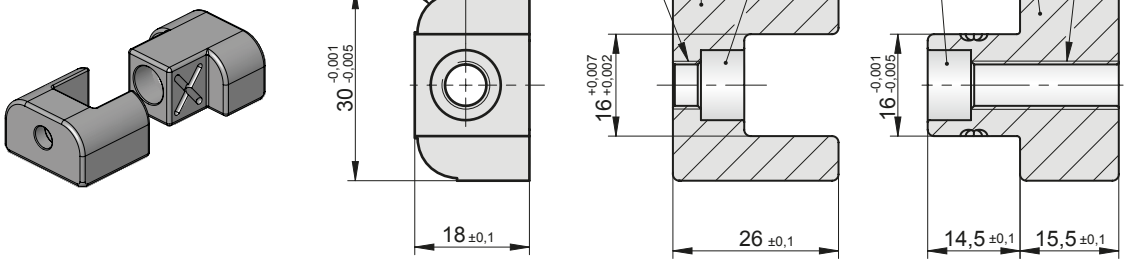

Einbauhinweise:

Mounting instructions:

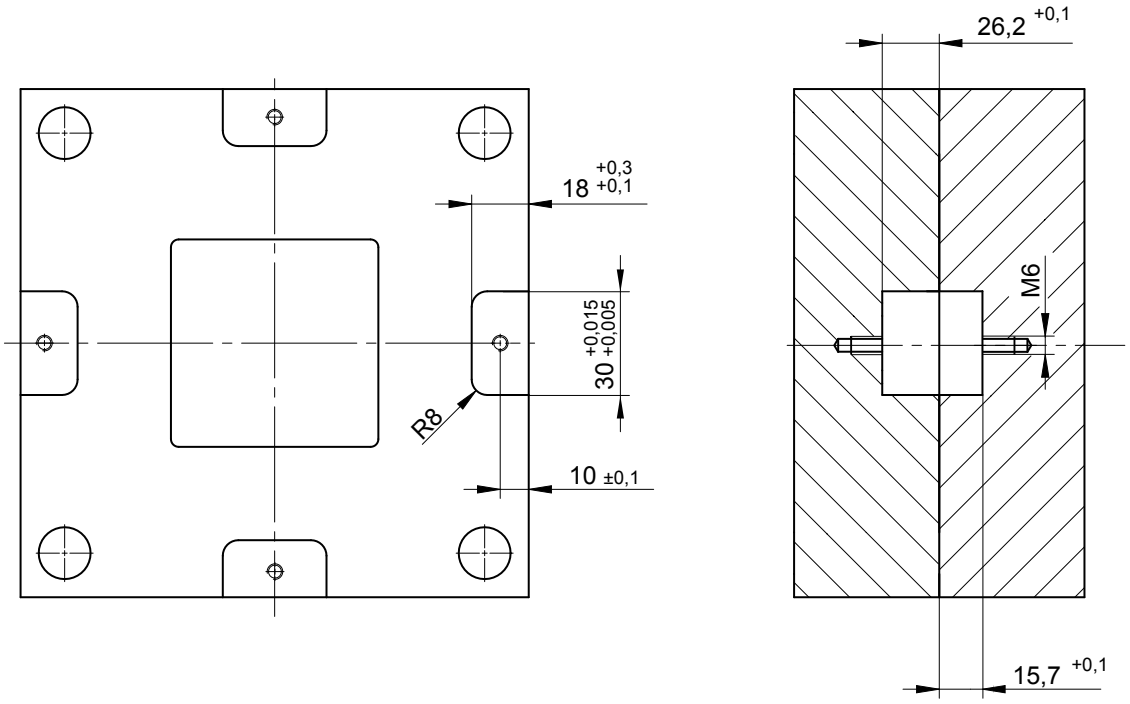

Auf Wunsch auch ohne Schmiernuten.

On request delivered without lubrication grooves.

WEMA GmbH ▪ D-58515 Lüdenscheid ▪ Kalver Str. 28 ▪ Tel. 0 23 51 / 93 95 - 0 ▪ Fax 0 23 51 / 93 95 - 33 ▪ info@wema.de ▪ www.wema.de

Zentriereinheit, eckig
(kompatibel zu Z50)

Centering Unit, Square
(Compatible with Z50)

S1208/ 30x38

Teil ①
Mat.: 1.2162, **mit Schmiernuten**
Härte: 56 HRC, gehärtet und geschliffen

Teil ②
Mat.: 1.2162
Härte: 60 HRC, gehärtet und geschliffen

Part ①
Mat.: 1.2162, **with lubrication grooves**
Hardness: 56 HRC, hardened and ground

Part ②
Mat.: 1.2162
Hardness: 60 HRC, hardened and ground

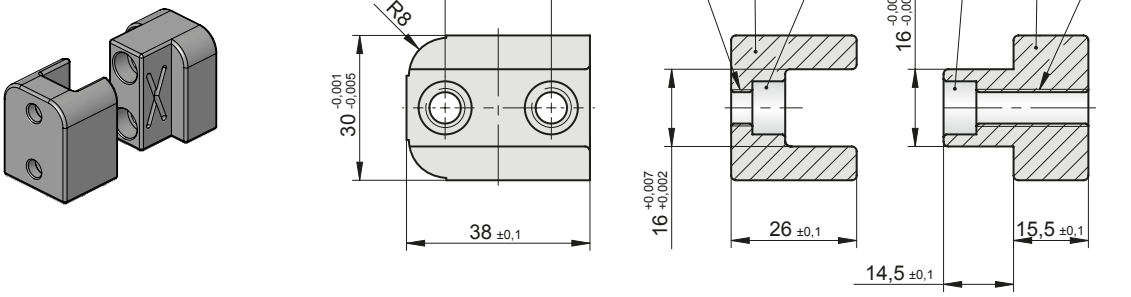

Einbauhinweise:

Mounting instructions:

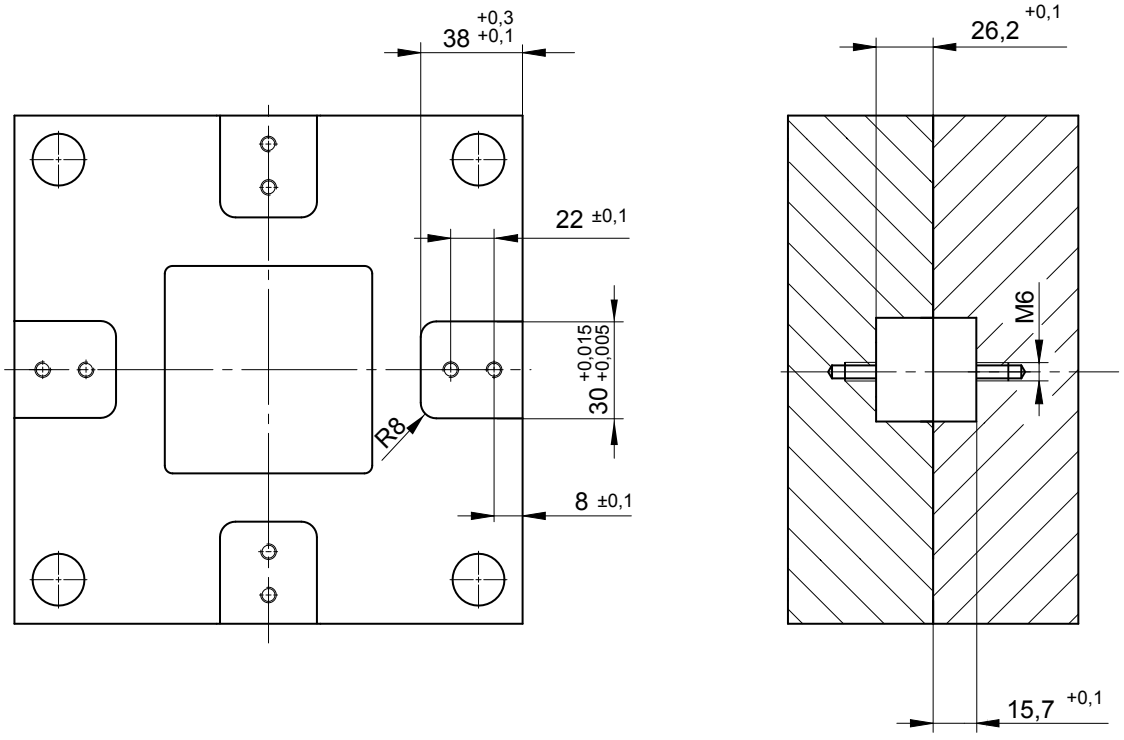

Auf Wunsch auch ohne Schmiernuten.

On request delivered without lubrication grooves.

WEMA GmbH ▪ D-58515 Lüdenscheid ▪ Kalver Str. 28 ▪ Tel. 0 23 51 / 93 95 - 0 ▪ Fax 0 23 51 / 93 95 - 33 ▪ info@wema.de ▪ www.wema.de

Zentriereinheit, eckig
(kompatibel zu Z50)

Centering Unit, Square
(Compatible with Z50)

S1208/ . . .

Teil ①
Mat.: 1.2162, **mit Schmiernuten**
Härte: 56 HRC, gehärtet und geschliffen

Teil ②
Mat.: 1.2162
Härte: 60 HRC, gehärtet und geschliffen

Part ①
Mat.: 1.2162, **with lubrication grooves**
Hardness: 56 HRC, hardened and ground

Part ②
Mat.: 1.2162
Hardness: 60 HRC, hardened and ground

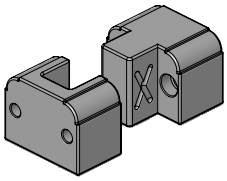

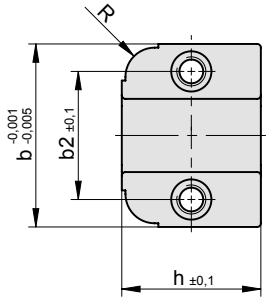

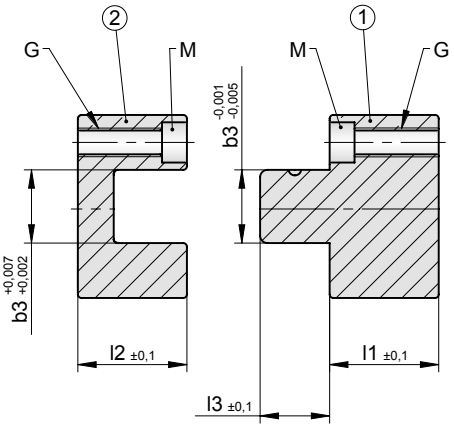

b2	b3	h2	l1	l2	l3	R	M	G	**b**	**h**	**Best. Nr. / Order No.**
35	20	19	29,8	29,8	19	8	M6	M8	**50**	**38**	**S1208/ 50x38**
52	30	19	39,8	39,8	24	8	M8	M10	**75**	**38**	**S1208/ 75x38**

Einbauhinweise:

Mounting instructions:

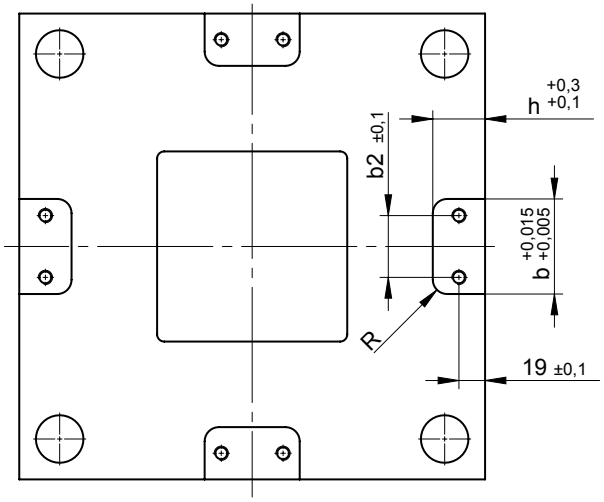

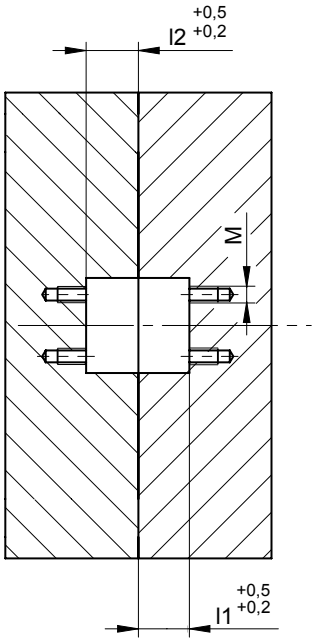

Auf Wunsch auch ohne Schmiernuten.

On request delivered without lubrication grooves.

WEMA GmbH ▪ D-58515 Lüdenscheid ▪ Kalver Str. 28 ▪ Tel. 0 23 51 / 93 95 - 0 ▪ Fax 0 23 51 / 93 95 - 33 ▪ info@wema.de ▪ www.wema.de

Zentriereinheit, eckig
(kompatibel zu Z51)

Centering Unit, Square
(Compatible with Z51)

S1209/ 16x12

Teil ①
Mat.: 1.2162, **DLC-beschichtet**
Härte: 70 HRC, gehärtet und geschliffen

Part ①
Mat.: 1.2162, **DLC-coated**
Hardness: 70 HRC, hardened and ground

Teil ②
Mat.: 1.2162
Härte: 60 HRC, gehärtet und geschliffen

Part ②
Mat.: 1.2162
Hardness: 60 HRC, hardened and ground

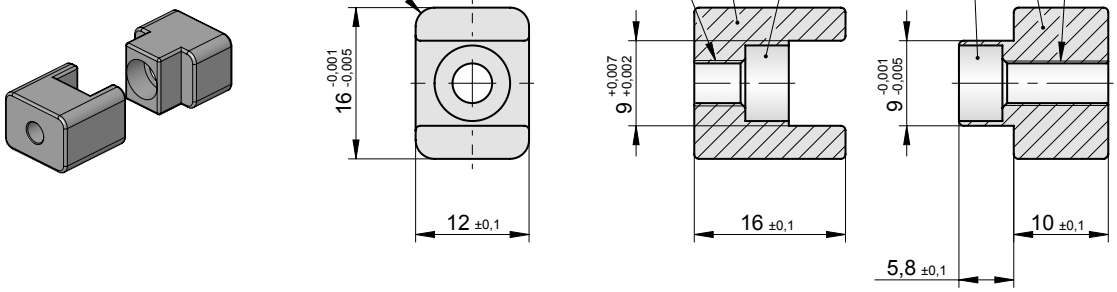

Einbauhinweise:

Mounting instructions:

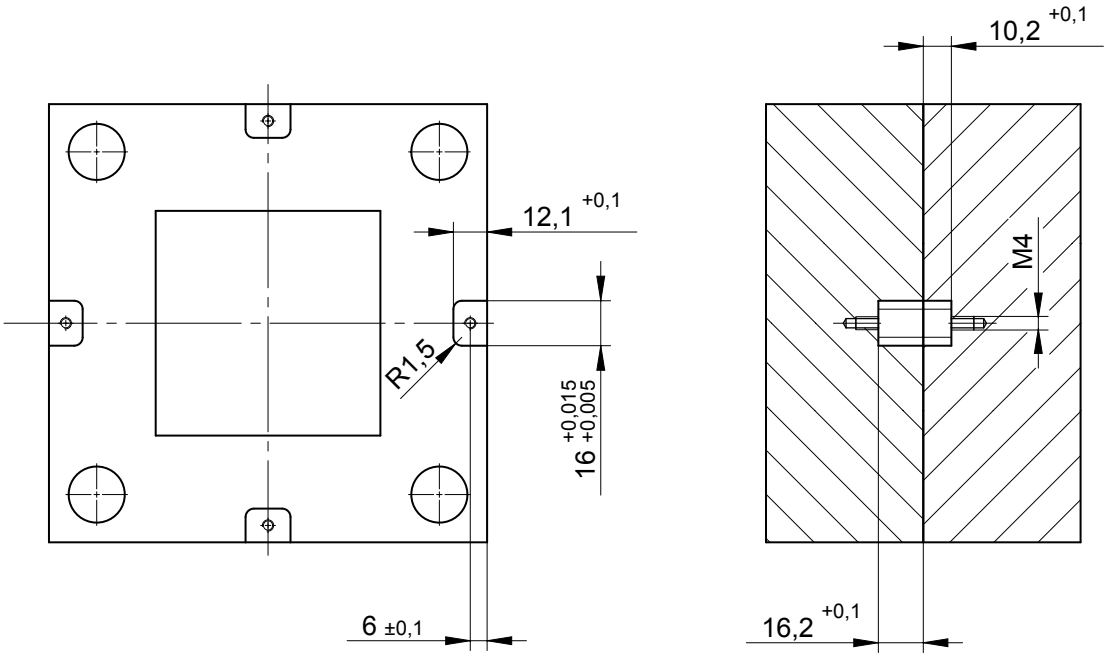

WEMA GmbH ▪ D-58515 Lüdenscheid ▪ Kalver Str. 28 ▪ Tel. 0 23 51 / 93 95 - 0 ▪ Fax 0 23 51 / 93 95 - 33 ▪ info@wema.de ▪ www.wema.de

Zentriereinheit, eckig (kompatibel zu Z51)

Centering Unit, Square (Compatible with Z51)

S1209/ 16x22

Teil ①
Mat.: 1.2162, **DLC-beschichtet, mit Schmiernuten**
Härte: 70 HRC, gehärtet und geschliffen

Teil ②
Mat.: 1.2162
Härte: 60 HRC, gehärtet und geschliffen

Part ①
Mat.: 1.2162, **DLC-coated, with lubrication grooves**
Hardness: 70 HRC, hardened and ground

Part ②
Mat.: 1.2162
Hardness: 60 HRC, hardened and ground

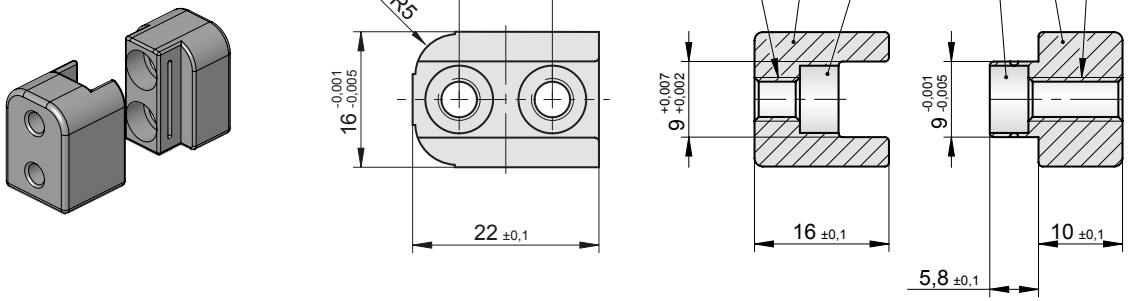

Einbauhinweise:

Mounting instructions:

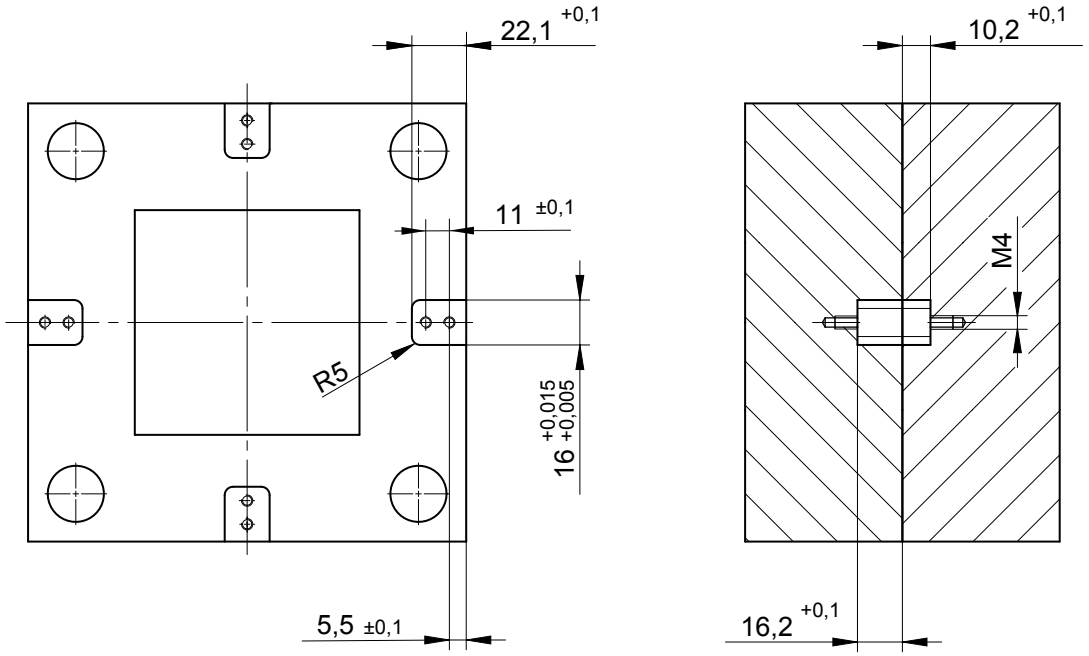

Auf Wunsch auch ohne Schmiernuten.

On request delivered without lubrication grooves.

Zentriereinheit, eckig
(kompatibel zu Z51)

Centering Unit, Square
(Compatible with Z51)

S1209/ 30x18

Teil ①
Mat.: 1.2162, **DLC-beschichtet, mit Schmiernuten**
Härte: 70 HRC, gehärtet und geschliffen

Teil ②
Mat.: 1.2162
Härte: 60 HRC, gehärtet und geschliffen

Part ①
Mat.: 1.2162, **DLC-coated, with lubrication grooves**
Hardness: 70 HRC, hardened and ground

Part ②
Mat.: 1.2162
Hardness: 60 HRC, hardened and ground

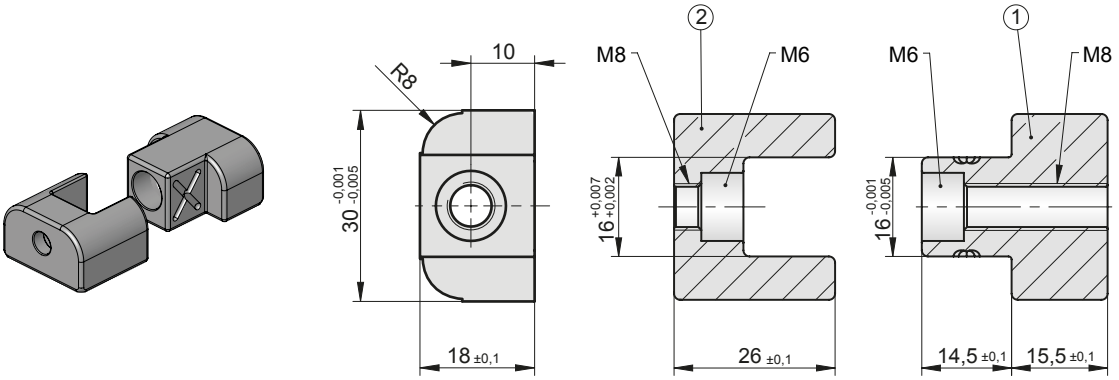

Einbauhinweise:

Mounting instructions:

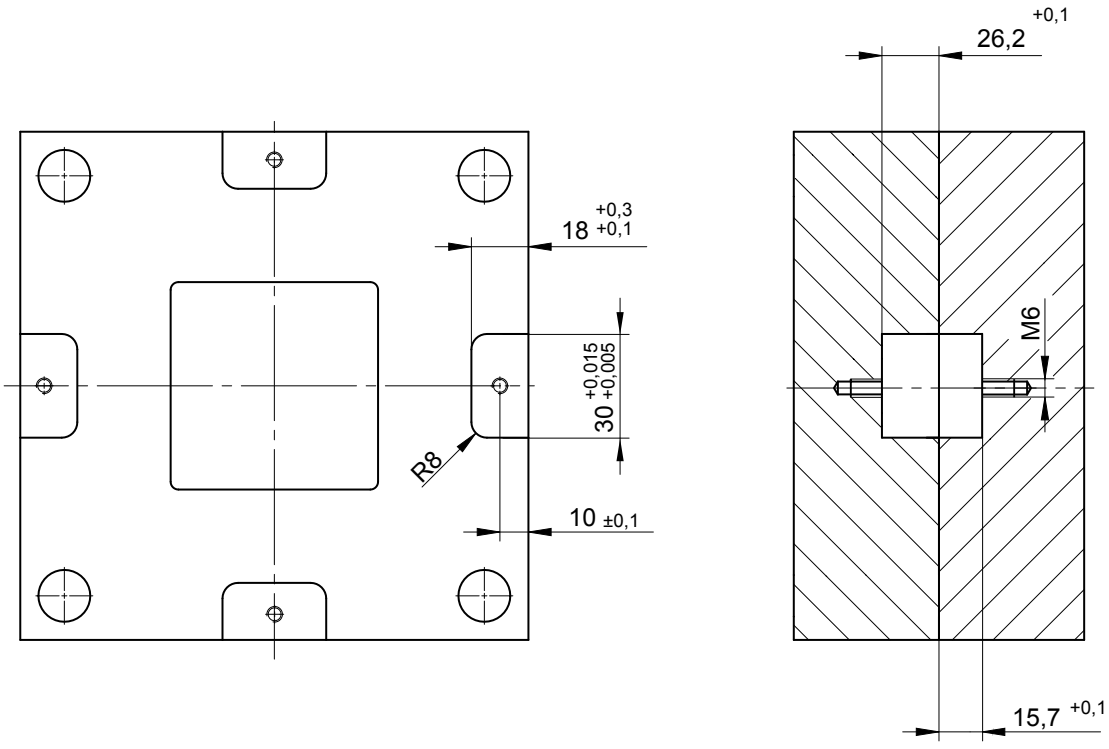

Auf Wunsch auch ohne Schmiernuten.

On request delivered without lubrication grooves.

WEMA GmbH ▪ D-58515 Lüdenscheid ▪ Kalver Str. 28 ▪ Tel. 0 23 51 / 93 95 - 0 ▪ Fax 0 23 51 / 93 95 - 33 ▪ info@wema.de ▪ www.wema.de

Zentriereinheit, eckig
(kompatibel zu Z51)

Centering Unit, Square
(Compatible with Z51)

S1209/ 30x38

Teil ①
Mat.: 1.2162, **DLC-beschichtet, mit Schmiernuten**
Härte: 70 HRC, gehärtet und geschliffen

Teil ②
Mat.: 1.2162
Härte: 60 HRC, gehärtet und geschliffen

Part ①
Mat.: 1.2162, **DLC-coated, with lubrication grooves**
Hardness: 70 HRC, hardened and ground

Part ②
Mat.: 1.2162
Hardness: 60 HRC, hardened and ground

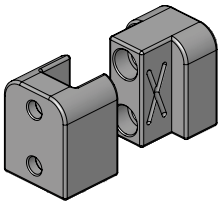

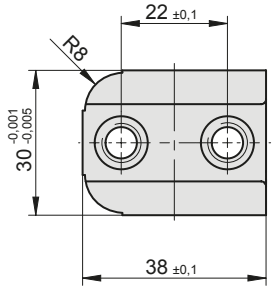

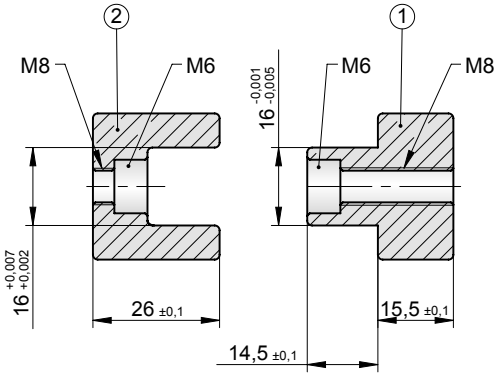

Einbauhinweise:

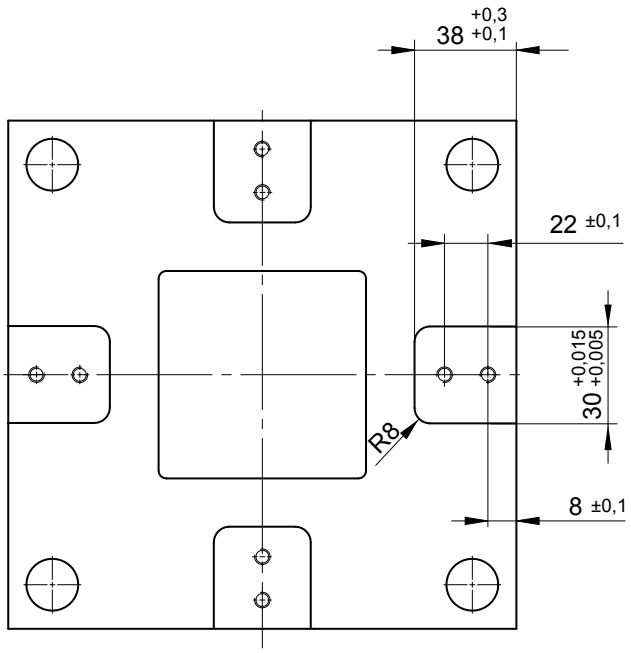

Mounting instructions:

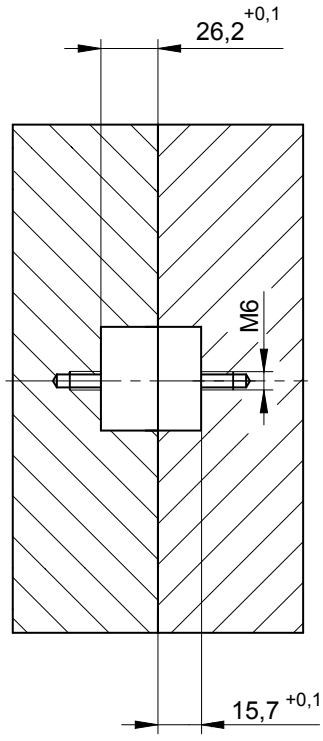

Auf Wunsch auch ohne Schmiernuten.

On request delivered without lubrication grooves.

WEMA GmbH ▪ D-58515 Lüdenscheid ▪ Kalver Str. 28 ▪ Tel. 0 23 51 / 93 95 - 0 ▪ Fax 0 23 51 / 93 95 - 33 ▪ info@wema.de ▪ www.wema.de

Zentriereinheit, eckig
(kompatibel zu Z51)

Centering Unit, Square
(Compatible with Z51)

S1209/ . . .

Teil ①
Mat.: 1.2162, **DLC-beschichtet, mit Schmiernuten**
Härte: 70 HRC, gehärtet und geschliffen

Teil ②
Mat.: 1.2162
Härte: 60 HRC, gehärtet und geschliffen

Part ①
Mat.: 1.2162, **DLC-coated, with lubrication grooves**
Hardness: 70 HRC, hardened and ground

Part ②
Mat.: 1.2162
Hardness: 60 HRC, hardened and ground

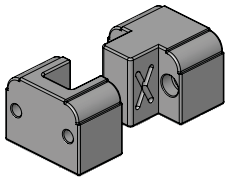

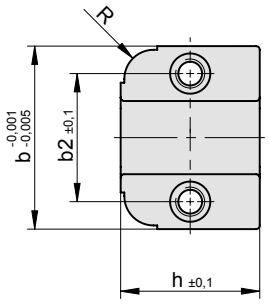

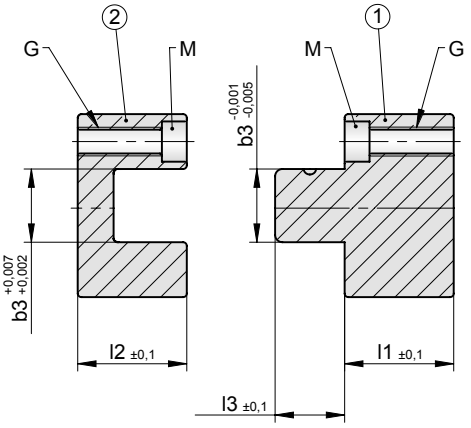

b2	b3	h2	l1	l2	l3	R	M	G	**b**	**h**	**Best. Nr. / Order No.**
35	20	19	29,8	29,8	19	8	M6	M8	**50**	**38**	**S1209/ 50x38**
52	30	19	39,8	39,8	24	8	M8	M10	**75**	**38**	**S1209/ 75x38**

Einbauhinweise:

Mounting instructions:

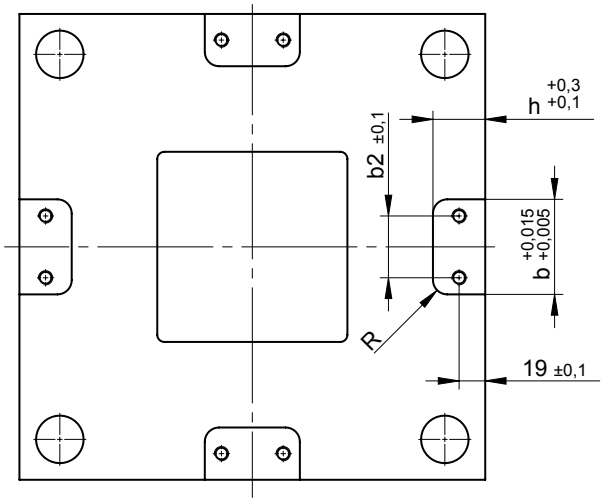

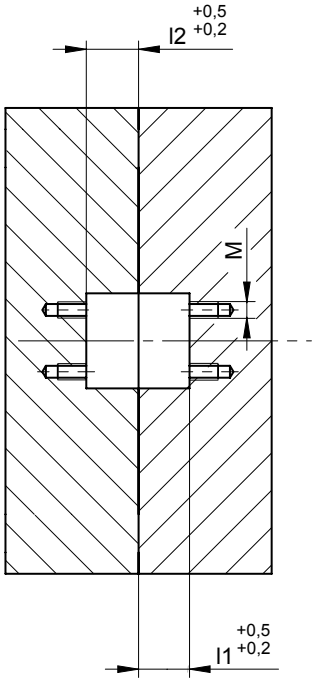

Auf Wunsch auch ohne Schmiernuten.

On request delivered without lubrication grooves.

WEMA GmbH ▪ D-58515 Lüdenscheid ▪ Kalver Str. 28 ▪ Tel. 0 23 51 / 93 95 - 0 ▪ Fax 0 23 51 / 93 95 - 33 ▪ info@wema.de ▪ www.wema.de

Rechteckführung (kompatibel zu Z46)

Square Guide (Compatible with Z46)

S1210/ . . .

Teil ①
Mat.: Einsatzstahl, **mit Schmiernuten**
Härte: 56 HRC, gehärtet und geschliffen

Part ①
Mat.: Case-hardened steel, **with lubrication grooves**
Hardness: 56 HRC, hardened and ground

Teil ②
Mat.: Einsatzstahl
Härte: 60 HRC, gehärtet und geschliffen

Part ②
Mat.: Case-hardened steel
Hardness: 60 HRC, hardened and ground

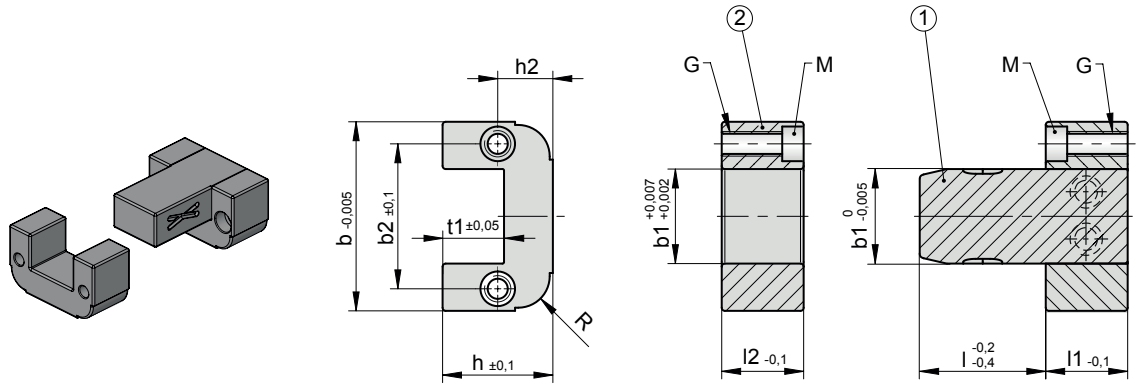

t1	b	b2	h	h2	l1 = l2	R	M	G	b1	l1	l	Best. Nr. / Order No.
12	45	30	22	11	20	8	M6	M8	**16**	**20**	**20**	**S1210/ 16x20x 20**
											40	**S1210/ 16x20x 40**
20	60	46	35	17,5	26	10	M6	M8	**30**	**26**	**40**	**S1210/ 30x26x 40**
											63	**S1210/ 30x26x 63**
26	100	74	46	23	36	12,5	M10	M12	**48**	**36**	**32**	**S1210/ 48x36x 32**
											50	**S1210/ 48x36x 50**
											63	**S1210/ 48x36x 63**
											80	**S1210/ 48x36x 80**
36	150	114	60	30	56	16	M12	M16	**77**	**56**	**50**	**S1210/ 77x56x 50**
											71	**S1210/ 77x56x 71**
											100	**S1210/ 77x56x100**

Einbauhinweise:

Mounting instructions:

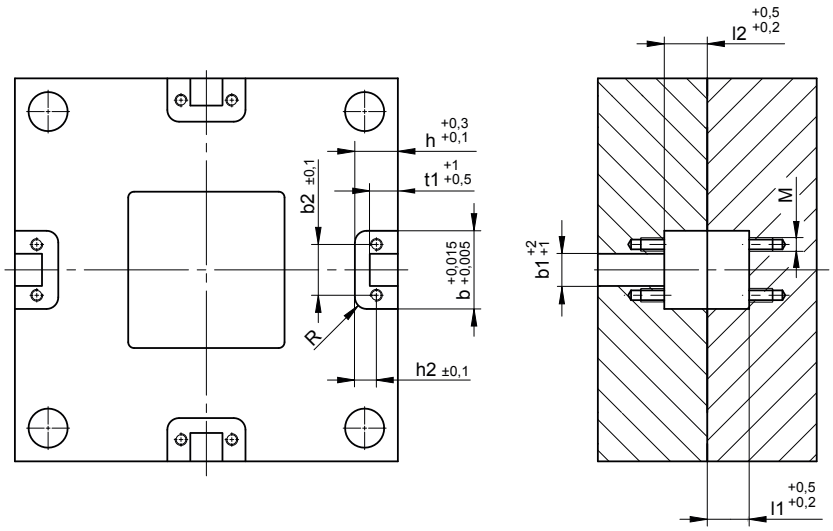

Auf Wunsch auch ohne Schmiernuten.

On request delivered without lubrication grooves.

Rechteckführung
(kompatibel zu Z46)

Square Guide
(Compatible with Z46)

S1211/ . . .

Teil ①
Mat.: Einsatzstahl, **mit Schmiernuten**
Härte: 56 HRC, gehärtet und geschliffen

Part ①
Mat.: Case-hardened steel, **with lubrication grooves**
Hardness: 56 HRC, hardened and ground

Teil ②
Mat.: Einsatzstahl, **DLC-beschichtet**
Härte: 70 HRC, gehärtet und geschliffen

Part ②
Mat.: Case-hardened steel, **DLC-coated**
Hardness: 70 HRC, hardened and ground

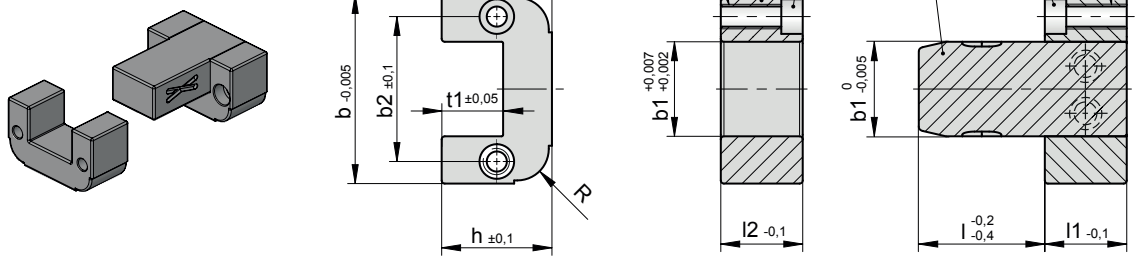

t1	b	b2	h	h2	l1 = l2	R	M	G	b1	l1	l	Best. Nr. / Order No.
12	45	30	22	11	20	8	M6	M8	**16**	**20**	**20**	**S1211/ 16x20x 20**
											40	**S1211/ 16x20x 40**
20	60	46	35	17,5	26	10	M6	M8	**30**	**26**	**40**	**S1211/ 30x26x 40**
											63	**S1211/ 30x26x 63**
26	100	74	46	23	36	12,5	M10	M12	**48**	**36**	**32**	**S1211/ 48x36x 32**
											50	**S1211/ 48x36x 50**
											63	**S1211/ 48x36x 63**
											80	**S1211/ 48x36x 80**
36	150	114	60	30	56	16	M12	M16	**77**	**56**	**50**	**S1211/ 77x56x 50**
											71	**S1211/ 77x56x 71**
											100	**S1211/ 77x56x100**

Einbauhinweise:

Mounting instructions:

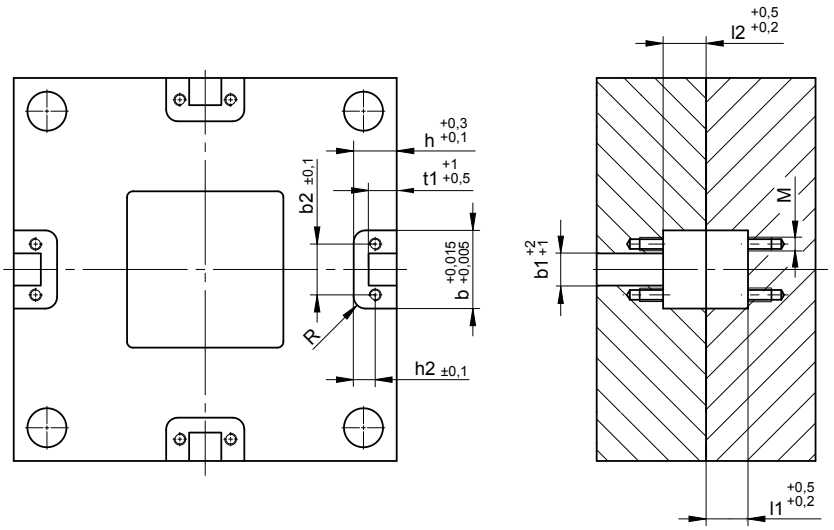

Auf Wunsch auch ohne Schmiernuten.

On request delivered without lubrication grooves.

WEMA GmbH ▪ D-58515 Lüdenscheid ▪ Kalver Str. 28 ▪ Tel. 0 23 51 / 93 95 - 0 ▪ Fax 0 23 51 / 93 95 - 33 ▪ info@wema.de ▪ www.wema.de

Rechteckführung (kompatibel zu Z46)

Square Guide (Compatible with Z46)

S1212/ . . .

Teil ①
Mat.: Einsatzstahl, **DLC-beschichtet, mit Schmiernuten**
Härte: 70 HRC, gehärtet und geschliffen

Teil ②
Mat.: Einsatzstahl
Härte: 60 HRC, gehärtet und geschliffen

Part ①
Mat.: Case-hardened steel, **DLC-coated, with lubrication grooves**
Hardness: 70 HRC, hardened and ground

Part ②
Mat.: Case-hardened steel
Hardness: 60 HRC, hardened and ground

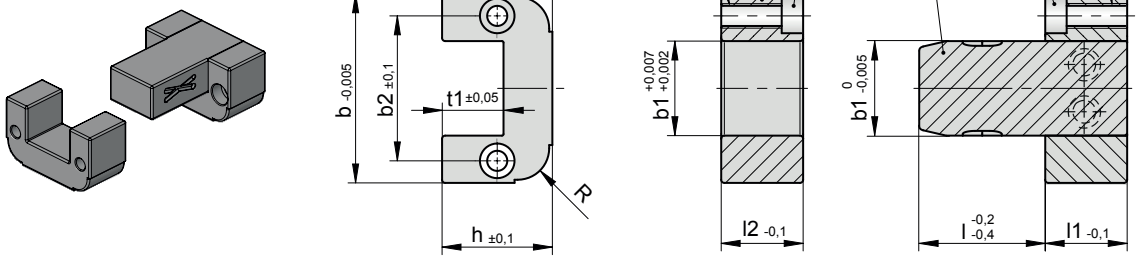

t1	b	b2	h	h2	l1 = l2	R	M	G	b1	l1	l	Best. Nr. / Order No.
12	45	30	22	11	20	8	M6	M8	**16**	**20**	**20**	**S1212/ 16x20x 20**
											40	**S1212/ 16x20x 40**
20	60	46	35	17,5	26	10	M6	M8	**30**	**26**	**40**	**S1212/ 30x26x 40**
											63	**S1212/ 30x26x 63**
26	100	74	46	23	36	12,5	M10	M12	**48**	**36**	**32**	**S1212/ 48x36x 32**
											50	**S1212/ 48x36x 50**
											63	**S1212/ 48x36x 63**
											80	**S1212/ 48x36x 80**
36	150	114	60	30	56	16	M12	M16	**77**	**56**	**50**	**S1212/ 77x56x 50**
											71	**S1212/ 77x56x 71**
											100	**S1212/ 77x56x100**

Einbauhinweise:

Mounting instructions:

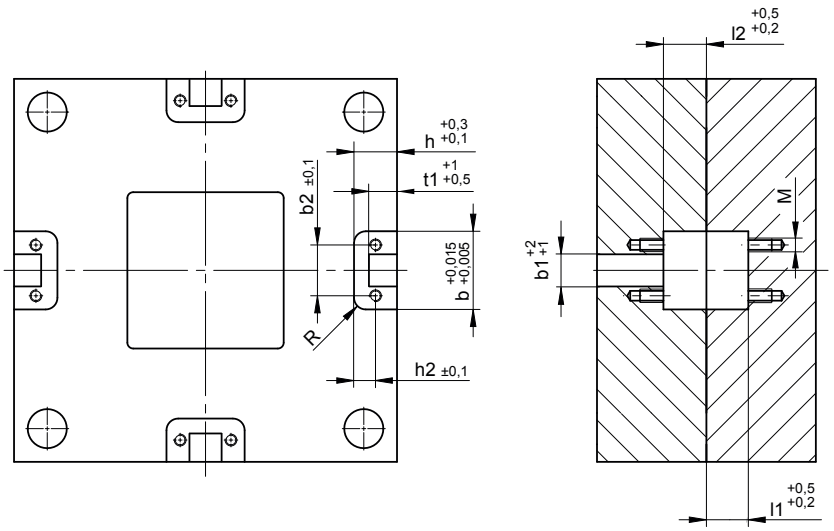

Auf Wunsch auch ohne Schmiernuten.

On request delivered without lubrication grooves.

Rechteckführung (kompatibel zu Z46)

Square Guide (Compatible with Z46)

S1213/ . . .

Teil ①
Mat.: Einsatzstahl, **DLC-beschichtet, mit Schmiernuten**
Härte: 70 HRC, gehärtet und geschliffen

Teil ②
Mat.: Einsatzstahl, **DLC-beschichtet**
Härte: 70 HRC, gehärtet und geschliffen

Part ①
Mat.: Case-hardened steel, **DLC-coated, with lubrication grooves**
Hardness: 70 HRC, hardened and ground

Part ②
Mat.: Case-hardened steel, **DLC-coated**
Hardness: 70 HRC, hardened and ground

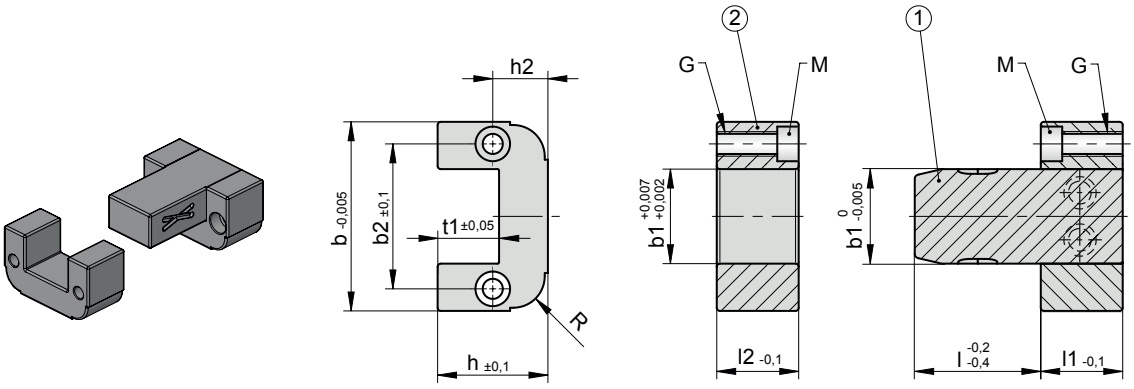

t1	b	b2	h	h2	l1 = l2	R	M	G	b1	l1	l	Best. Nr. / Order No.
12	45	30	22	11	20	8	M6	M8	**16**	**20**	**20**	**S1213/ 16x20x 20**
											40	**S1213/ 16x20x 40**
20	60	46	35	17,5	26	10	M6	M8	**30**	**26**	**40**	**S1213/ 30x26x 40**
											63	**S1213/ 30x26x 63**
26	100	74	46	23	36	12,5	M10	M12	**48**	**36**	**32**	**S1213/ 48x36x 32**
											50	**S1213/ 48x36x 50**
											63	**S1213/ 48x36x 63**
											80	**S1213/ 48x36x 80**
36	150	114	60	30	56	16	M12	M16	**77**	**56**	**50**	**S1213/ 77x56x 50**
											71	**S1213/ 77x56x 71**
											100	**S1213/ 77x56x100**

Einbauhinweise:

Mounting instructions:

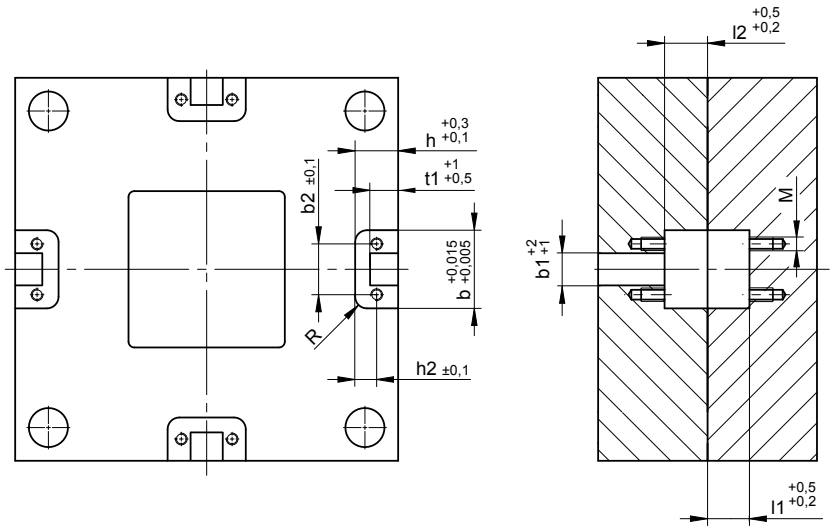

Auf Wunsch auch ohne Schmiernuten.

On request delivered without lubrication grooves.

WEMA GmbH ▪ D-58515 Lüdenscheid ▪ Kalver Str. 28 ▪ Tel. 0 23 51 / 93 95 - 0 ▪ Fax 0 23 51 / 93 95 - 33 ▪ info@wema.de ▪ www.wema.de

Rechteckführung
(kompatibel zu Z07/Z17)

Square Guide
(Compatible with Z07/Z17)

S1214/ . . .

Teil ①
Mat.: 1.2162, **DLC-beschichtet**
Härte: 70 HRC, gehärtet und geschliffen

Teil ②
Mat.: 1.2162
Härte: 60 HRC, gehärtet und geschliffen

Part ①
Mat.: 1.2162, **DLC-coated**
Hardness: 70 HRC, hardened and ground

Part ②
Mat.: 1.2162
Hardness: 60 HRC, hardened and ground

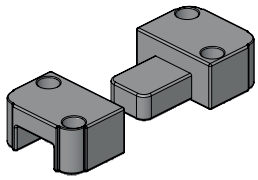

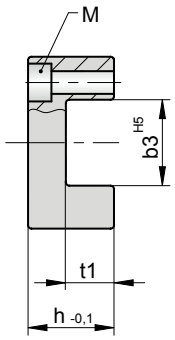

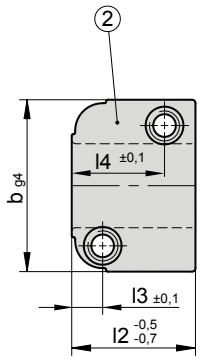

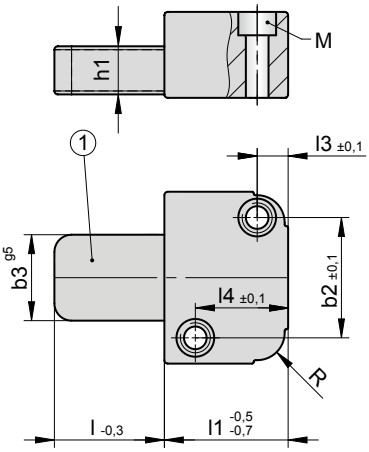

h1	t1	b	b2	h	l2	l3	l4	R	M	l1	b3	l	Best. Nr. / Order No.
11	12	40	26	20	22	7	15	6	M6	**22**	**16**	**20**	**S1214/ 22x16x 20**
												40	**S1214/ 22x16x 40**
13	14	45	31	22	27	7	19	6	M6	**27**	**20**	**25**	**S1214/ 27x20x 25**
												50	**S1214/ 27x20x 50**
14	15	50	35	25	36	9	27	8	M6	**36**	**25**	**32**	**S1214/ 36x25x 32**
												63	**S1214/ 36x25x 63**
19	20	63	45	32	46	11	35	8	M8	**46**	**32**	**40**	**S1214/ 46x32x 40**
												80	**S1214/ 46x32x 80**
22	23	85	60	36	56	15	40	10	M10	**56**	**40**	**50**	**S1214/ 56x40x 50**
												100	**S1214/ 56x40x100**
24	25	100	74	40	66	18	48	10	M12	**66**	**50**	**56**	**S1214/ 66x50x 56**
												112	**S1214/ 66x50x112**

Einbauhinweise:

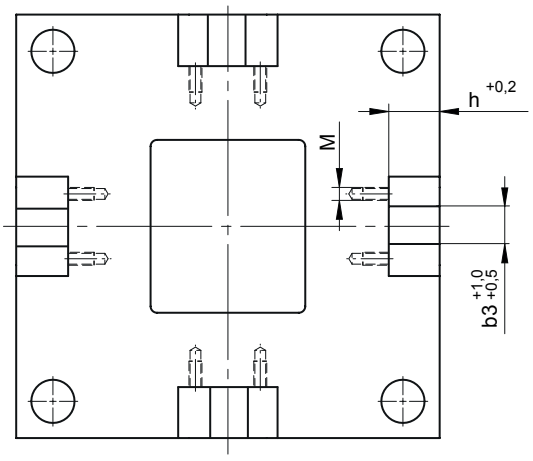

Mounting instructions:

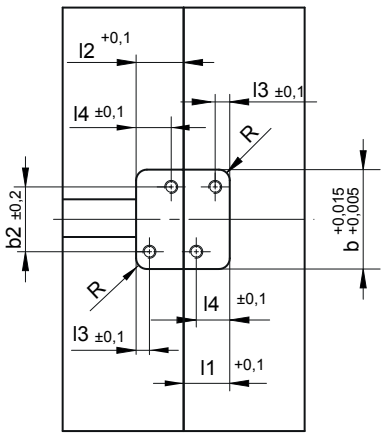

Zentriereinheit, eckig
(kompatibel zu Z085/1)

Centering Unit, Square
(Compatible with Z085/1)

S1215/ . . .

Teil ①
Mat.: 1.2162, **mit Schmiernuten**
Härte: 56 HRC, gehärtet und geschliffen

Part ①
Mat.: 1.2162, **with lubrication grooves**
Hardness: 56 HRC, hardened and ground

Teil ②
Mat.: 1.2162
Härte: 60 HRC, gehärtet und geschliffen

Part ②
Mat.: 1.2162
Hardness: 60 HRC, hardened and ground

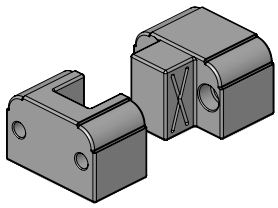

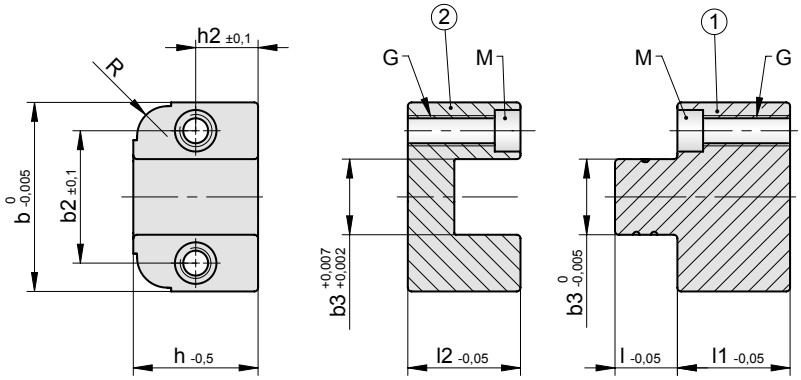

b2	b3	h2	l	l1 = l2	R	M	G	b	h	Best. Nr. / Order No.
20	10	14	9	19,8	6	M4	M5	**30**	**28**	**S1215/ 30x28**
35	20	16,5	16,5	29,8	8	M6	M8	**50**	**33**	**S1215/ 50x33**
52	30	19	24	39,8	10	M8	M10	**75**	**38**	**S1215/ 75x38**

Einbauhinweise:

Mounting instructions:

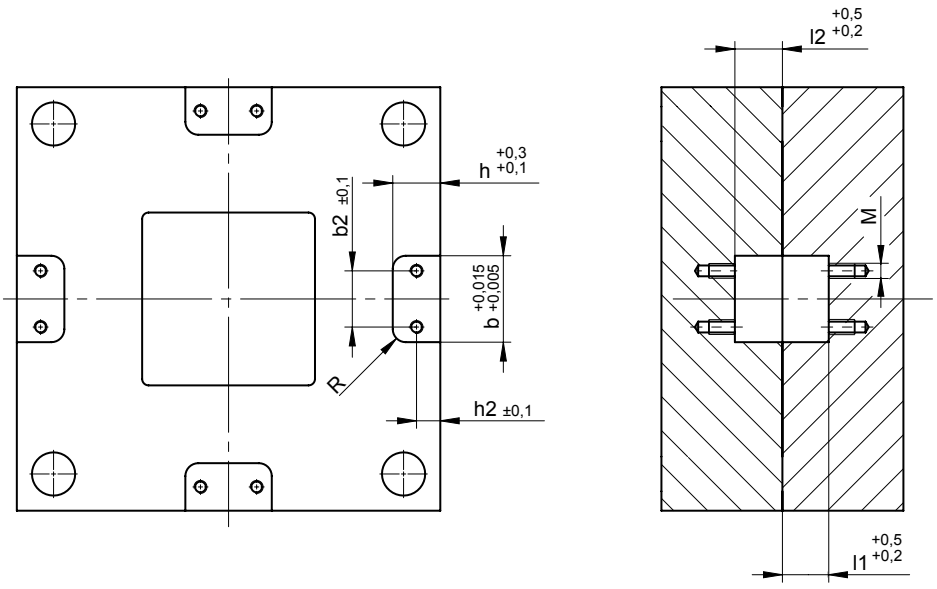

Auf Wunsch auch ohne Schmiernuten.

On request delivered without lubrication grooves.

WEMA GmbH ▪ D-58515 Lüdenscheid ▪ Kalver Str. 28 ▪ Tel. 0 23 51 / 93 95 - 0 ▪ Fax 0 23 51 / 93 95 - 33 ▪ info@wema.de ▪ www.wema.de

Zentriereinheit, eckig
(kompatibel zu Z085/2)

Centering Unit, Square
(Compatible with Z085/2)

S1216/ . . .

Teil ①
Mat.: 1.2162, **DLC-beschichtet, mit Schmiernuten**
Härte: 70 HRC, gehärtet und geschliffen

Teil ②
Mat.: 1.2162
Härte: 60 HRC, gehärtet und geschliffen

Part ①
Mat.: 1.2162, **DLC-coated, with lubrication grooves**
Hardness: 70 HRC, hardened and ground

Part ②
Mat.: 1.2162
Hardness: 60 HRC, hardened and ground

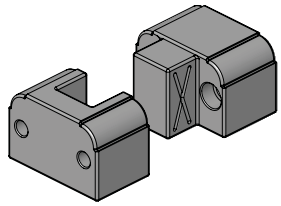

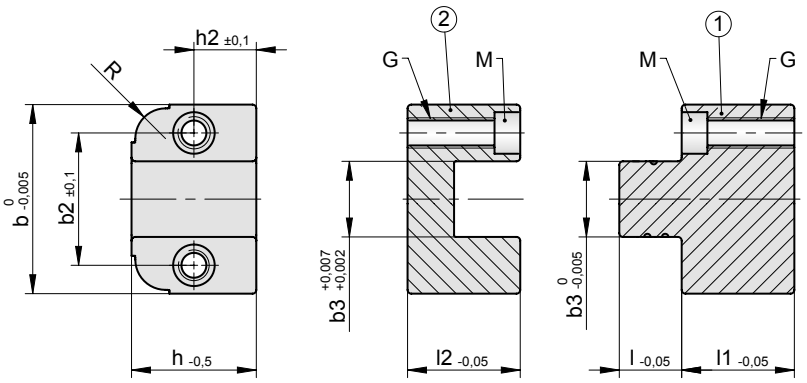

b2	b3	h2	l	l1 = l2	R	M	G	**b**	**h**	**Best. Nr. / Order No.**
20	10	14	9	19,8	6	M4	M5	**30**	**28**	**S1216/ 30x28**
35	20	16,5	16,5	29,8	8	M6	M8	**50**	**33**	**S1216/ 50x33**
52	30	19	24	39,8	10	M8	M10	**75**	**38**	**S1216/ 75x38**

Einbauhinweise:

Mounting instructions:

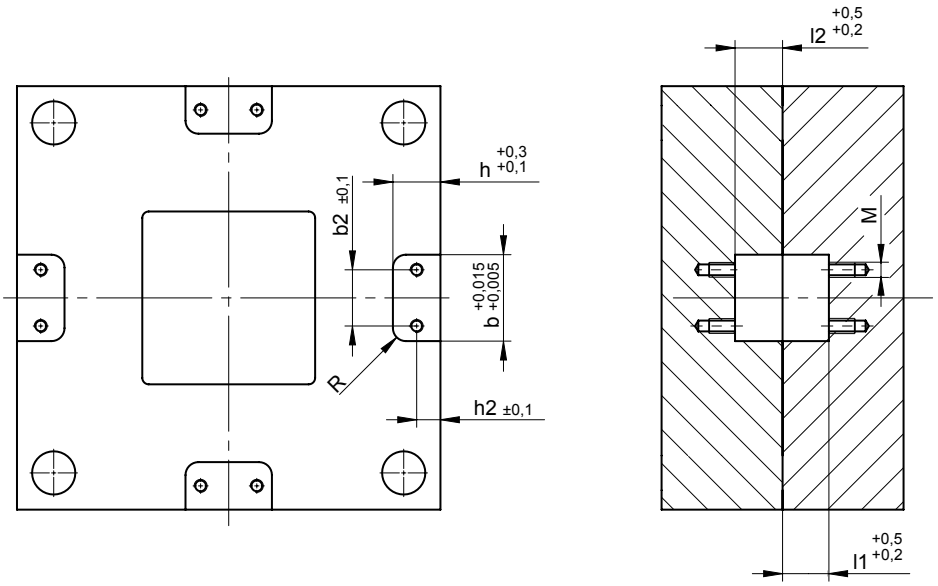

Auf Wunsch auch ohne Schmiernuten.

On request delivered without lubrication grooves.

Flachführung
(kompatibel zu Z18/Z19)

Guide Block
(Compatible with Z18/Z19)

S1217/ . . .

Teil ①
Mat.: 1.2162, **mit Schmiernuten**
Härte: 56 HRC, gehärtet und geschliffen

Part ①
Mat.: 1.2162, **with lubrication grooves**
Hardness: 56 HRC, hardened and ground

Teil ②
Mat.: 1.2162
Härte: 60 HRC, gehärtet und geschliffen

Part ②
Mat.: 1.2162
Hardness: 60 HRC, hardened and ground

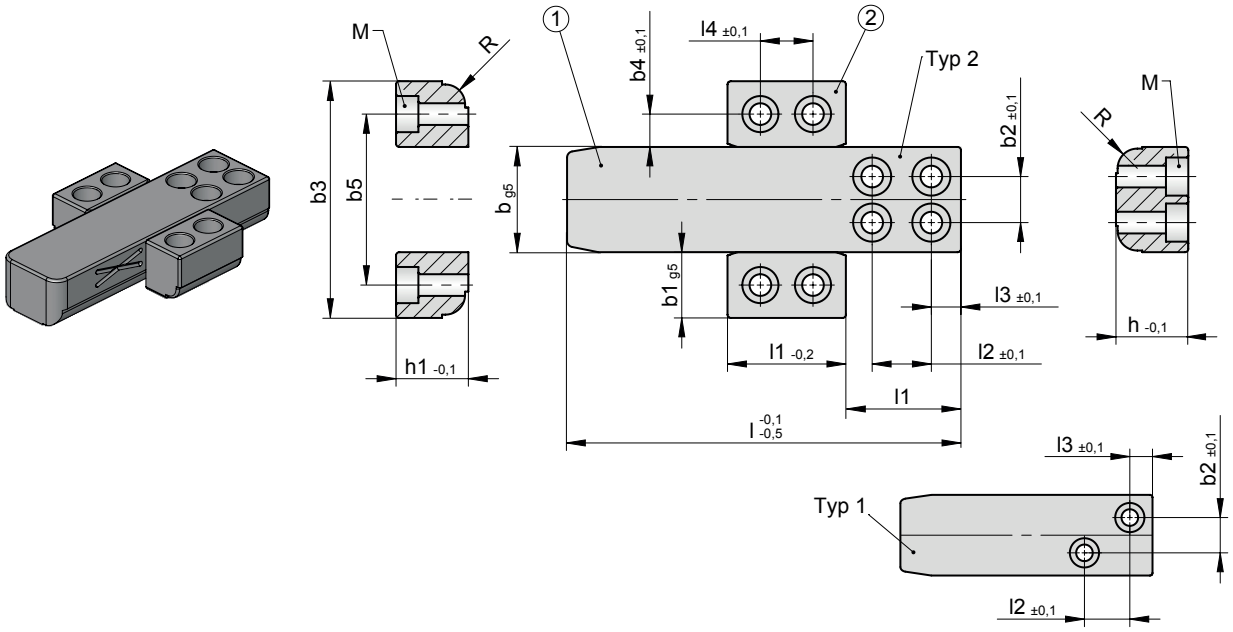

Type	R	M	l3	l2	b2	b3	b4	b5	l4	b1	h1	l1	b	h	l	Best. Nr. / Order No.
1	6	M5	8	9	7	56	8	36	12	18	18	27	**20**	**18**	**50**	**S1217/ 20x18x 50**
															75	**S1217/ 20x18x 75**
															90	**S1217/ 20x18x 90**
2	6	M6	9	18	14	72	10	52	16	20	22	36	**32**	**22**	**70**	**S1217/ 32x22x 70**
															90	**S1217/ 32x22x 90**
															112	**S1217/ 32x22x112**
															125	**S1217/ 32x22x125**
															150	**S1217/ 32x22x150**
2	8	M8	12	21	24	100	11	72	24	25	30	46	**50**	**30**	**90**	**S1217/ 50x30x 90**
															125	**S1217/ 50x30x125**
															150	**S1217/ 50x30x150**
															175	**S1217/ 50x30x175**
															200	**S1217/ 50x30x200**
2	10	M10	15	26	30	127	16	95	30	32	32	56	**63**	**32**	**112**	**S1217/ 63x32x112**
															150	**S1217/ 63x32x150**
															175	**S1217/ 63x32x175**
															200	**S1217/ 63x32x200**
															250	**S1217/ 63x32x250**
2	12	M10	15	26	44	150	16	112	30	35	35	56	**80**	**35**	**112**	**S1217/ 80x35x112**
															150	**S1217/ 80x35x150**
															175	**S1217/ 80x35x175**
															200	**S1217/ 80x35x200**
															250	**S1217/ 80x35x250**
2	15	M12	18	32	55	180	17	134	40	40	50	76	**100**	**50**	**175**	**S1217/ 100x50x175**
															200	**S1217/ 100x50x200**
															250	**S1217/ 100x50x250**
2	15	M12	20	35	75	210	20	160	50	45	65	86	**120**	**65**	**200**	**S1217/ 120x65x200**
															250	**S1217/ 120x65x250**
															300	**S1217/ 120x65x300**

WEMA GmbH ▪ D-58515 Lüdenscheid ▪ Kalver Str. 28 ▪ Tel. 0 23 51 / 93 95 - 0 ▪ Fax 0 23 51 / 93 95 - 33 ▪ info@wema.de ▪ www.wema.de

Flachführung
(kompatibel zu Z18/Z19)

Guide Block
(Compatible with Z18/Z19)

S1217/ . . .

Einbauhinweise:

Mounting instructions:

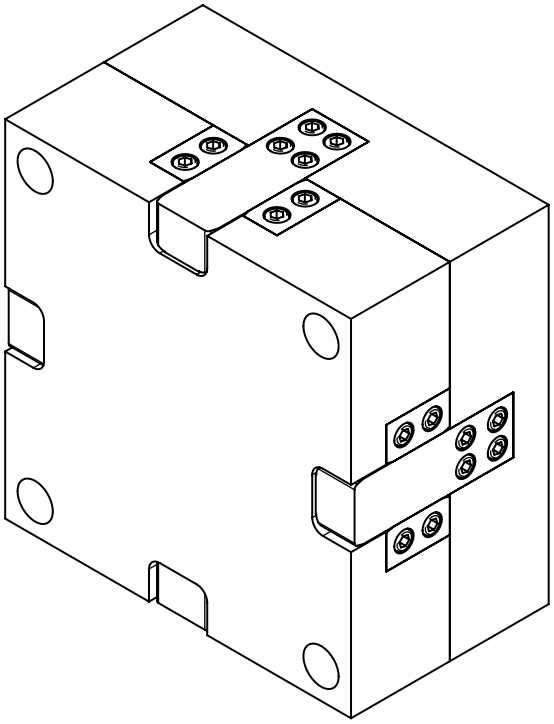

Type 1

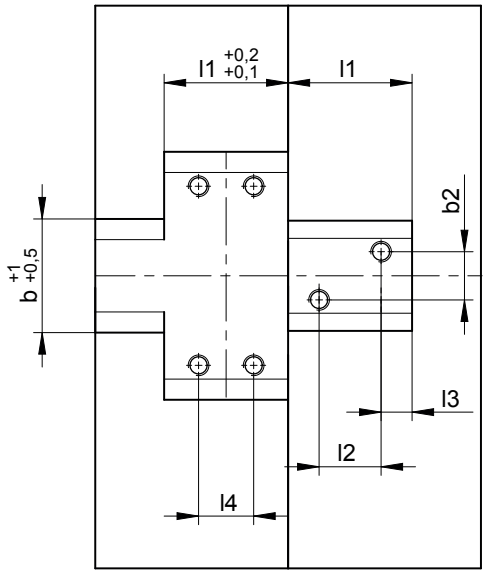

Type 2

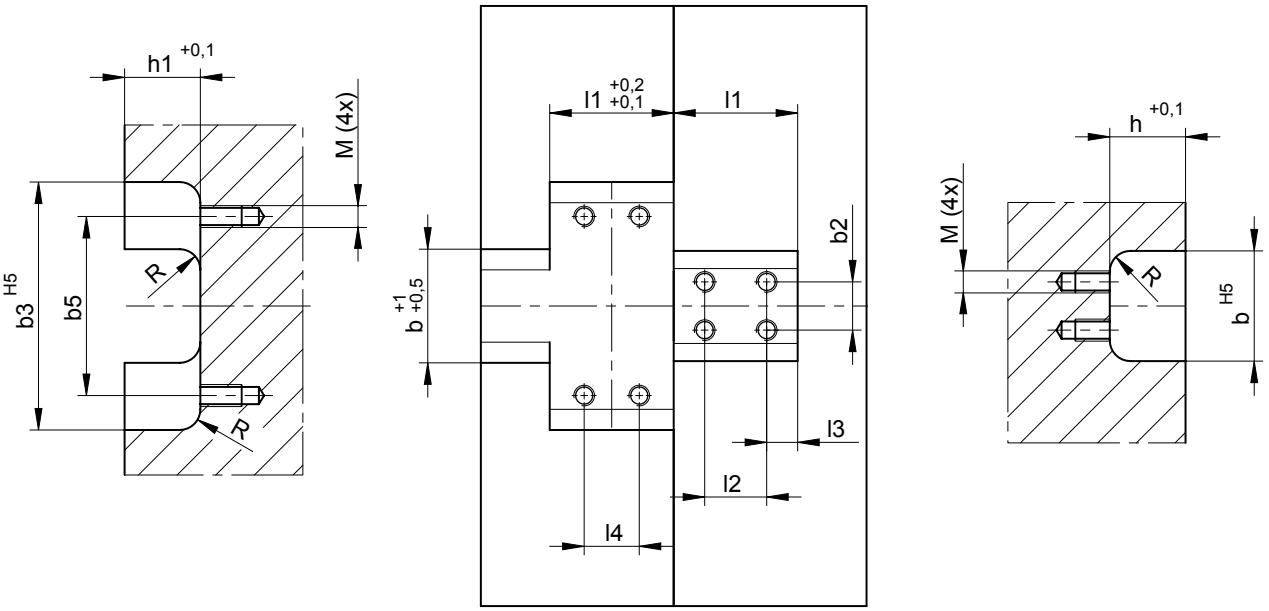

Auf Wunsch auch ohne Schmiernuten.

On request delivered without lubrication grooves.

Rechteckführung (kompatibel zu Z071)

Square Guide (Compatible with Z071)

S1219/ . . .

Teil ①
Mat.: Einsatzstahl, **mit Schmiernuten**
Härte: 56 HRC, gehärtet und geschliffen

Part ①
Mat.: Case-hardened steel, **with lubrication grooves**
Hardness: 56 HRC, hardened and ground

Teil ②
Mat.: Einsatzstahl
Härte: 60 HRC, gehärtet und geschliffen

Part ②
Mat.: Case-hardened steel
Hardness: 60 HRC, hardened and ground

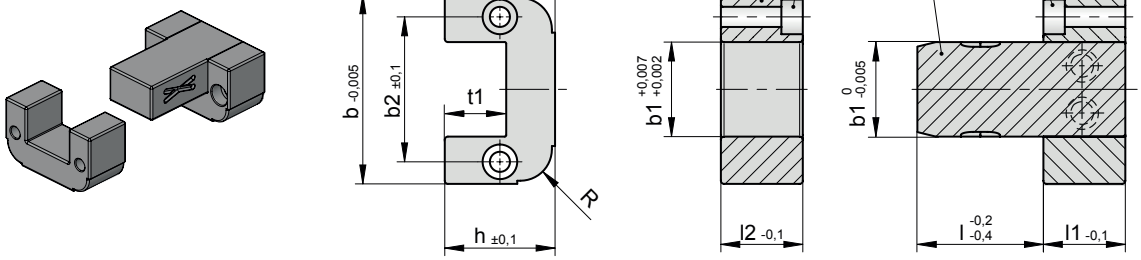

t1	b	b2	h	h2	l1 = l2	R	M	b1	l1	l	Best. Nr. / Order No.
14	47	34	27	13,5	22	6	M6	**20**	**22**	**22**	**S1219/ 20x22x 22**
										40	**S1219/ 20x22x 40**
15	52	39	30	15	27	8	M6	**25**	**27**	**40**	**S1219/ 25x27x 40**
										63	**S1219/ 25x27x 63**
20	67	49	40	20	36	8	M8	**32**	**36**	**40**	**S1219/ 32x36x 40**
										80	**S1219/ 32x36x 80**
23	88	63	50	27	46	10	M10	**40**	**46**	**50**	**S1219/ 40x46x 50**
										100	**S1219/ 40x46x100**
25	100	75	55	27,5	56	10	M12	**50**	**56**	**56**	**S1219/ 50x56x 56**
										112	**S1219/ 50x56x112**

Einbauhinweise:

Mounting instructions:

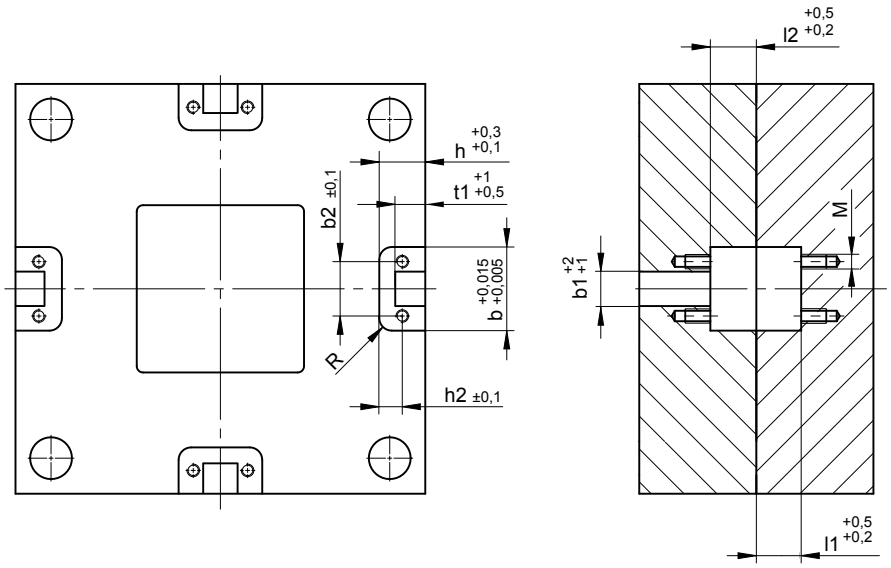

Auf Wunsch auch ohne Schmiernuten.

On request delivered without lubrication grooves.

WEMA GmbH ▪ D-58515 Lüdenscheid ▪ Kalver Str. 28 ▪ Tel. 0 23 51 / 93 95 - 0 ▪ Fax 0 23 51 / 93 95 - 33 ▪ info@wema.de ▪ www.wema.de

Rechteckführung
(kompatibel zu Z071)

Square Guide
(Compatible with Z071)

S1220/ . . .

Teil ①
Mat.: Einsatzstahl, **mit Schmiernuten**
Härte: 56 HRC, gehärtet und geschliffen

Part ①
Mat.: Case-hardened steel, **with lubrication grooves**
Hardness: 56 HRC, hardened and ground

Teil ②
Mat.: Einsatzstahl, **DLC-beschichtet**
Härte: 70 HRC, gehärtet und geschliffen

Part ②
Mat.: Case-hardened steel, **DLC-coated**
Hardness: 70 HRC, hardened and ground

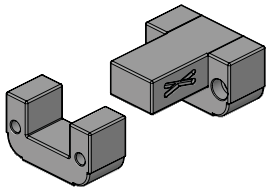

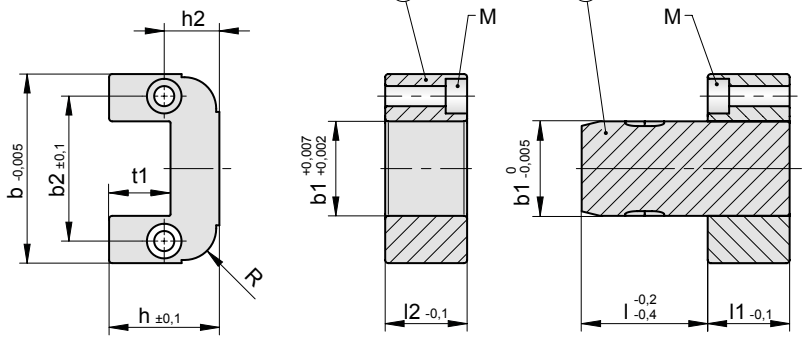

t1	b	b2	h	h2	l1 = l2	R	M	**b1**	**l1**	**l**	**Best. Nr. / Order No.**
14	47	34	27	13,5	22	6	M6	**20**	**22**	**22**	**S1220/ 20x22x 22**
										40	**S1220/ 20x22x 40**
15	52	39	30	15	27	8	M6	**25**	**27**	**40**	**S1220/ 25x27x 40**
										63	**S1220/ 25x27x 63**
20	67	49	40	20	36	8	M8	**32**	**36**	**40**	**S1220/ 32x36x 40**
										80	**S1220/ 32x36x 80**
23	88	63	50	27	46	10	M10	**40**	**46**	**50**	**S1220/ 40x46x 50**
										100	**S1220/ 40x46x100**
25	100	75	55	27,5	56	10	M12	**50**	**56**	**56**	**S1220/ 50x56x 56**
										112	**S1220/ 50x56x112**

Einbauhinweise:

Mounting instructions:

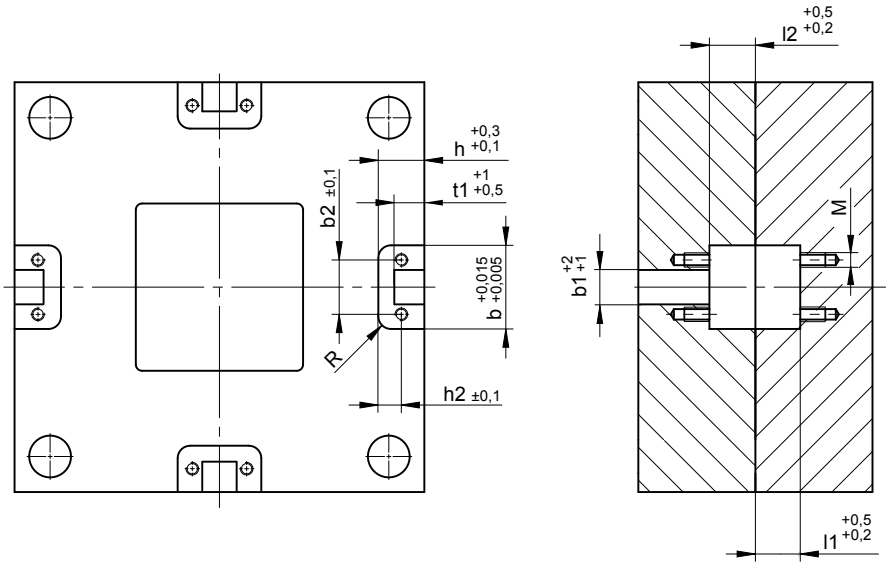

Auf Wunsch auch ohne Schmiernuten.

On request delivered without lubrication grooves.

Rechteckführung (kompatibel zu Z071)

Square Guide (Compatible with Z071)

S1221/ . . .

Teil ①
Mat.: Einsatzstahl, **DLC-beschichtet, mit Schmiernuten**
Härte: 70 HRC, gehärtet und geschliffen

Teil ②
Mat.: Einsatzstahl
Härte: 60 HRC, gehärtet und geschliffen

Part ①
Mat.: Case-hardened steel, **DLC-coated, with lubrication grooves**
Hardness: 70 HRC, hardened and ground

Part ②
Mat.: Case-hardened steel
Hardness: 60 HRC, hardened and ground

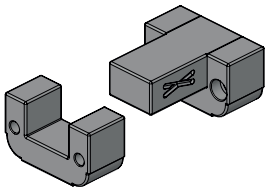

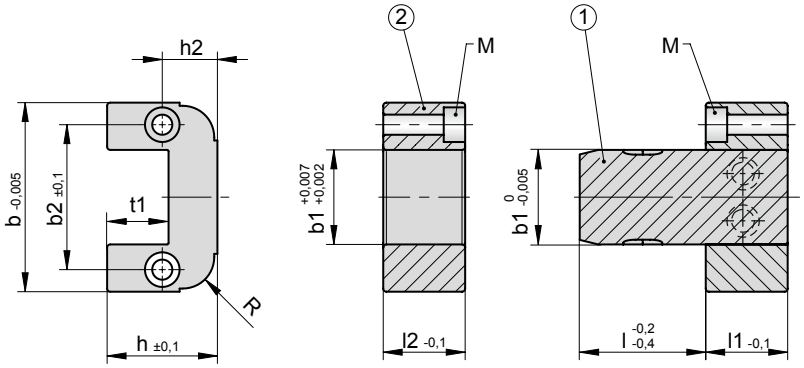

t1	b	b2	h	h2	l1 = l2	R	M	**b1**	**l1**	**l**	**Best. Nr. / Order No.**
14	47	34	27	13,5	22	6	M6	**20**	**22**	**22**	**S1221/ 20x22x 22**
										40	**S1221/ 20x22x 40**
15	52	39	30	15	27	8	M6	**25**	**27**	**40**	**S1221/ 25x27x 40**
										63	**S1221/ 25x27x 63**
20	67	49	40	20	36	8	M8	**32**	**36**	**40**	**S1221/ 32x36x 40**
										80	**S1221/ 32x36x 80**
23	88	63	50	27	46	10	M10	**40**	**46**	**50**	**S1221/ 40x46x 50**
										100	**S1221/ 40x46x100**
25	100	75	55	27,5	56	10	M12	**50**	**56**	**56**	**S1221/ 50x56x 56**
										112	**S1221/ 50x56x112**

Einbauhinweise:

Mounting instructions:

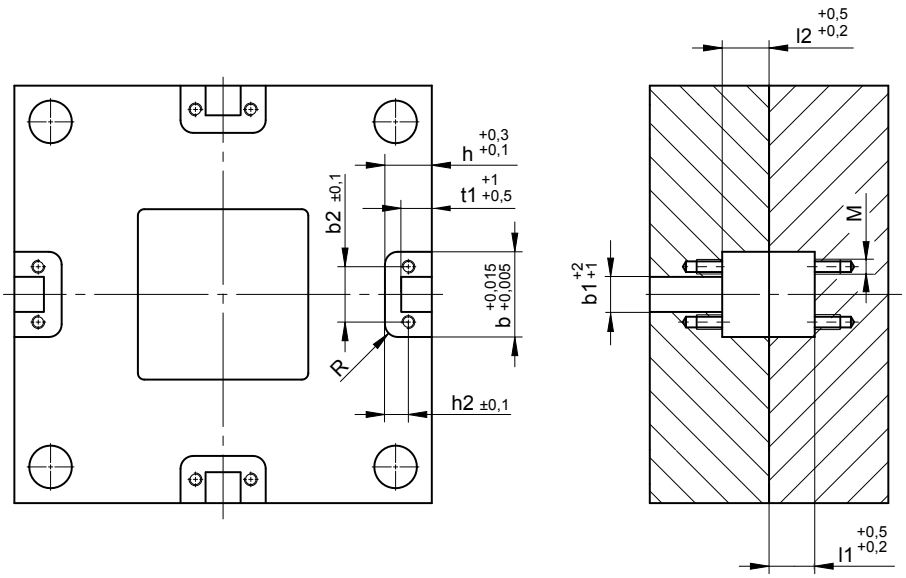

Auf Wunsch auch ohne Schmiernuten.

On request delivered without lubrication grooves.

WEMA GmbH ▪ D-58515 Lüdenscheid ▪ Kalver Str. 28 ▪ Tel. 0 23 51 / 93 95 - 0 ▪ Fax 0 23 51 / 93 95 - 33 ▪ info@wema.de ▪ www.wema.de

Rechteckführung
(kompatibel zu Z071)

Square Guide
(Compatible with Z071)

S1222/ . . .

Teil ①
Mat.: Einsatzstahl, **DLC-beschichtet, mit Schmiernuten**
Härte: 70 HRC, gehärtet und geschliffen

Teil ②
Mat.: Einsatzstahl, **DLC-beschichtet**
Härte: 70 HRC, gehärtet und geschliffen

Part ①
Mat.: Case-hardened steel, **DLC-coated, with lubrication grooves**
Hardness: 70 HRC, hardened and ground

Part ②
Mat.: Case-hardened steel, **DLC-coated**
Hardness: 70 HRC, hardened and ground

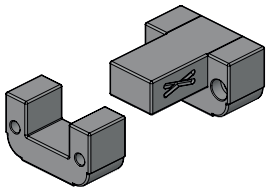

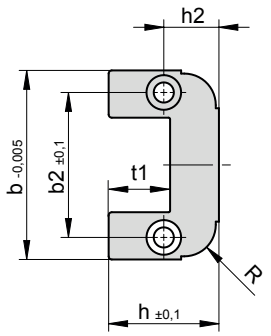

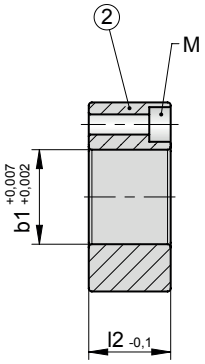

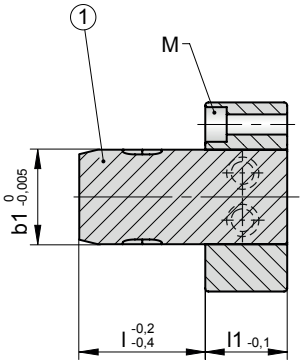

t1	b	b2	h	h2	l1 = l2	R	M	**b1**	**l1**	**l**	**Best. Nr. / Order No.**
14	47	34	27	13,5	22	6	M6	**20**	**22**	**22**	**S1222/ 20x22x 22**
										40	**S1222/ 20x22x 40**
15	52	39	30	15	27	8	M6	**25**	**27**	**40**	**S1222/ 25x27x 40**
										63	**S1222/ 25x27x 63**
20	67	49	40	20	36	8	M8	**32**	**36**	**40**	**S1222/ 32x36x 40**
										80	**S1222/ 32x36x 80**
23	88	63	50	27	46	10	M10	**40**	**46**	**50**	**S1222/ 40x46x 50**
										100	**S1222/ 40x46x100**
25	100	75	55	27,5	56	10	M12	**50**	**56**	**56**	**S1222/ 50x56x 56**
										112	**S1222/ 50x56x112**

Einbauhinweise:

Mounting instructions:

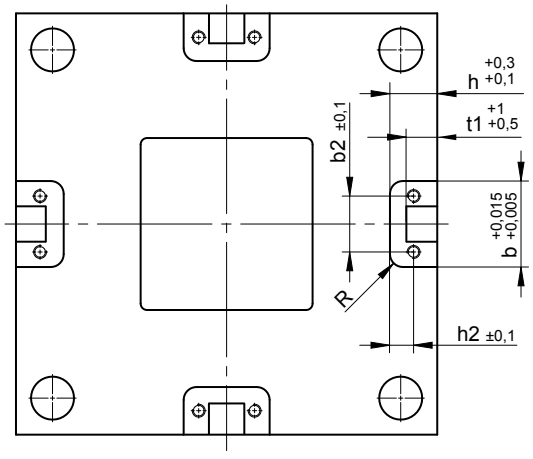

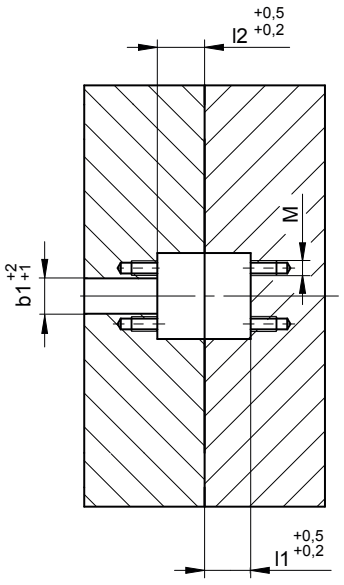

Auf Wunsch auch ohne Schmiernuten.

On request delivered without lubrication grooves.

Best. Nr. Order No.		Allgemeine Werkzeugbauteile	General Standard Components	Seite Page
S2101		**Datenring, Monate** ohne Höhenveränderung	**Date Ring, Months** without Axial Movement	**S2.1**
S2103		**Datenring, Jahre** ohne Höhenveränderung	**Date Ring, Years** without Axial Movement	**S2.1**
S2105		**Pfeileinsatz, Jahr**	**Arrow Insert, Year**	**S2.2**
S2106		**Pfeileinsatz**	**Arrow Insert**	**S2.2**
S2110		**Datenring, Tage** mit Höhenveränderung	**Date Ring, Days** with Axial Movement	**S2.3**
S2115		**Pfeileinsatz, Jahr**	**Arrow Insert, Year**	**S2.3**
S2116		**Pfeileinsatz**	**Arrow Insert**	**S2.3**
S2120		**Datumssteller für Druckgießwerk-zeuge,** **blank**	**Date Insert for Diecasting Molds,** **Blank**	**S2.4**
S2121		**Datumssteller für Druckgießwerk-zeuge,** **Jahr**	**Date Insert for Diecasting Molds,** **Year**	**S2.4**
S2130		**Datenring, Monate** mit Höhenveränderung	**Date Ring, Months** with Axial Movement	**S2.5**
S2131		**Datenring, Jahre** mit Höhenveränderung	**Date Ring, Years** with Axial Movement	**S2.5**
S2132	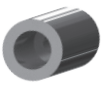	**Datenring, blank** mit Höhenveränderung	**Date Ring, Blank** with Axial Movement	**S2.5**
S2135		**Pfeileinsatz, Jahr**	**Arrow Insert, Year**	**S2.6**
S2136		**Pfeileinsatz**	**Arrow Insert**	**S2.6**
S2140		**Datenring, Monate** mit Höhenveränderung	**Date Ring, Months** with Axial Movement	**S2.7**

Best. Nr. Order No.		Allgemeine Werkzeugbauteile	General Standard Components	Seite Page
S2141		**Datenring, Jahre** mit Höhenveränderung	**Date Ring, Years** with Axial Movement	**S2.7**
S2142		**Datenring, blank** mit Höhenveränderung	**Date Ring, Blank** with Axial Movement	**S2.7**
S2145		**Pfeileinsatz, Jahr**	**Arrow Insert, Year**	**S2.8**
S2146		**Pfeileinsatz**	**Arrow Insert**	**S2.8**
S2149		**Recyclingelektrode**	**Electrode for Recycling**	**S2.9**
S2151		**Recyclingeinsatz** Standard-Ausführung	**Recycling Insert** Standard Type	**S2.10**
S2152		**Datenring, doppelt** ohne Höhenveränderung	**Date Ring, Double** without Axial Movement	**S2.11**
S2153		**Pfeileinsatz**	**Arrow Insert**	**S2.11**
INFO		**Beschriftungseinheit**	**Marking Unit**	**S2.12**
S2160		**Beschriftungseinheit**	**Marking Unit**	**S2.15**
S2162		**Wechseleinsatz** für Beschriftungseinheit	**Interchangeable Insert** for Marking Unit	**S2.16**
S2165		**Montagewerkzeug** für Beschriftungseinheit	**Mounting Tool** for Marking Unit	**S2.16**
S2166		**Wechseleinsatz** für Montagewerkzeug	**Interchangeable Insert** for Mounting Tool	**S2.16**
S2201		**Wärmeisolierplatte** **ANFRAGEFORMULAR**	**Thermal Insulating Sheet** **QUOTATION FORM**	**S2.17**
S2301		**Endschalter**	**Limit Switch**	**S2.21**

WEMA GmbH ▪ D-58515 Lüdenscheid ▪ Kalver Str. 28 ▪ Tel. 0 23 51 / 93 95 - 0 ▪ Fax 0 23 51 / 93 95 - 33 ▪ info@wema.de ▪ www.wema.de

[11/18]

Best. Nr. Order No.		Allgemeine Werkzeugbauteile	General Standard Components	Seite Page
S2305		**Stecker,** gerade	**Plug,** Straight	**S2.23**
S2306		**Stecker,** abgewinkelt	**Plug,** Angled	**S2.23**
S2307		**Prüfleuchte**	**Monitoring Lamp**	**S2.22**
S2320		**Auswerferpaket-Sicherung**	**Safety-Device for Ejector Assembly**	**S2.19**
INFO	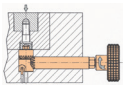	**Schnellwechselvorrichtung für kleine Werkzeugeinsätze**	**Quick-change Device for Small Mold Inserts**	**S2.24**
S2410		**Antriebeinsatz**	**Drive Insert**	**S2.26**
S2412		**Schlüssel für Antriebeinsatz**	**Key for Drive Insert**	**S2.26**
S2413		**Schlüsselverlängerung**	**Key Extension**	**S2.27**
S2415	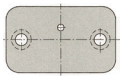	**Gegenlager**	**Counter Support**	**S2.27**
INFO		**Wechseleinsatz-Befestigung für mittlere und große Werkzeuge**	**Tightening Unit for Interchangeable Insert for Medium and Large Molds**	**S2.28**
S2401		**Schneckenkörper**	**Worm Gear**	**S2.29**
S2402		**Schneckenkörper-Rohling**	**Worm Gear, Blank**	**S2.29**
S2405		**Arbeitsspindel**	**Tightening Tool**	**S2.29**
S2407		**Halteplatte**	**Stop Bracket**	**S2.29**

Datenring, Monate, Jahre
ERMANNO BALZI

Date Ring, Months, Years

S2101/ . . . **(Monate / Months)**

S2103/ . . . **(Jahre / Years)**

Mat.: 1.4021 / 50 - 55 HRC

ohne Höhenveränderung des Stelleinsatzes

no axial movement of insert during adjustment

Innenteile **S2105** und **S2106** gehören nicht zum Lieferumfang.

Inserts **S2105** and **S2106** must be ordered separately.

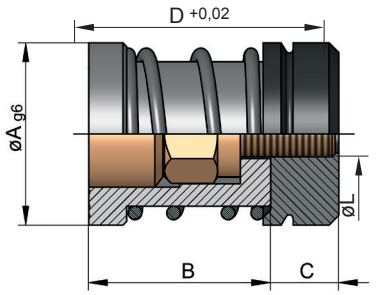

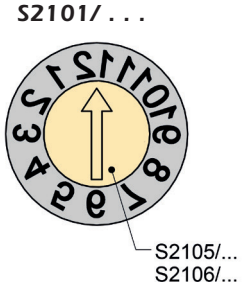

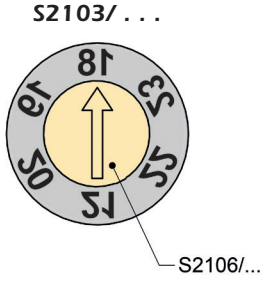

B	C	D	L	A	Best. Nr. / Order No.	Best. Nr. / Order No.
7	3	10	M2,5	**6**	**S2101/ 6**	**S2103/ 6**
8	4	12	M3	**8**	**S2101/ 8**	**S2103/ 8**
10	4	14	M3	**10**	**S2101/ 10**	**S2103/ 10**
10	4	14	M4	**12**	**S2101/ 12**	**S2103/ 12**
10	4	14	M4	**16**	**S2101/ 16**	**S2103/ 16**

Einbauhinweise:
① Gewindeeinsatz einbauen, Kragen nach oben.
② Einsatz mit Stempel in Position bringen.
③ Datumsteller einsetzen und mit Schraubendreher in Pfeilrichtung befestigen.

Mounting instructions:
① Push in threaded insert, collar upwards.
② Position the insert using a punch.
③ Mount and set the complete date insert using a screw driver.

Einbau mit Gewindeeinsatz (Haltelager) /
Mounting with threaded insert (Fastening washer)

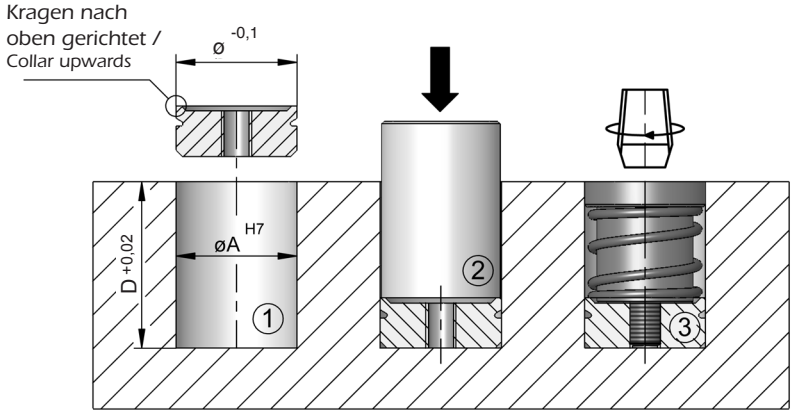

Einbau ohne Gewindeeinsatz /
Mounting without threaded insert

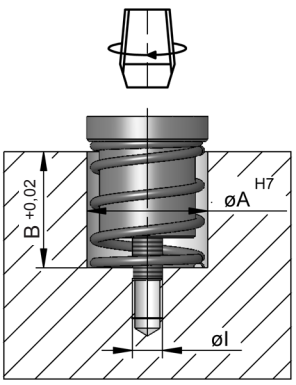

Pfeileinsatz, Jahr, Pfeil
ERMANNO BALZI

Arrow Insert, Year, Arrow

S2105/ . . . (Jahr / Year)

S2106/ . . . (Pfeil / Arrow)

Mat.: 1.4021 / 50 - 55 HRC

für Datenring **S2101** und **S2103**

used with date ring **S2101** and **S2103**

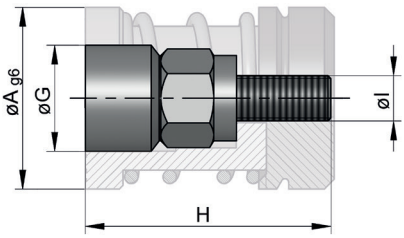

S2105/ . . .

S2106/ . . .

G	H	I	A S2101/S2103	Best. Nr. / Order No.	Best. Nr. / Order No.
3,8	10	M2,5	**6**	**S2105/ 6/a**	**S2106/ 6**
5	12	M3	**8**	**S2105/ 8/a**	**S2106/ 8**
6	14	M3	**10**	**S2105/ 10/a**	**S2106/ 10**
7	14	M4	**12**	**S2105/ 12/a**	**S2106/ 12**
9	14	M4	**16**	**S2105/ 16/a**	**S2106/ 16**

Bei Pfeileinsatz **S2105** die gewünschte Jahreszahl **(a)** bitte als Anhang an die Bestellnummer setzen.

Please attach the desired date (**a**) to the order number of arrow insert **S2105**.

WEMA GmbH ▪ D-58515 Lüdenscheid ▪ Kalver Str. 28 ▪ Tel. 0 23 51 / 93 95 - 0 ▪ Fax 0 23 51 / 93 95 - 33 ▪ info@wema.de ▪ www.wema.de
[11/18]

Datenring, Tage
ERMANNO BALZI

Date Ring, Days

S2110/ . . .

Mat.: 1.4021 / 50 - 55 HRC

Höhenveränderung des Stelleinsatzes max. 0,35 mm

Axial movement of insert max. 0,35 mm during adjustment

Innenteile **S2115** und **S2116** gehören nicht zum Lieferumfang.

Inserts **S2115** and **S2116** must be ordered separately.

*** Einbauhinweise siehe Seite S2.1**

*** For mounting instructions ref. to page S2.1**

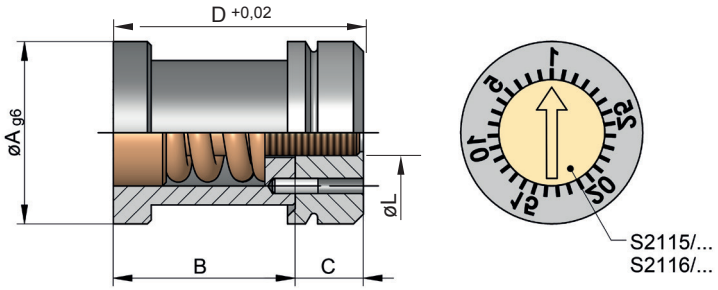

B	C	D*	L	A	Best. Nr. / Order No.
10	4	14	M3	**10**	**S2110/ 10**
10	4	14	M4	**12**	**S2110/ 12**
10	4	14	M4	**16**	**S2110/ 16**

Pfeileinsatz, Jahr, Pfeil
ERMANNO BALZI

Arrow Insert, Year, Arrow

S2115/ . . . (Jahr / Year)

S2116/ . . . (Pfeil / Arrow)

Mat.: 1.4021 / 50 - 55 HRC

für Datenring **S2110**

used for date ring **S2110**

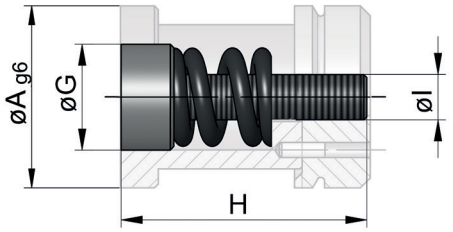

S2115/ . . .

S2116/ . . .

G	H	I	A S2110	Best. Nr. / Order No.	Best. Nr. / Order No.
6	14	M3x0,35	**10**	**S2115/ 10/a**	**S2116/ 10**
7	14	M4x0,35	**12**	**S2115/ 12/a**	**S2116/ 12**
9	14	M4x0,35	**16**	**S2115/ 16/a**	**S2116/ 16**

Bei Pfeileinsatz **S2115** die gewünschte Jahreszahl **(a)** bitte als Anhang an die Bestellnummer setzen.

Please attach the desired date (**a**) to the order number of arrow insert **S2115**.

Datumssteller für Druckgießwerkzeuge

Date Insert for Diecasting Molds

S2120/ . . . (blank / blank)

S2121/ . . . (Jahr / Year)

Mat.: 1.4021 / 46 - 48 HRC

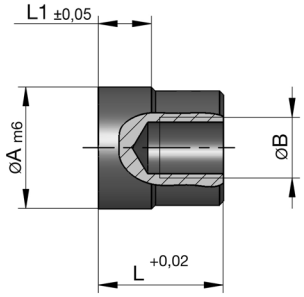

S2120/ . . .

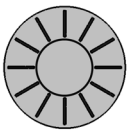

S2121/ . . .

B	L	L1	A	Best. Nr. / Order No.	Best. Nr. / Order No.
M3	10	4	**5**	**S2120/ 5**	**S2121/ 5/a**
M4	10	4	**6**	**S2120/ 6**	**S2121/ 6/a**
M4	10	4	**8**	**S2120/ 8**	**S2121/ 8/a**
M5	12	5	**10**	**S2120/ 10**	**S2121/ 10/a**
M6	14	5	**12**	**S2120/ 12**	**S2121/ 12/a**
M6	14	6	**16**	**S2120/ 16**	**S2121/ 16/a**
M6	16	6	**20**	**S2120/ 20**	**S2121/ 20/a**

Bei Pfeileinsatz **S2121** die gewünschte Jahreszahl **(a)** bitte als Anhang an die Bestellnummer setzen.

Please attach the desired date (**a**) to the order number of arrow insert **S2121**.

Einbauhinweise:

Mounting instructions:

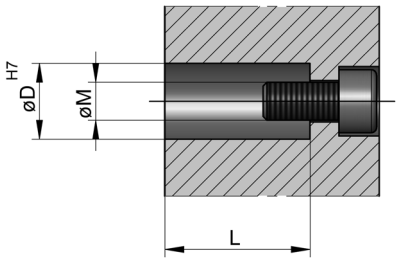

WEMA GmbH ▪ D-58515 Lüdenscheid ▪ Kalver Str. 28 ▪ Tel. 0 23 51 / 93 95 - 0 ▪ Fax 0 23 51 / 93 95 - 33 ▪ info@wema.de ▪ www.wema.de

[11/18]

Datenring, Monate, Jahre, blank

Date Ring, Months, Years, Blank

S2130/ . . . (Monate / Months)

S2131/ . . . (Jahre / Years)

S2132/ . . . (blank / blank)

Mat.: 1.4021 / 50 - 55 HRC

Innenteile **S2135** und **S2136** gehören nicht zum Lieferumfang.

Inserts **S2135** and **S2136** must be ordered separately.

S = max. Höhenverstellung

S = max. axial movement

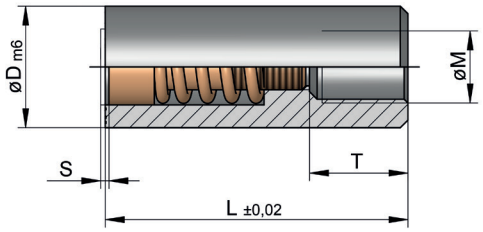

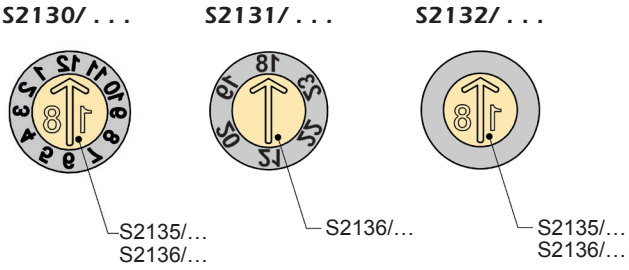

L	M	T	S	D	Best. Nr. / Order No.	Best. Nr. / Order No.	Best. Nr. / Order No.
17	M3	3,5	0,20	**5**	**S2130/ 5**	**S2131/ 5**	**S2132/ 5**
17	M3	3,5	0,20	**6**	**S2130/ 6**	**S2131/ 6**	**S2132/ 6**
20	M4	4	0,35	**8**	**S2130/ 8**	**S2131/ 8**	**S2132/ 8**
20	M4	4	0,35	**10**	**S2130/ 10**	**S2131/ 10**	**S2132/ 10**
25	M6	6	0,50	**12**	**S2130/ 12**	**S2131/ 12**	**S2132/ 12**
33	M8	8	0,60	**16**	**S2130/ 16**	**S2131/ 16**	**S2132/ 16**

Einbauhinweise:

Mounting instructions:

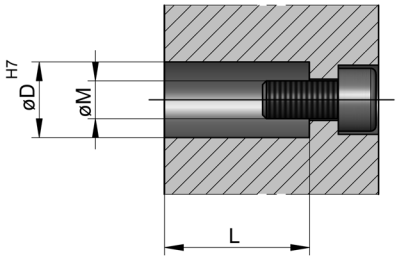

Pfeileinsatz, Jahr, Pfeil

Arrow Insert, Year, Arrow

S2135/ . . . (Jahr / Year)

S2136/ . . . (Pfeil / Arrow)

Mat.: 1.4021 / 50 - 55 HRC

für Datenringe **S2130**, **S2131** und **S2132**

used for date rings **S2130**, **S2131** and **S2132**

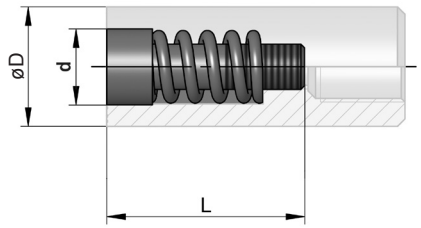

S2135/ . . .

S2136/ . . .

d	L	D S2130/S2131/S2132	Best. Nr. / Order No.	Best. Nr. / Order No.
3,1	13	**5**	**S2135/ 5/a**	**S2136/ 5**
3,1	13	**6**	**S2135/ 6/a**	**S2136/ 6**
4,6	14	**8**	**S2135/ 8/a**	**S2136/ 8**
4,6	14	**10**	**S2135/ 10/a**	**S2136/ 10**
6,4	17	**12**	**S2135/ 12/a**	**S2136/ 12**
8,4	23	**16**	**S2135/ 16/a**	**S2136/ 16**

Bei Pfeileinsatz **S2135** die gewünschte Jahreszahl **(a)** bitte als Anhang an die Bestellnummer setzen.

Please attach the desired date (**a**) to the order number of arrow insert **S2135**.

Einbauhinweise:

Mounting instructions:

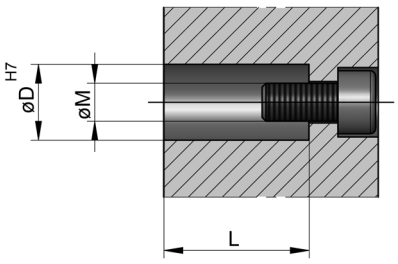

WEMA GmbH ▪ D-58515 Lüdenscheid ▪ Kalver Str. 28 ▪ Tel. 0 23 51 / 93 95 - 0 ▪ Fax 0 23 51 / 93 95 - 33 ▪ info@wema.de ▪ www.wema.de

[11/18]

Datenring, Monate, Jahre, blank

Date Ring, Months, Years, Blank

S2140/ . . . (Monate / Months)

S2141/ . . . (Jahre / Years)

S2142/ . . . (blank / blank)

Mat.: 1.4021 / 50 - 55 HRC

Innenteile **S2145** und **S2146** gehören nicht zum Lieferumfang.

S = max. Höhenverstellung

Inserts **S2145** and **S2146** must be ordered separately.

S = max. axial movement

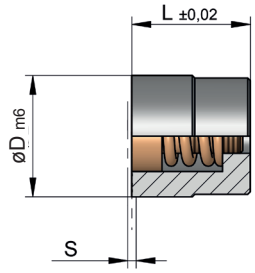

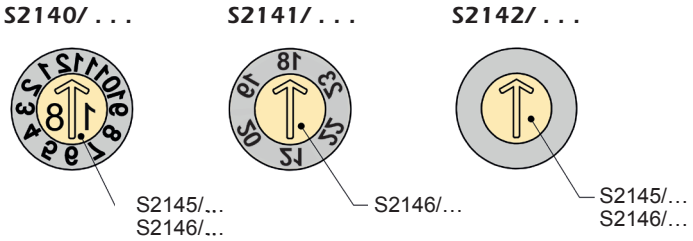

L	S	D	Best. Nr. / Order No.	Best. Nr. / Order No.	Best. Nr. / Order No.
8	0,20	**5**	**S2140/ 5**	**S2141/ 5**	**S2142/ 5**
8	0,20	**6**	**S2140/ 6**	**S2141/ 6**	**S2142/ 6**
10	0,25	**8**	**S2140/ 8**	**S2141/ 8**	**S2142/ 8**
12	0,35	**10**	**S2140/ 10**	**S2141/ 10**	**S2142/ 10**
14	0,35	**12**	**S2140/ 12**	**S2141/ 12**	**S2142/ 12**
14	0,35	**16**	**S2140/ 16**	**S2141/ 16**	**S2142/ 16**
16	0,35	**20**	**S2140/ 20**	**S2141/ 20**	**S2142/ 20**

Einbauhinweise:

Mounting instructions:

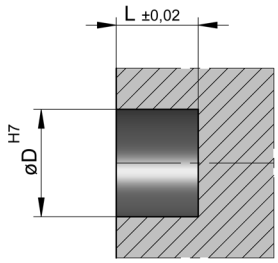

Pfeileinsatz, Jahr, Pfeil	Arrow Insert, Year, Arrow

S2145/ . . . (Jahr / Year)

S2146/ . . . (Pfeil / Arrow)

Mat.: 1.4021 / 50 - 55 HRC

für Datenringe **S2140**, **S2141** und **S2142**

used for date rings **S2140**, **S2141** and **S2142**

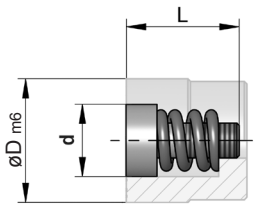

S2145/ . . .

S2146/ . . .

d	L	D S2140/S2141/S2142	Best. Nr. / Order No.	Best. Nr. / Order No.
3,1	8	**5**	**S2145/ 5/a**	**S2146/ 5**
3,1	8	**6**	**S2145/ 6/a**	**S2146/ 6**
4,4	10	**8**	**S2145/ 8/a**	**S2146/ 8**
5,2	12	**10**	**S2145/ 10/a**	**S2146/ 10**
6,2	14	**12**	**S2145/ 12/a**	**S2146/ 12**
8,2	14	**16**	**S2145/ 16/a**	**S2146/ 16**
11	16	**20**	**S2145/ 20/a**	**S2146/ 20**

Bei Pfeileinsatz **S2145** die gewünschte Jahreszahl **(a)** bitte als Anhang an die Bestellnummer setzen.

Please attach the desired date (**a**) to the order number of arrow insert **S2145**.

Einbauhinweise:

Mounting instructions:

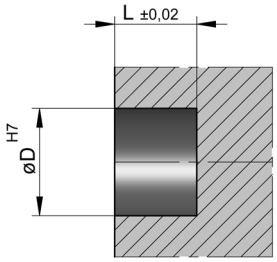

WEMA GmbH ▪ D-58515 Lüdenscheid ▪ Kalver Str. 28 ▪ Tel. 0 23 51 / 93 95 - 0 ▪ Fax 0 23 51 / 93 95 - 33 ▪ info@wema.de ▪ www.wema.de

[11/18]

S2149/ . . .

Mat.: Kupfer

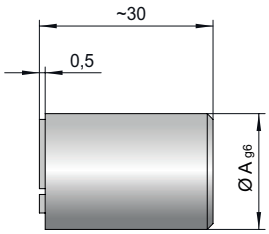

Mat.: Copper

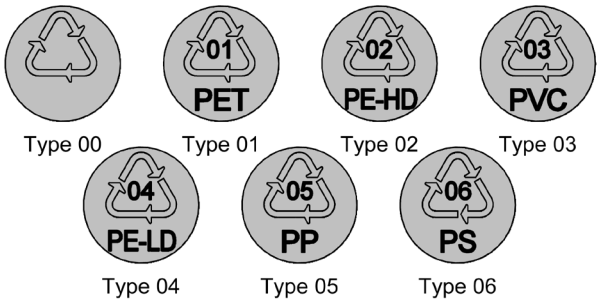

S	A	Type	Best. Nr. / Order No.
4	**6**	**00**	**S2149/ 6x00**
		01 (PET)	**S2149/ 6x01**
		02 (PE-HD)	**S2149/ 6x02**
		03 (PVC)	**S2149/ 6x03**
		04 (PE-LD)	**S2149/ 6x04**
		05 (PP)	**S2149/ 6x05**
		06 (PS)	**S2149/ 6x06**
5	**8**	**00**	**S2149/ 8x00**
		01 (PET)	**S2149/ 8x01**
		02 (PE-HD)	**S2149/ 8x02**
		03 (PVC)	**S2149/ 8x03**
		04 (PE-LD)	**S2149/ 8x04**
		05 (PP)	**S2149/ 8x05**
		06 (PS)	**S2149/ 8x06**
6	**10**	**00**	**S2149/ 10x00**
		01 (PET)	**S2149/ 10x01**
		02 (PE-HD)	**S2149/ 10x02**
		03 (PVC)	**S2149/ 10x03**
		04 (PE-LD)	**S2149/ 10x04**
		05 (PP)	**S2149/ 10x05**
		06 (PS)	**S2149/ 10x06**
8	**12**	**00**	**S2149/ 12x00**
		01 (PET)	**S2149/ 12x01**
		02 (PE-HD)	**S2149/ 12x02**
		03 (PVC)	**S2149/ 12x03**
		04 (PE-LD)	**S2149/ 12x04**
		05 (PP)	**S2149/ 12x05**
		06 (PS)	**S2149/ 12x06**
10	**16**	**00**	**S2149/ 16x00**
		01 (PET)	**S2149/ 16x01**
		02 (PE-HD)	**S2149/ 16x02**
		03 (PVC)	**S2149/ 16x03**
		04 (PE-LD)	**S2149/ 16x04**
		05 (PP)	**S2149/ 16x05**
		06 (PS)	**S2149/ 16x06**
12	**20**	**00**	**S2149/ 20x00**
		01 (PET)	**S2149/ 20x01**
		02 (PE-HD)	**S2149/ 20x02**
		03 (PVC)	**S2149/ 20x03**
		04 (PE-LD)	**S2149/ 20x04**
		05 (PP)	**S2149/ 20x05**
		06 (PS)	**S2149/ 20x06**

Recyclingeinsatz, Standard-Ausführung

Recycling Insert, Standard Type

S2151/ . . .

Mat.: 1.4021 / 50 - 55 HRC

Einbauhinweise siehe Seite S2.7 /
For mounting instructions ref. to page S2.7

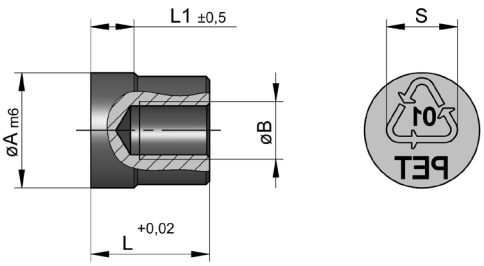

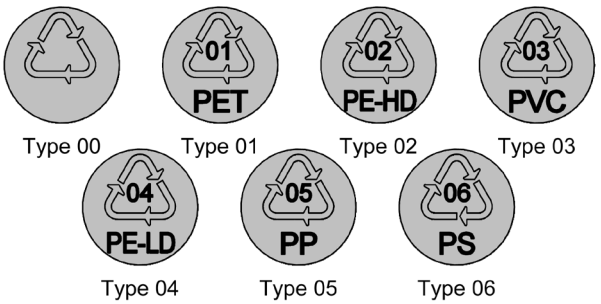

B	L	L1	S	A	Type	Best. Nr. / Order No.
M3	10	4	3	**5**	**00**	**S2151/ 5x00**
					01 (PET)	**S2151/ 5x01**
					02 (PE-HD)	**S2151/ 5x02**
					03 (PVC)	**S2151/ 5x03**
					04 (PE-LD)	**S2151/ 5x04**
					05 (PP)	**S2151/ 5x05**
					06 (PS)	**S2151/ 5x06**
M4	10	4	4	**6**	**00**	**S2151/ 6x00**
					01 (PET)	**S2151/ 6x01**
					02 (PE-HD)	**S2151/ 6x02**
					03 (PVC)	**S2151/ 6x03**
					04 (PE-LD)	**S2151/ 6x04**
					05 (PP)	**S2151/ 6x05**
					06 (PS)	**S2151/ 6x06**
M4	10	4	5	**8**	**00**	**S2151/ 8x00**
					01 (PET)	**S2151/ 8x01**
					02 (PE-HD)	**S2151/ 8x02**
					03 (PVC)	**S2151/ 8x03**
					04 (PE-LD)	**S2151/ 8x04**
					05 (PP)	**S2151/ 8x05**
					06 (PS)	**S2151/ 8x06**
M5	12	5	6	**10**	**00**	**S2151/ 10x00**
					01 (PET)	**S2151/ 10x01**
					02 (PE-HD)	**S2151/ 10x02**
					03 (PVC)	**S2151/ 10x03**
					04 (PE-LD)	**S2151/ 10x04**
					05 (PP)	**S2151/ 10x05**
					06 (PS)	**S2151/ 10x06**
M6	14	5	8	**12**	**00**	**S2151/ 12x00**
					01 (PET)	**S2151/ 12x01**
					02 (PE-HD)	**S2151/ 12x02**
					03 (PVC)	**S2151/ 12x03**
					04 (PE-LD)	**S2151/ 12x04**
					05 (PP)	**S2151/ 12x05**
					06 (PS)	**S2151/ 12x06**
M6	14	6	10	**16**	**00**	**S2151/ 16x00**
					01 (PET)	**S2151/ 16x01**
					02 (PE-HD)	**S2151/ 16x02**
					03 (PVC)	**S2151/ 16x03**
					04 (PE-LD)	**S2151/ 16x04**
					05 (PP)	**S2151/ 16x05**
					06 (PS)	**S2151/ 16x06**
M6	16	6	12	**20**	**00**	**S2151/ 20x00**
					01 (PET)	**S2151/ 20x01**
					02 (PE-HD)	**S2151/ 20x02**
					03 (PVC)	**S2151/ 20x03**
					04 (PE-LD)	**S2151/ 20x04**
					05 (PP)	**S2151/ 20x05**
					06 (PS)	**S2151/ 20x06**

WEMA GmbH ▪ D-58515 Lüdenscheid ▪ Kalver Str. 28 ▪ Tel. 0 23 51 / 93 95 - 0 ▪ Fax 0 23 51 / 93 95 - 33 ▪ info@wema.de ▪ www.wema.de

[11/18]

Datenring, doppelt (Monate, Jahre)
ERMANNO BALZI

Date Ring, Double (Months, Years)

S2152/ . . .

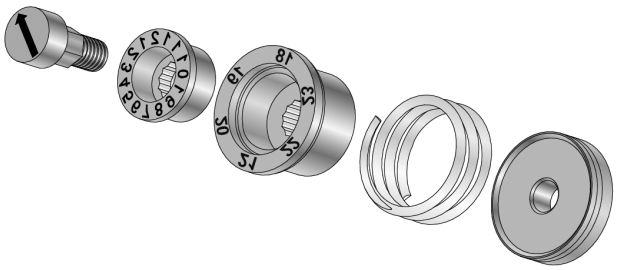

Mat.: 1.4021 / 50 - 55 HRC

- Datenringe 12 Monate und 6 Jahre.
- Einbau erfolgt von der Platten-Frontseite.
- Ohne Höhenveränderung der Stelleinsätze.

- Date rings 12 months and 6 years.
- Front-assembly.
- Accurate positioning of the insert against the crown.

Pfeileinsatz **S2153/ ...** gehört nicht zum Lieferumfang.

Arrow insert **S2153/ ...** not included in the delivery.

Einbauhinweise siehe Seite S2.1

For mounting instructions ref. to page S2.1

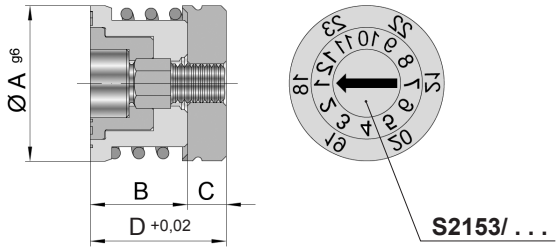

B	C	D	A	Best. Nr. / Order No.
8	4	12	**8**	**S2152/ 8**
10	4	14	**10**	**S2152/ 10**
10	4	14	**12**	**S2152/ 12**
10	4	14	**16**	**S2152/ 16**

Pfeileinsatz
ERMANNO BALZI

Arrow Insert

S2153/ . . .

Mat.: 1.4021 / 50 - 55 HRC

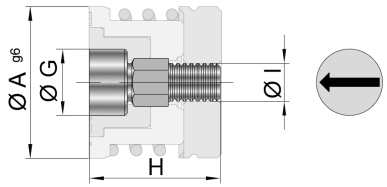

G	H	I	A S2151	Best. Nr. / Order No.
3,8	12	M2,5	**8**	**S2153/ 8**
4,8	14	M3	**10**	**S2153/ 10**
5,8	14	M4	**12**	**S2153/ 12**
7	14	M4	**16**	**S2153/ 16**

INFO

Beschriftungseinheit

Die WEMA-Beschriftungseinheit **S2160/...** zeichnet sich durch die geniale Wechseltechnik von der Werkzeugtrennebene aus.
Der Wechseleinsatz kann mit Beschriftung und Kontur versehen werden. Vorteilhaft einsetzbar in Spritzgieß-, Druckgieß-, Press- und Blaswerkzeugen.
Die geringen Einbaumaße erlauben einen Mehrfacheinbau, wobei ein getrennter Austausch der beschrifteten Einsätze möglich ist.
Die universelle Nutzung ist ein weiterer großer Vorteil.
Patent ist angemeldet.

Besondere Merkmale:

- Geringe Stillstandzeiten durch schnelles Wechseln in der Maschine.
- Problemloser Austausch mit Hilfe des Montagewerkzeuges.
- Keine Befestigungsmarkierung.
- Kleine Einbaumaße.
- Einfach- und Mehrfacheinbau (Aneinanderreihen) ist möglich.
- Als Beschriftungseinheit **S2160** oder als Wechseleinsatz **S2162** erhältlich.
- Vielfältige Anwendungsmöglichkeiten:
  Beschriftung erhaben oder vertieft
  Einbringen von Konturen
  Freiformflächen
  Angusskanäle öffnen oder sperren.

Marking Unit

The WEMA-Marking Unit **S2160/...** is unique due to its ingenious way of interchangeability from the parting line.
The interchangeable insert can be machined with lettering and contour. Preferably used in injection-, die cast-, compression- and blow molds. The compact design of marking units allows for multiple fitting, but separate changing of single inserts is always possible.
The multi-purpose application of these units is another major advantage.
Patent pending.

Features:

- Less production downtimes due to quick replacing of insert on the machine.
- Easy exchanging of inserts using mounting tool.
- No additional fixing marks.
- Compact design.
- Both single- and multiple fitting (join in sequence) of marking inserts is possible.
- Available as complete marking unit **S2160** or interchangeable insert **S2162**.
- Great variety of applications:
  Lettering as raised or recessed design
  Surface of insert can be shaped as required
  Runners can be opened or blocked

Beschriftungsbeispiele:

Examples of lettering:

Materialien	>PA6 GF30<	**Type of plastics**
Recycling- und Lebensmittelsymbole	80 29	**Codes for recycling- and food suitability**
Schicht Nr.	3. Schicht 7/2018	**Shift No.**
Kalenderwoche Jahr	KW38 2018	**Week Year**
Teile Nr. Kunden Nr.	Nr. 090812W	**Part No. Customer No.**
Logo	WEMA.gmbh	**Company logo**

WEMA GmbH ▪ D-58515 Lüdenscheid ▪ Kalver Str. 28 ▪ Tel. 0 23 51 / 93 95 - 0 ▪ Fax 0 23 51 / 93 95 - 33 ▪ info@wema.de ▪ www.wema.de
[11/18]

INFO

Beschriftungseinheit

Marking Unit

Anwendungsbeispiele:

Application examples:

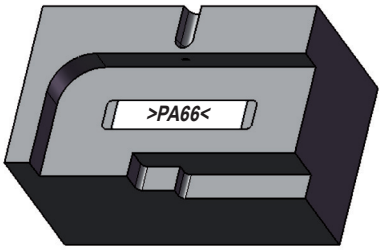

Einbau 1-fach
Beschriftung erhaben oder vertieft

Single fitting
Lettering raised or recessed

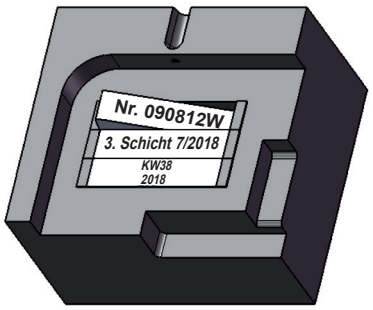

Einbau mehrfach
Beschriftung erhaben oder vertieft

Multiple fitting
Lettering raised or recessed

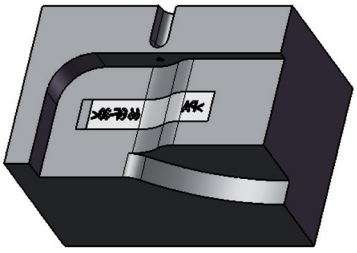

Einbau in Konturfläche

Mounting into shaped surface

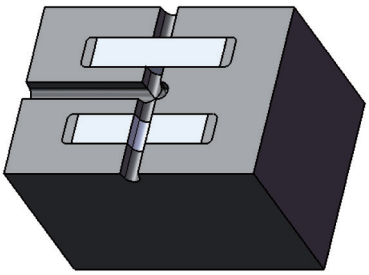

Angusskanal öffnen oder sperren

Runners opened or blocked

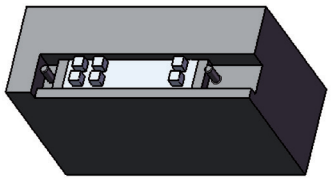

Kontur erhaben
(z.B. Durchbrüche)

Raised contours
(e.g. openings)

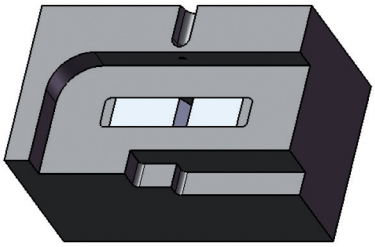

Kontur vertieft

Recessed contour

Hinweis:
Sonderkonturen können auf Anfrage schnellstens geliefert werden!
Bitte sprechen Sie uns an.
Einsätze mit Beschriftung nach Ihren Angaben liefern wir kurzfristig!

Please note:
Special designs or shapes according to your specifications can be delivered shortly!
Please contact us.
Inserts with marking according to your specifications can be supplied shortly!

WEMA GmbH ▪ D-58515 Lüdenscheid ▪ Kalver Str. 28 ▪ Tel. 0 23 51 / 93 95 - 0 ▪ Fax 0 23 51 / 93 95 - 33 ▪ info@wema.de ▪ www.wema.de

INFO

Beschriftungseinheit

Marking Unit

Einbauhinweise:

- Beim Erstellen der Einbauräume sind die Maße l1, b1 und h1 unbedingt einzuhalten. (Bild ①)
- Beim 1-fach Einbau kann ein Radius von 1,5 mm (4x) angebracht werden.
- Die Beschriftungseinheit kann entweder von der Trennebene (M3) oder von unten (M4) verschraubt werden. (Bild ①)
- Beim Mehrfacheinbau werden die verschiedenen Aufnahmen mit einem Zylinderstift ø3 mm verbunden. Ein Distanzstück als Gegenlager ist vorzusehen. (Bild ②)
- Wichtig ist, dass die Demontageseite firmenintern festgelegt wird (z.B. die Öffnungsseite ist am Schriftende).
- Es ist darauf zu achten, dass der Anspritzpunkt nicht gegenüber der Beschriftungseinheit angebracht wird.
- Über eine kreisförmige Bewegung wird der Wechseleinsatz **S2162/ ...** eingeführt und in der Endstellung durch einen federbetätigten Zylinderstift gesichert. (Bild ①)
- Der Ausbau erfolgt mit dem handbetätigten Montagewerkzeug **S2165/ ...**

Mounting instructions:

- When machining pocket, the dimensions l1, b1 and h1 must be strictly observed. (Fig. ①)
- For single fitting an outer radius of 1,5 mm (4x) is recommended.
- The marking unit can either be fixed from the parting line (M3) or with a M4-screw from underneath. (Fig. ①)
- For multiple fitting the various housings are linked by means of a dowel pin, Dia. 3 mm. A spacer which serves as support must be inserted. (Fig. ②)
- It is important that the dismantling area is fixed according to in-house standards (e.g. the opening side is always at the lettering end).
- It must be ensured, that the gate is not positioned just opposite to the marking unit.
- The interchangeable insert **S2162/...** will be installed by doing a circular movement. Final position is reached as soon as the nose interlocks with spring loaded dowel pin. (Fig. ①)
- Dismantling is done with hand-operated mounting tool **S2165/ ...**

1-fach Einbau / Single Fitting

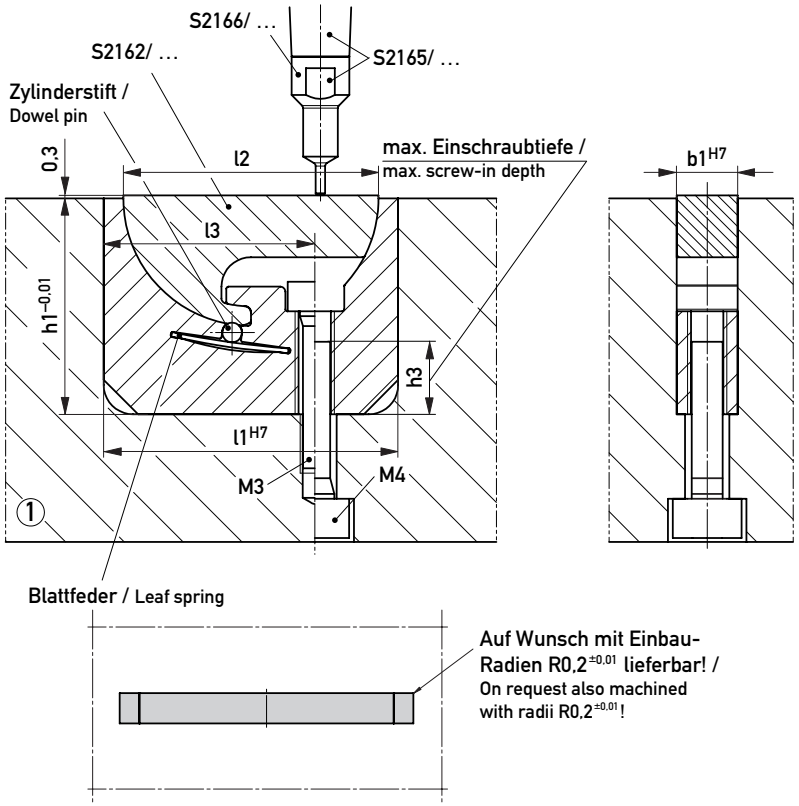

Mehrfacheinbau / Multiple Fitting

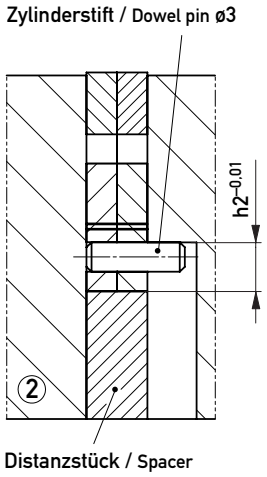

Wechseleinsatz / Interchang. Insert	d2	h1	h2	h3	l1 max.	l3	**l2**	**b1**	**Best. Nr. / Order No.**
S2162/ 8x3,1	–	14	5	–	12	–	**8**	**3,1**	**S2160/ 8x 3,1**
12x3,1	–		5	–	16	–	**12**	**3,1**	**S2160/ 12x 3,1**
16x3,1	–	16	5	–	20	–	**16**	**3,1**	**S2160/ 16x 3,1**
26x3,1	–	22	5	–	30	–	**26**	**3,1**	**S2160/ 26x 3,1**
S2162/ 26x6,2	M4	22	–	10	30	21,5	**26**	**6,2**	**S2160/ 26x 6,2**
54x12,4	M6	38	–	12	58	42	**52**	**12,4**	**S2160/ 52x 12,4**

WEMA GmbH ▪ D-58515 Lüdenscheid ▪ Kalver Str. 28 ▪ Tel. 0 23 51 / 93 95 - 0 ▪ Fax 0 23 51 / 93 95 - 33 ▪ info@wema.de ▪ www.wema.de
[11/18]

Beschriftungseinheit | **Marking Unit**

S2160/ . . .

Mat.: 1.2083, 52+/-1HRC, 1.2343, 46+2HRC

Einzelteile:
① Aufnahme
② Wechseleinsatz **S2162/...**
③ Blattfeder
④ Zylinderstift

Single components:
① Housing
② Interchangeable insert **S2162/...**
③ Leaf spring
④ Dowel pin

Wechseleinsatz siehe S2162/ . . .

For interchangeable insert refer S2162/ . . .

Type A

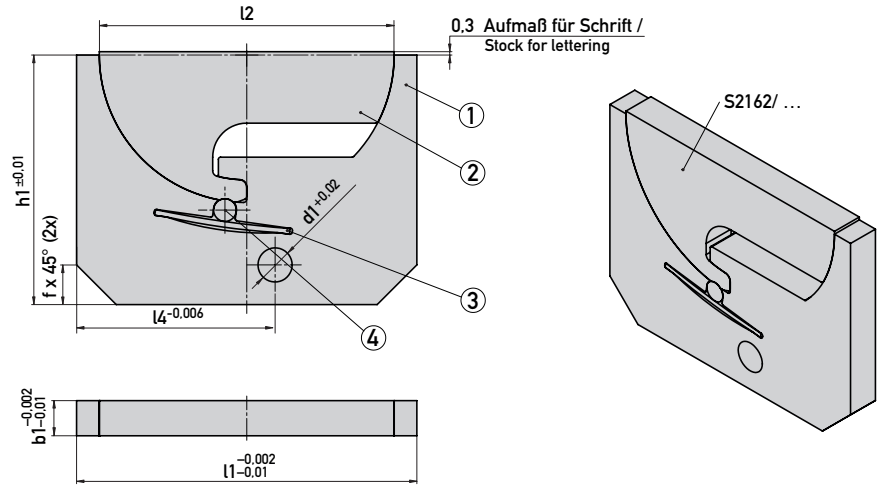

Type B

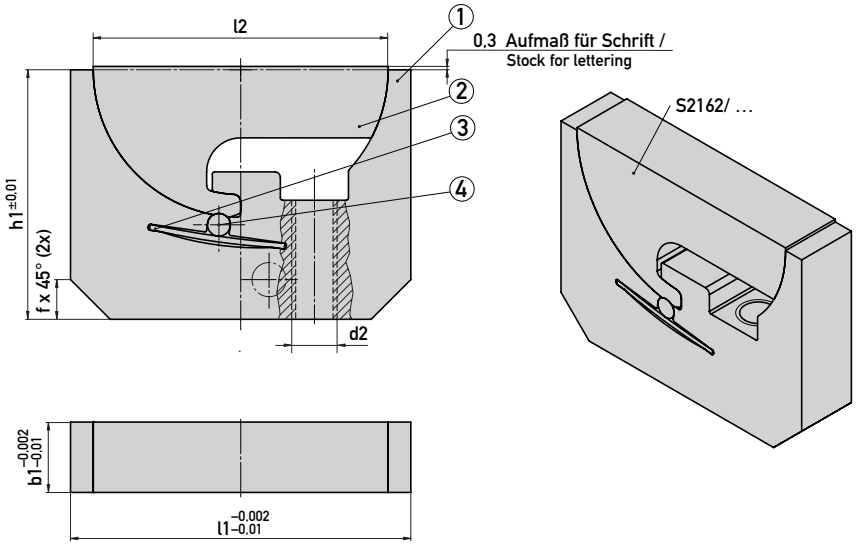

Type	d1	d2	f	l1	l4	h1	l2	b1	Best. Nr. / Order No.	Best. Nr. / Order No.
A	3	–	2,5	12	4,5	14	**8**	**3,1**	**S2160/ 8x 3,1/1.2083**	**S2160/ 8x 3,1/1.2343**
A	3	–	3,5	16	6,5	14	**12**	**3,1**	**S2160/ 12x 3,1/1.2083**	**S2160/ 12x 3,1/1.2343**
A	3	–	3,5	20	7,5	16	**16**	**3,1**	**S2160/ 16x 3,1/1.2083**	**S2160/ 16x 3,1/1.2343**
A	3	–	3,5	30	17,5	22	**26**	**3,1**	**S2160/ 26x 3,1/1.2083**	**S2160/ 26x 3,1/1.2343**
B	–	M4	3,5	30	–	22	**26**	**6,2**	**S2160/ 26x 6,2/1.2083**	**S2160/ 26x 6,2/1.2343**
B	–	M6	3,5	58	–	38	**52**	**12,4**	**S2160/ 52x12,4/1.2083**	**S2160/ 52x12,4/1.2343**

Hinweis:
Auf Wunsch kann die Beschriftungseinheit **S2160/26x6,2** auch mit der Bohrung d1 = 3 mm geliefert werden.

Please note:
If required the marking unit **S2160/26x6,2** can also be delivered with bore d1 = 3 mm.

Wechseleinsatz für Beschriftungseinheit

Interchangeable Insert for Marking Unit

S2162/ . . .

Mat.: 1.2083, 52+/-1HRC, 1.2343, 46+2HRC

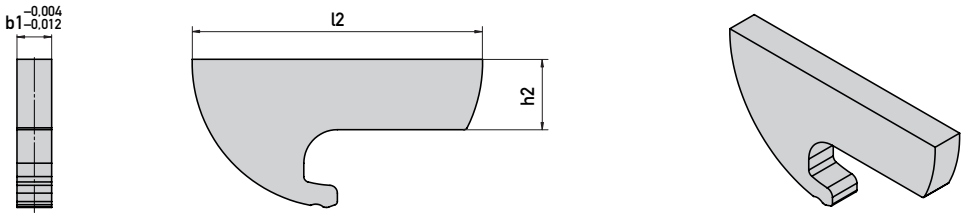

h2	l2	b1	Best. Nr. / Order No.	Best. Nr. / Order No.
1,77	8	3,1	S2162/ 8x 3,1/1.2083	S2162/ 8x 3,1/1.2343
2,5	12	3,1	S2162/ 12x 3,1/1.2083	S2162/ 12x 3,1/1.2343
3,5	16	3,1	S2162/ 16x 3,1/1.2083	S2162/ 16x 3,1/1.2343
6,3	26	3,1	S2162/ 26x 3,1/1.2083	S2162/ 26x 3,1/1.2343
6,3	26	6,2	S2162/ 26x 6,2/1.2083	S2162/ 26x 6,2/1.2343
14,3	52	12,4	S2162/ 52x12,4/1.2083	S2162/ 52x12,4/1.2343

Montagewerkzeug für Beschriftungseinheit

Mounting Tool for Marking Unit

S2165/ 2,5x81

Mat.: Messing
Lieferumfang: 1 Griff und 3 Einsätze

Mat.: Brass
Included in delivery: 1 Handle and 3 inserts

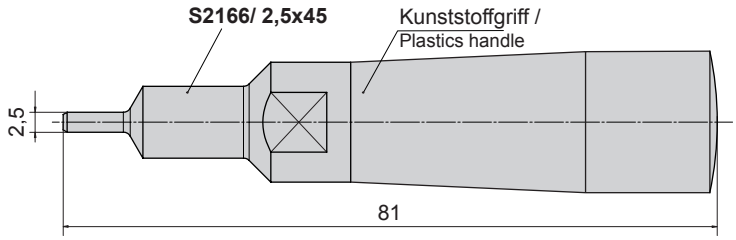

Wechseleinsatz für Montagewerkzeug

Interchangeable Insert for Mounting Tool

S2166/ 2,5x45

Mat.: Messing / Brass

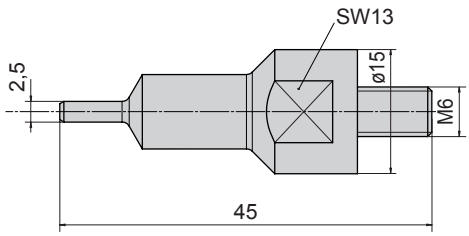

WEMA GmbH ▪ D-58515 Lüdenscheid ▪ Kalver Str. 28 ▪ Tel. 0 23 51 / 93 95 - 0 ▪ Fax 0 23 51 / 93 95 - 33 ▪ info@wema.de ▪ www.wema.de
[11/18]

INFO

Wärmeisolierplatte

Thermal Insulating Sheet

S2201/ 1 Mat.: Glasfasergewebe mit Duroplastharz / Glass fiber fabric with thermosetting resin
S2201/ 2 Mat.: Glasfaserverstärkte Harzmatrix / Glass fiber reinforced resin matrix
S2201/ 3 Mat.: Calciumsilikatplatte / Calcium silicate plate
S2201/ 4 Mat.: Glimmerpapier; Silikonharz / Mica paper; Silicone resin
S2201/ 5 Mat.: Glasfaserverstärkte Harzmatrix / Glass fiber reinforced resin matrix

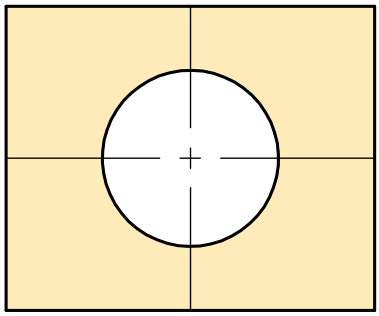

WEMA-Wärmeisolierplatten entsprechen neuesten Erkenntnissen auf dem Gebiet der Wärmedämmung, hergestellt für beheizte Maschinen und Werkzeuge.

Vorteile:
- Energieeinsparung bis zu 50%.
- Schutz für Maschinen und Aggregate gegen Überhitzung.
- Gezielte Verteilung des Wärmeflusses.
- Verringerung der Wärmeabstrahlung bei Maschinen und Werkzeugen.

Wir liefern WEMA-Wärmeisolierplatten als Zuschnitte, bzw. Fertigteile einbaugerecht, nach Ihren Angaben und Zeichnungen.

WEMA-Thermal insulating sheets correspond with up-to-date technologies. They are preferably applied in molds and heated machines.

Features:
- Energy savings up to 50%.
- Protect machines and fixtures from overheating.
- Specific control of the heat flow.
- Reduction of heat radiation on molds and machines.

WEMA supplies custom made insulating sheets according to your specifications.

Technische Spezifikationen: / **Technical specifications:**

Best. Nr. / Order No.		S2201/ 1 M0 CT1600	S2201/ 2 M1 CT4000	S2201/ 3 Supratherm FT500	S2201/ 4 M600 G.500	S2201/ 5 4000A
Einsatztemperatur, kurzzeitig Operating temperature, short term	°C	240	250	500	600	250
Einsatztemperatur, dauernd Operating temperature, long term	°C	210	200	450	500	200
Wärmeleitfähigkeit Thermal conductivity	W/mK	0,30	0,12	0,35	0,30	0,09
Druckfestigkeit bei 23 °C Compressive strength at 23 °C	N/mm²	600	320	100	340	100
Druckfestigkeit bei 200 °C Compressive strength at 200 °C	N/mm²	280	110	80	250	80
Standardstärken Standard thickness	mm	6 - 30	5 - 30	6 - 25	6 - 30	6 - 10

WEMA GmbH ▪ D-58515 Lüdenscheid ▪ Kalver Str. 28 ▪ Tel. 0 23 51 / 93 95 - 0 ▪ Fax 0 23 51 / 93 95 - 33 ▪ info@wema.de ▪ www.wema.de

Wärmeisolierplatte
ANFRAGEFORMULAR

Thermal Insulating Sheet
QUOTATION FORM

Anfrage-Nr. / Quotation-No.: _____ Kunden-Nr. / Customer-No.: _____

Firma / Company: _____

Adresse / Address: _____

Ansprechpartner / Contact: _____

Tel.: _____ E-Mail: _____ Datum / Date: _____

Parameter:

n: Menge
Nr.: **S2201/ 1** Mat.: Glasfasergewebe mit Duroplastharz
S2201/ 2 Mat.: Glasfaserverstärkte Harzmatrix
S2201/ 3 Mat.: Calciumsilikatplatte
S2201/ 4 Mat.: Glimmerpapier; Silikonharz
S2201/ 5 Mat.: Glasfaserverstärkte Harzmatrix

Parameter:

n: Quantity
No.: **S2201/ 1** Mat.: Glass fiber fabric with thermosetting resin
S2201/ 2 Mat.: Glass fiber reinforced resin matrix
S2201/ 3 Mat.: Calcium silicate plate
S2201/ 4 Mat.: Mica paper; Silicone resin
S2201/ 5 Mat.: Glass fiber reinforced resin matrix

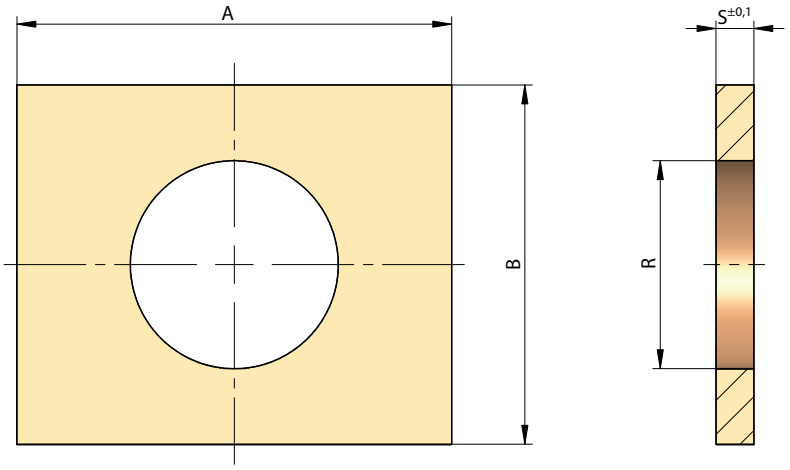

n	Best. Nr. / Order No.	A [mm]	B [mm]	S [mm]	R [mm]
	/	x	x	x	
	/	x	x	x	
	/	x	x	x	
	/	x	x	x	
	/	x	x	x	

WEMA GmbH ▪ D-58515 Lüdenscheid ▪ Kalver Str. 28 ▪ Tel. 0 23 51 / 93 95 - 0 ▪ Fax 0 23 51 / 93 95 - 33 ▪ info@wema.de ▪ www.wema.de
[11/18]

INFO

Auswerferpaket-Sicherung

Die neue WEMA-Auswerferpaket-Sicherung **S2320/ 30x40** und der Endschalter **S2301/ 1** sind zwei wichtige Bauteile, welche den Werkzeugen für die Kunststoffverarbeitung während und auch nach der Produktionsphase ein maximales Maß an Sicherheit bieten.

Durch den Einbau der Auswerferpaket-Sicherung wird sichergestellt, dass die Auswerferei der beweglichen Werkzeughälfte während des Transports von oder zur Spritzgießmaschine, oder auf der Werkbank zu Instandhaltungsarbeiten, immer 100%ig in der Ausgangsstellung gesichert ist.

Besondere Merkmale:

- Absolut zuverlässig funktionierende Auswerferpaket-Sicherung.
- Einfacher Einbau.
- Beim Lösen der beweglichen Werkzeughälfte in der Spritzgießmaschine wird das Auswerferpaket automatisch verriegelt.
- Beim Einbau der beweglichen Werkzeughälfte in die Maschine wird das Auswerferpaket automatisch wieder entriegelt.
- Eine Beschädigung von Auswerfern aller Art, sowie von Schieberkonturen, wird dadurch vermieden.
- Anfallende Reparaturen an der beweglichen Werkzeughälfte sind problemlos durchzuführen.
- Verletzungen des Spritzers oder Werkzeugmachers durch plötzlich vorfahrende Auswerferelemente sind ausgeschlossen.
- Gebrauchsmuster eingetragen.

Safety-Device for Ejector Assembly

The new WEMA-Safety device for ejector assembly **S2320/ 30x40** and the limit switch **S2301/ 1** are two important items for all molds in the plastics processing industry. **S2320/ 30x40** offers a high degree of safety during and after production phase.

The installation of the safety-device for ejector assembly ensures that the ejector in the moving mold half is always 100% secured in the initial position, during transport to or from the injection molding machine or during maintenance work on the work bench.

Features:

- Totally reliable functioning safety-device for ejector assembly.
- Easy mounting.
- When removing the moving mold half from the injection molding machine, the ejector assembly will be locked automatically.
- As soon as the mold is mounted again in the machine, the ejector assembly gets unlocked.
- Damage of ejector pins of any kind and slide contours is avoided.
- Any necessary repairs to the moving mold half are carried out without difficulties.
- Risk of injuries of molders or tool makers caused by sudden forward movement of ejector elements is excluded.
- Registered design.

Durch Werkzeug Demontage - Auswerferpaket verriegelt /
Mold released-Ejector assembly is locked

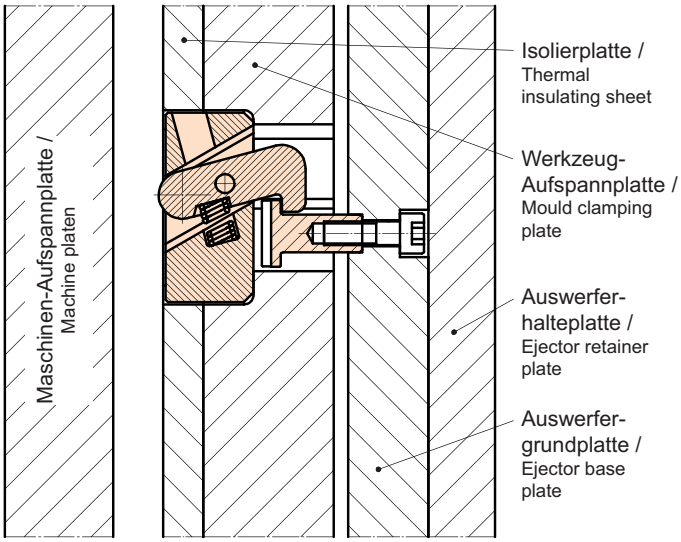

Durch Werkzeugmontage - Auswerferpaket entriegelt /
Mold mounted-Ejector assembly is unlocked

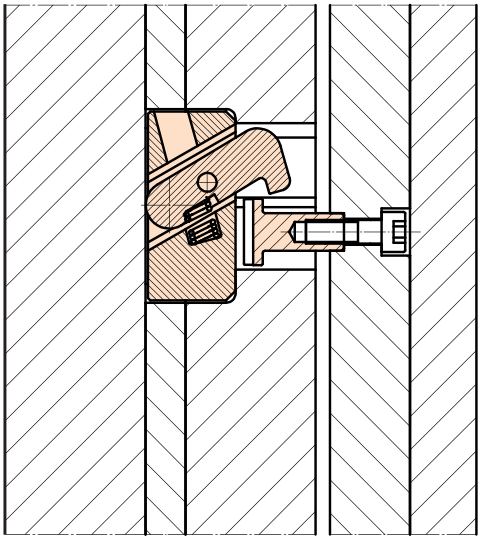

Auswerferpaket-Sicherung

Safety-Device for Ejector Assembly

S2320/ 30x40

$F_{max.}$: 450 kp

Einzelteile: ① Gehäuse
② Verriegelungshebel
③ Verriegelungsbolzen
④ Feder

Single parts: ① Housing
② Locking lever
③ Locking bolt
④ Compression spring

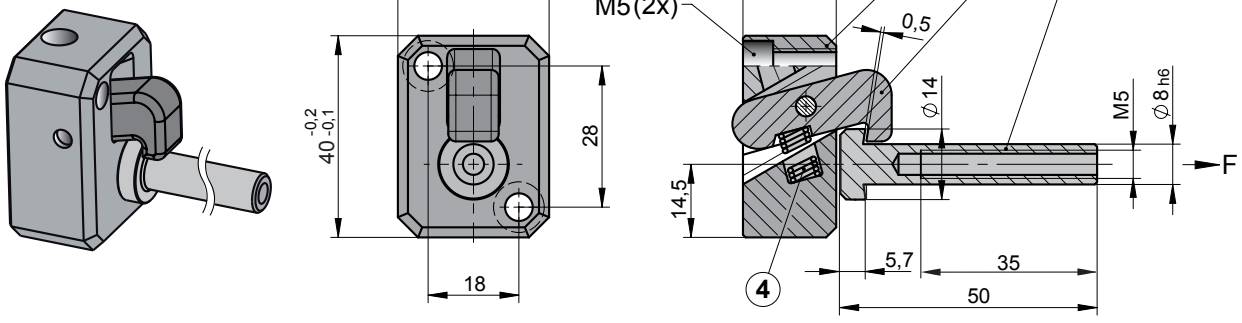

Einbauhinweise:

Mounting instructions:

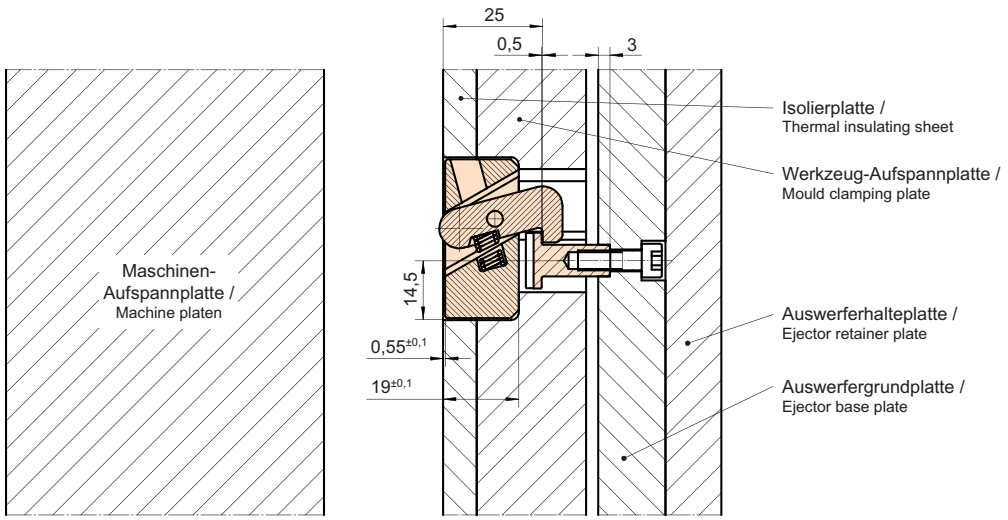

- Beim Einfräsen sollte das Gehäuse ① 0,55 mm unterliegen.
- Der Bolzen ③ sollte min. 3 mm in die Auswerfergrundplatte eingearbeitet sein.
- Gemäß der konstruktiven Vorgaben ist der Bolzen abzulängen.
- In verriegeltem Zustand muss zwischen Verriegelungshebel ② und Bolzenkopf ein Luftspalt von 0,5 mm berücksichtigt werden.

- When milling mounting space, housing ① must be sunk by 0,55 mm.
- A recess of at least 3 mm into the ejector base plate to accommodate the locking bolt ③ is recommended.
- The locking bolt can be cut to length according to design specifications.
- In locked condition an air gap of 0,5 mm between locking lever ② and head of locking bolt is to be taken into account.

WEMA GmbH ▪ D-58515 Lüdenscheid ▪ Kalver Str. 28 ▪ Tel. 0 23 51 / 93 95 - 0 ▪ Fax 0 23 51 / 93 95 - 33 ▪ info@wema.de ▪ www.wema.de
[11/18]

INFO

Endschalter

Während des Spritzgießprozesses sorgt der Endschalter dafür, dass der Werkzeug-Schließvorgang immer erst ausgelöst wird, nachdem die Auswerferei in die Endstellung gefahren ist. Beschädigungen von Auswerfer- oder Formstiften durch Seitenschieber werden damit ausgeschlossen.

Es gibt auch Anwendungsfälle, bei denen zwei Endschalter benötigt werden, z.B. zum Abfragen der Auswerferei in vorderer oder hinterer Stellung.

Limit Switch

During the injection molding process the limit switch guarantees that the mold closing phase is triggered after the ejector assembly is driven in home position. Damage to ejector- or shaped pins are thus excluded.

There are also applications in which two limit switches are needed, e.g. for monitoring the front or rear position of ejector assembly.

Einbauhinweise:

Mounting instructions:

Beispiel 1 / Example 1

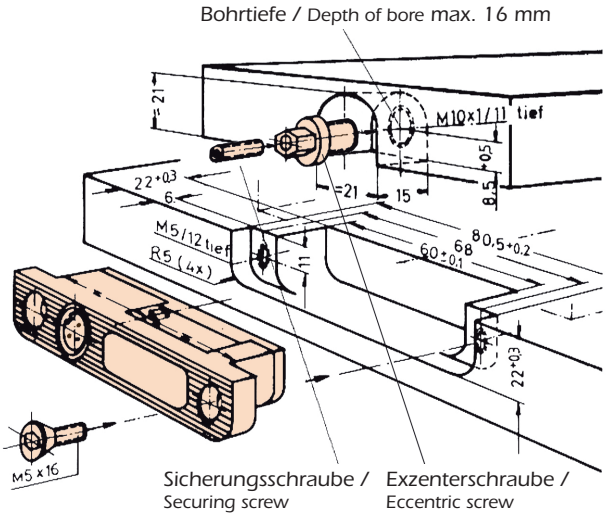

Beispiel 2 / Example 2

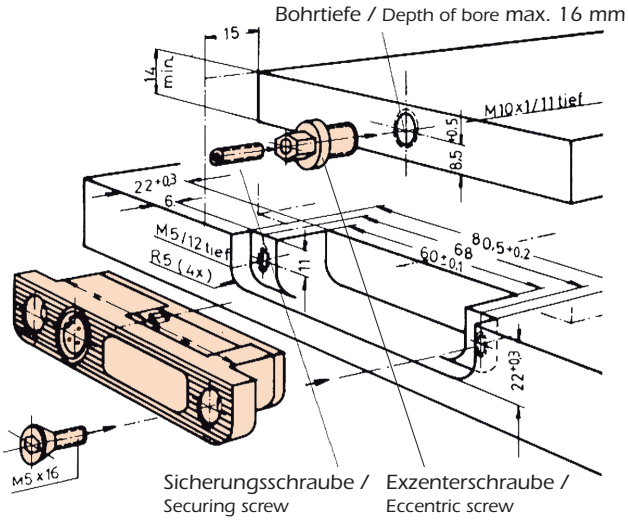

- Endschalter **S2301/ 1** wird entsprechend obiger Zeichnung in die Werkzeugaufspannplatte eingebaut.
- Einbau der Exzenterschraube:
  Beispiel 1 = Auswerferplatte wird 15 mm tief ausgefräst
  Beispiel 2 = Auswerfergrundplatte wird 15 mm gekürzt
- Mit Hilfe des Einstellschlüssels (3) wird die Exzenterschraube gedreht. Der genaue Schaltpunkt wird mit der Prüfleuchte **S2307/ 1** eingestellt.
- Anschließend wird die Sicherungsschraube befestigt.
- Der Stecker, gerade **S2305/ 1** oder abgewinkelt **S2306/ 1**, wird über ein Kabel mit der Maschinensteuerung verbunden.

- Limit switch **S2301/ 1** has to be machined into mold clamping plate according to above drawing.
- Installation of eccentric screw:
  Example 1 = Ejector assembly is 15 mm deep milled
  Example 2 = Ejector assembly is shortened by 15 mm
- With the help of the adjustment screw (3) the eccentric screw is turned. The precise switching point is set using monitoring lamp **S2307/ 1.**
- Then the securing screw is screwed until eccentric screw is locked.
- The plug, straight **S2305/ 1** or angled **S2306/ 1,** is connected by a cable to the machine control system.

Endschalter, komplett

Limit Switche, Completely

S2301/ B mit Buchse / with female connector

S2301/ S mit Stecker / with male connector

Mat.: Kunststoffgehäuse
$T_{max.}$: 140 °C
24 V AC / 4 A
34 V DC / 2,5 A

Mat.: Plastic housing
$T_{max.}$: 140 °C
24 V AC / 4 A
34 V DC / 2,5 A

Lieferumfang: Endschalter **S2303/ B (S)**
Stecker, gerade **S2305/ B (S)**
Prüfleuchte **S2307/ B (S)**
Schraubensatz **S2308/ 1**

Included in delivery: Limit switch **S2303/ B(S)**
Plug, straight **S2305/ B (S)**
Monitoring lamp **S2307/ B (S)**
Set of screws **S2308/ 1**

Besondere Merkmale:

- Schließen des Werkzeugs erst möglich, sobald das Auswerferpaket sich in der Endstellung befindet.
- Exakte Einstellung über Exzenter-Schraube und Prüfleuchte.
- Einfacher Einbau, auch nachträglich in vorhandene Werkzeuge.
- Preisgünstig.
- Ideal für den Einbau in Spritzgieß- und Presswerkzeuge, Vorrichtungen und im Maschinenbau.
- Umgebungstemperatur max. 140 °C.

Features:

- Mold closing operation is only possible as soon as the ejector assembly has reached home position.
- Precise adjustment via eccentric screw and monitoring lamp.
- Easy mounting, even retrofitted into existing molds.
- Reasonably priced component.
- Preferably used in injection- and compression molds, fixtures and mechanical engineering.
- Ambient temperature max. 140 °C.

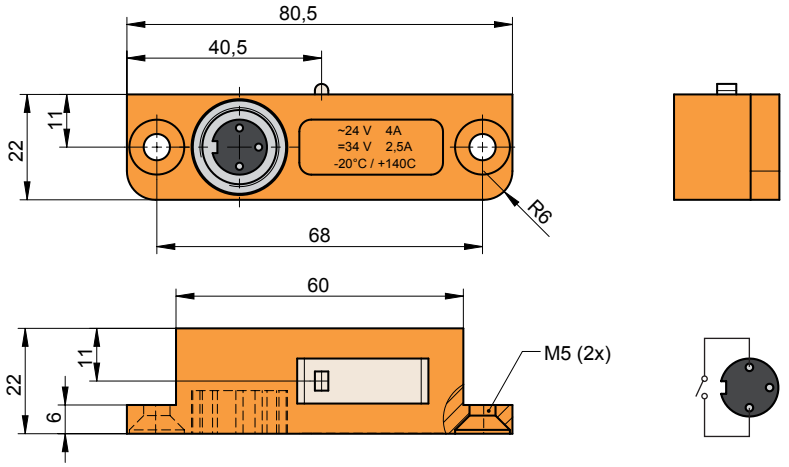

Prüfleuchte

Monitoring Lamp

S2307/ B mit Buchse / with female connector

S2307/ S mit Stecker / with male connector

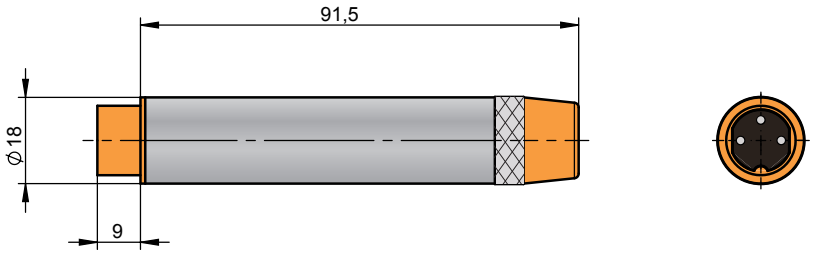

WEMA GmbH ▪ D-58515 Lüdenscheid ▪ Kalver Str. 28 ▪ Tel. 0 23 51 / 93 95 - 0 ▪ Fax 0 23 51 / 93 95 - 33 ▪ info@wema.de ▪ www.wema.de
[11/18]

Stecker, gerade

Plug, Straight

S2305/ B mit Buchse / with female connector

S2305/ S mit Stecker / with male connector

- IP 40
- $T_{max.}$ 85 °C
- 3 Pole
- Leitungsquerschnitt: 0,75 mm²
- Metallgehäuse
- Anschlussart: Löten
- Schraubverschluss
- 250 V AC / 5 A
- Norm: IEC 60130-9

- IP 40
- $T_{max.}$ 85 °C
- 3 poles
- Lead cross section: 0,75 mm²
- Metal housing
- Type of connection: Soldering
- Screw connection
- 250 V AC / 5 A
- Standard: IEC 60130-9

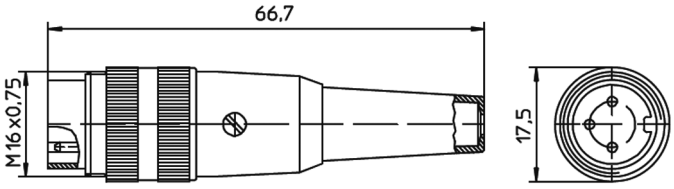

Stecker, abgewinkelt

Plug, Angled

S2306/ B mit Buchse / with female connector

S2306/ S mit Stecker / with male connector

- IP 40
- $T_{max.}$ 85 °C
- 3 Pole
- Leitungsquerschnitt: 0,75 mm²
- Kunststoffgehäuse
- Anschlussart: Löten
- Schraubverschluss
- 250 V AC / 5 A
- Norm: IEC 60130-9

- IP 40
- $T_{max.}$ 85 °C
- 3 poles
- Lead cross section: 0,75 mm²
- Plastic housing
- Type of connection: Soldering
- Screw connection
- 250 V AC / 5 A
- Standard: IEC 60130-9

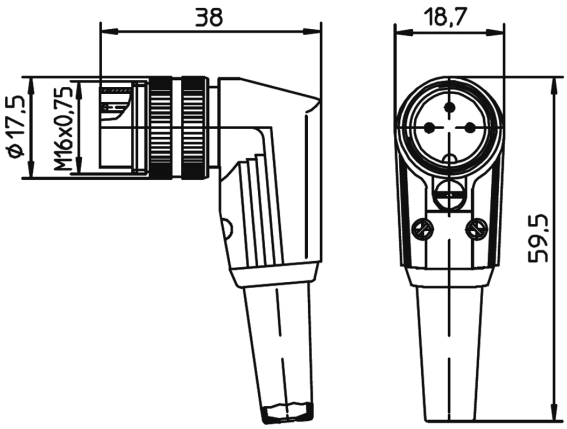

INFO

Schnellwechselvorrichtung für kleine Werkzeugeinsätze (ERMANNO BALZI)

Die neue **Wema-Schnellwechselvorrichtung** zum Austauschen von Formeinsätzen in kleinen und mittelgroßen Spritzgießwerkzeugen.
Unnötige Stillstandszeiten verbunden mit enormen Kosten in der Produktion lassen sich damit einsparen, da verschlissene oder sonstige defekte Einsätze direkt in der Spritzmaschine schnell und effektiv gewechselt werden können.
Die Kraftübertragung um 90° erfolgt über eine kegelradähnliche Verzahnung am Antriebseinsatz **S2410** und am Schlüssel **S2412**. Die Drehbewegung wird auf eine Innensechskantschraube übertragen, welche den zu wechselnden Einsatz in der Bohrung löst oder einschraubt.
Angeboten werden die Antriebseinsätze passend für Schrauben von M4 bis M10.
Für tieferliegende Einsätze im Werkzeug wird die Schlüsselverlängerung **S2413** verwendet.

Für schwergängige und größere Werkzeugeinsätze bieten wir alternativ die Schnellwechselvorrichtung **S2401** bis **S2405** an.
Die Drehbewegung erfolgt hier über einen Schneckenkörper.

Quick-change Device for Small Mold Inserts

The new quick-change device for replacing mold inserts in small or medium sized injection molds.
Unnecessary downtime associated with enormous costs in production this can be saved, since worn out or defective inserts can be changed directly in the injection molding machine quickly and effectively.
The power transmission through 90° takes place via a cone-shaped tooth system both on drive insert **S2410** and on the key **S2412**. The rotational movement is transmitted to a hexagon socket screw, which the mold insert in the bore either moves out or in.
Drive inserts are offered to suit screws from M4 to M10.
For deeper positioned inserts in the mold extension **S2413** is used.

To handle heavier and larger mold inserts alternatively, use quick-change device **S2401** to **S2405**.
The rotational movement takes place via worm gears.

Montage der Verlängerung für den Schlüssel für Antriebeinsatz S2412:

- Lösen Sie das gerändelte Handrad vom Schlüssel
- Verschrauben Sie das Handrad mit der Schlüsselverlängerung **S2413**. Eine starre Verbindung wird durch das Festziehen der Sechskantmutter erreicht.

Mounting of extension to the key for drive insert S2412:

- Release the knurled hand-wheel from the key.
- Screw the hand-wheel and key extension **S2413** together. A rigid connection is made by tighten the hex nut.

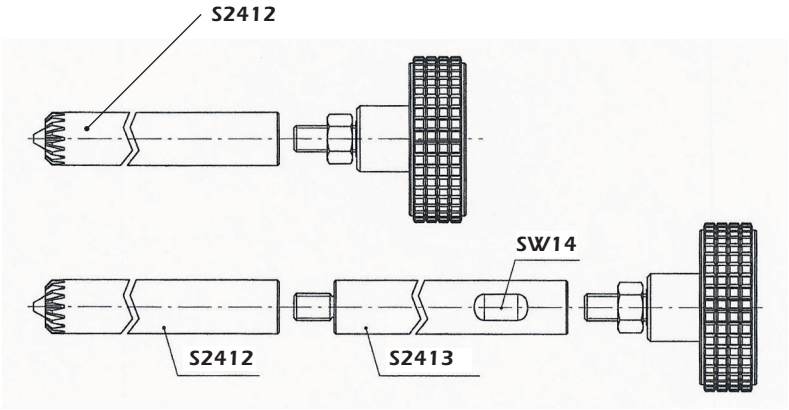

WEMA GmbH ▪ D-58515 Lüdenscheid ▪ Kalver Str. 28 ▪ Tel. 0 23 51 / 93 95 - 0 ▪ Fax 0 23 51 / 93 95 - 33 ▪ info@wema.de ▪ www.wema.de
[11/18]

INFO

Schnellwechselvorrichtung für kleine Werkzeugeinsätze ERMANNO BALZI

Quick-change Device for Small Mold Inserts

Einbaubeispiele:

1. Einbau des Antriebeinsatzes im Sackloch

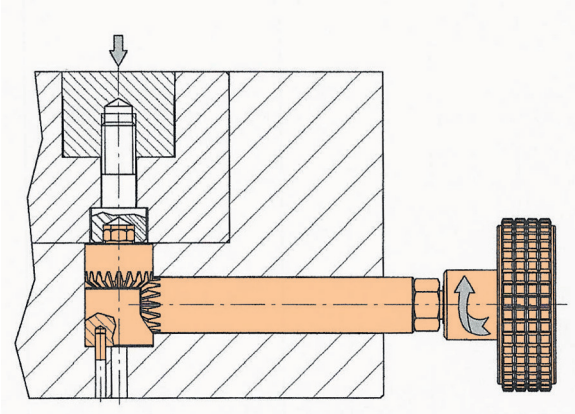

Zum Einbau im Werkzeug ist der Schlüssel **S2412** im Uhrzeigersinn zu drehen. /
For fixing in the mold, the key **S2412** is to turn clockwise.

Mounting examples:

1. Mounting of drive insert in the blind hole

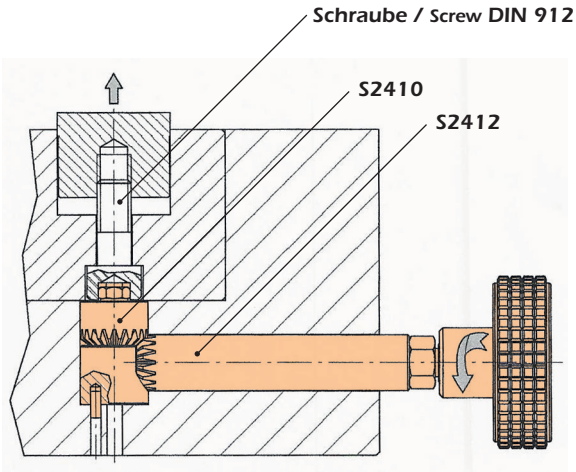

Zum Lösen und Ausbau muss der Schlüssel gegen den Uhrzeigersinn gedreht werden. /
To loosen and removing of insert, the key must be turned anti clockwise.

2. Einbau des Antriebeinsatzes mit Gegenlager S2415

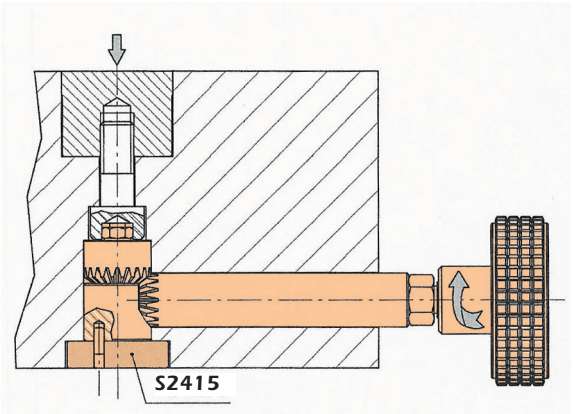

2. Mounting of drive insert with counter support S2415

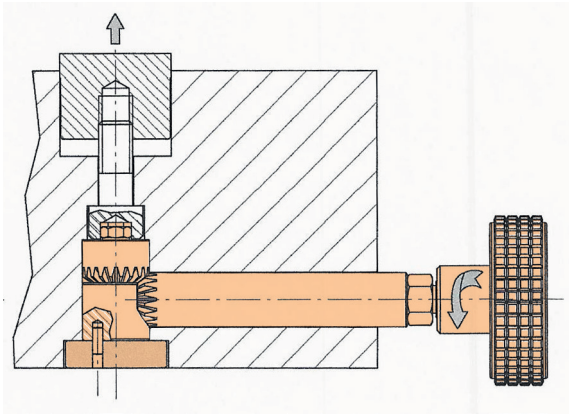

Antriebeinsatz
ERMANNO BALZI

Drive Insert

S2410/ . . .

Mat.: 1.7225
Härte: 800 N/mm² / 21,7 HRC
Nitriertiefe: 0,1 mm

Hardness: 800 N/mm² / 21,7 HRC
Nitriding depth: 0,1 mm

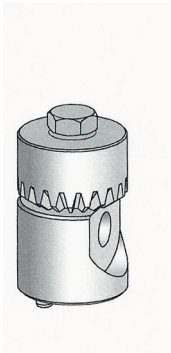

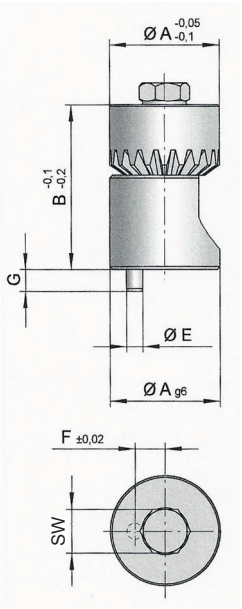

Einbaumaße / Mounting dimensions:

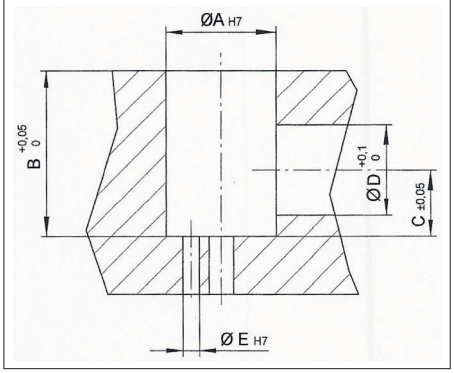

Schraube / Screw DIN 912	A	B	C	D	E	F	G	SW	Best. Nr. / Order No.
M4	20	30	12	16,2	3	5,5	4	**3**	**S2410/ 3**
M5	20	30	12	16,2	3	5,5	4	**4**	**S2410/ 4**
M6	20	30	12	16,2	3	5,5	4	**5**	**S2410/ 5**
M8	20	30	12	16,2	3	5,5	4	**6**	**S2410/ 6**
M10	20	30	12	16,2	3	5,5	4	**8**	**S2410/ 8**

Besondere Merkmale:
- Kleine Baumaße.
- Robustes System (mittleres Anzugmoment).
- Einfache Installation.
- Der Ein-und Ausbau von Formeinsätzen kann zeitsparend direkt in der Spritzgießmaschine erfolgen!

Special features:
- Compact dimensions.
- Sturdy system (medium tightening torque).
- Easy installation.
- Installation and removing of mold inserts can be done in a time-saving manner directly in the injection molding machine.

Schlüssel für Antriebeinsatz
ERMANNO BALZI

Key for Drive Insert

S2412/ 16

Mat.: 1.7225
Härte: 800 N/mm² / 21,7 HRC
Nitriertiefe: 0,1 mm

Hardness: 800 N/mm² / 21,7 HRC
Nitriding depth: 0,1 mm

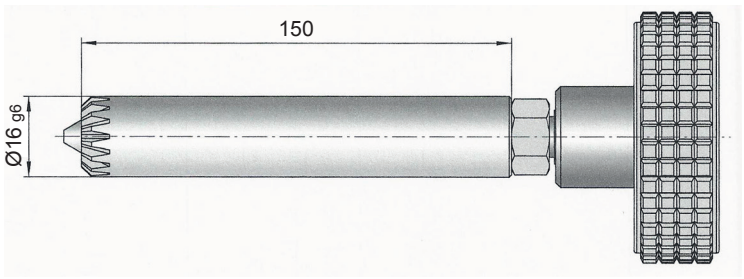

WEMA GmbH ▪ D-58515 Lüdenscheid ▪ Kalver Str. 28 ▪ Tel. 0 23 51 / 93 95 - 0 ▪ Fax 0 23 51 / 93 95 - 33 ▪ info@wema.de ▪ www.wema.de
[11/18]

Schlüsselverlängerung
ERMANNO BALZI

Key Extension

S2413/ 16

Mat.: 1.7225
Härte: 800 N/mm² / 21,7 HRC
Nitriertiefe: 0,1 mm

Hardness: 800 N/mm² / 21,7 HRC
Nitriding depth: 0,1 mm

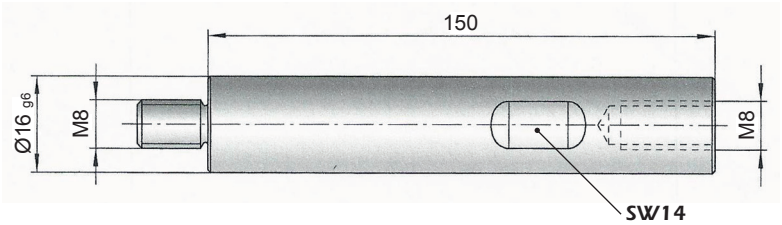

Gegenlager
ERMANNO BALZI

Counter Support

S2415/ 44x25

Mat.: C45
Härte: 540 HRV
Nitriertiefe: 0,3 mm

Hardness: 540 HRV
Nitriding depth: 0,3 mm

Schnitt / Section A - B

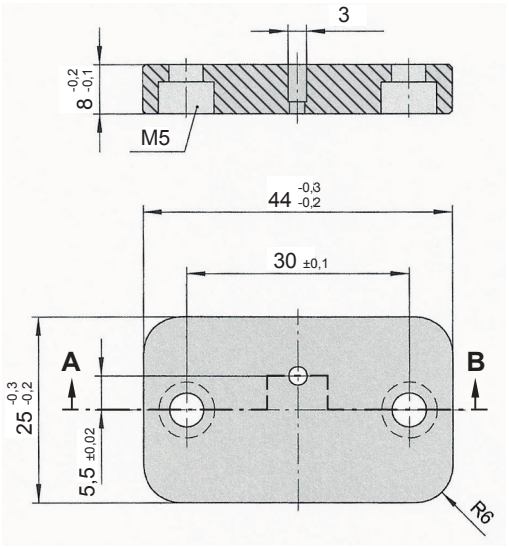

INFO

Wechseleinsatz-Befestigung für mittlere und große Werkzeuge

Tightening Unit for Interchangeable Insert for Medium and Large Molds

Einbauhinweise:
Nach dem Verschrauben des Formeinsatzes wird die Arbeitsspindel **S2405/ 300** aus dem Werkzeug entfernt. Zum Wechseln des Einsatzes muss die Halteplatte **S2407/ 1** in Verbindung mit **S2405/ 300** verwendet werden.

Mounting instructions:
After insert is screwed up, the tightening tool **S2405/300** must be removed from the mold.
For replacing of insert the stop bracket **S2407/ 1** together with **S2405/ 300** is to be used.

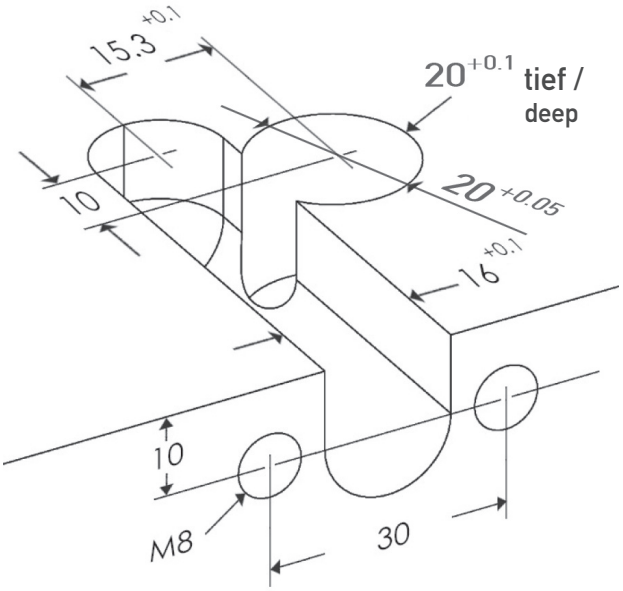

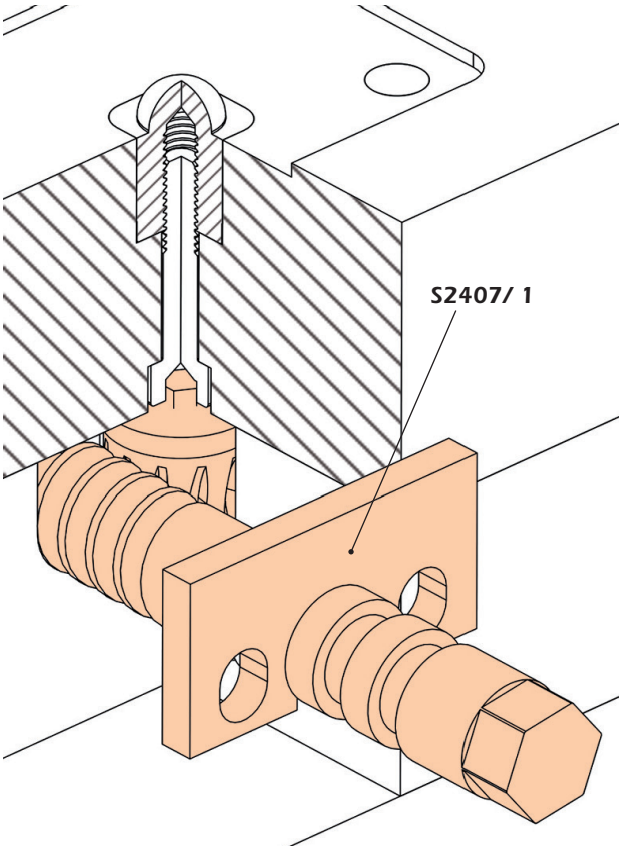

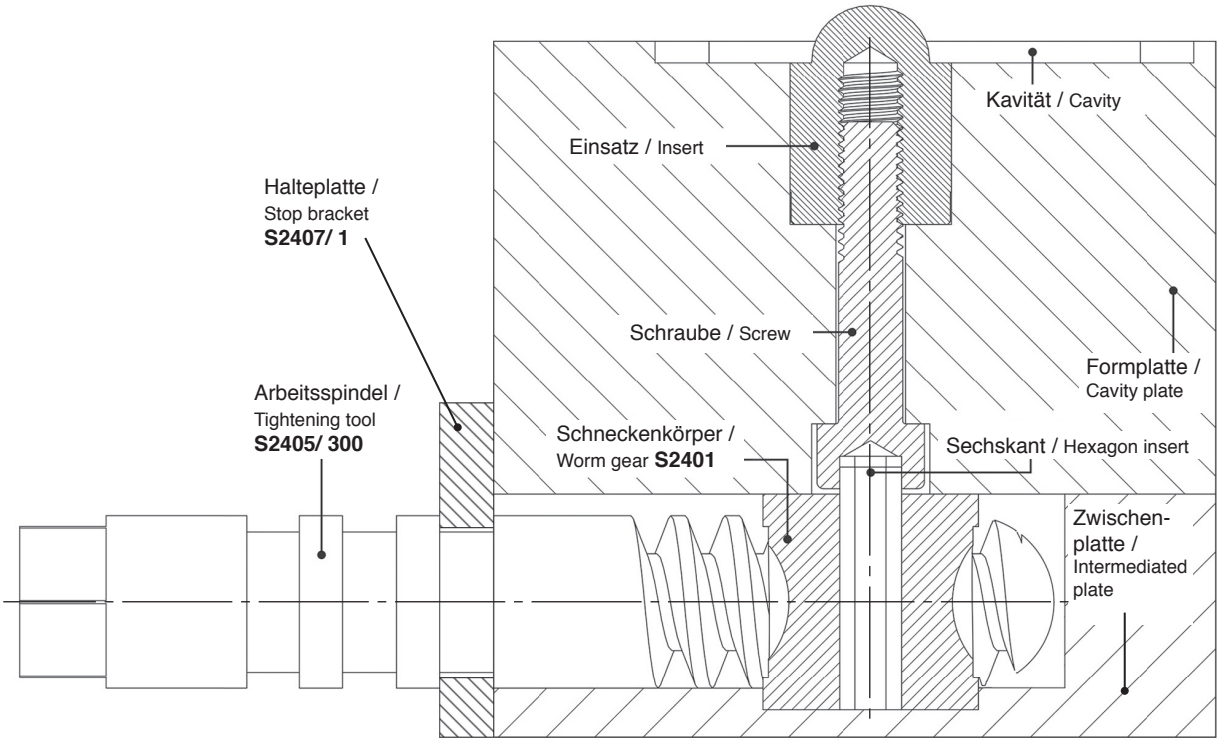

WEMA GmbH ▪ D-58515 Lüdenscheid ▪ Kalver Str. 28 ▪ Tel. 0 23 51 / 93 95 - 0 ▪ Fax 0 23 51 / 93 95 - 33 ▪ info@wema.de ▪ www.wema.de
[11/18]

Wechseleinsatz-Befestigung für mittlere und große Werkzeuge

Mit Hilfe dieser Vorrichtung lassen sich direkt in der Spritzgießmaschine Kerne oder Einsätze in Werkzeugen kostensparend auswechseln.
Es stehen zwei Schneckenkörper zur Verfügung. **S2402/ 1** als Rohling für die Aufnahme eines vom Anwender vorgesehenen Schlüsseleinsatzes. **S2401/ ...** wird angeboten mit den Einsätzen für Zylinderkopfschrauben M6, M8 und M10.
Für die axiale Rotation der Schneckenkörper über die Arbeitsspindel **S2405/ 300** ist grundsätzlich nur ein Drehmomentschlüssel zu verwenden, damit sichergestellt ist, dass das Anziehen von Schrauben nur mit der als maximal in der Tabelle erlaubten Anzugskraft erfolgt.

Tightening Unit for Interchangeable Insert for Medium and Large Molds

This tightening unit enables easy assembly or disassembly of inserts or core pins in molds even when clamped inside the injection molding machine.
Two types of worm gears are available. A blank worm gear **S2402/ 1**, for machining with various threads, and a finished worm gear **S2401/ ...** with hexagon inserts to suit M6, M8 or M10.
The unit is driven at 90° to its rotating axis using tightening tool **S2405/ 300**.
A torque wrench should always be used so as not to exceed the maximum torque allowed.

S2401/ ... Schneckenkörper / Worm gear

Mat.: Phosphor Bronze

Schraube / Screw DIN 912	Drehmoment / Torque [Nm]	SW	Best. Nr. / Order No.
M6	0,7	**5**	**S2401/ 5**
M8	1,5	**6**	**S2401/ 6**
M10	3	**8**	**S2401/ 8**

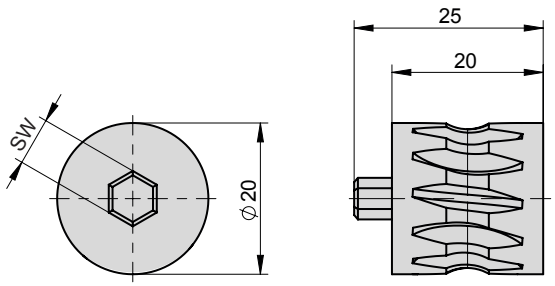

S2402/ 1 Schneckenkörper-Rohling / Worm gear, blank

Mat.: Phosphor Bronze

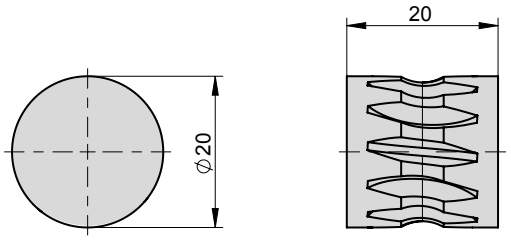

S2405/ 300 Arbeitsspindel / Tightening tool

Mat.: 1.1520 / 54 HRC

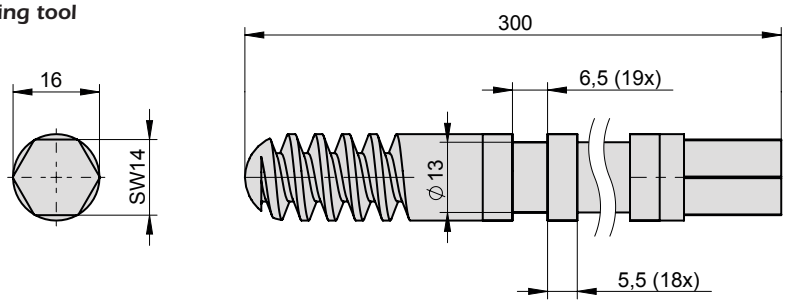

S2407/ 1 Halteplatte / Stop bracket

Mat.: 1.1730

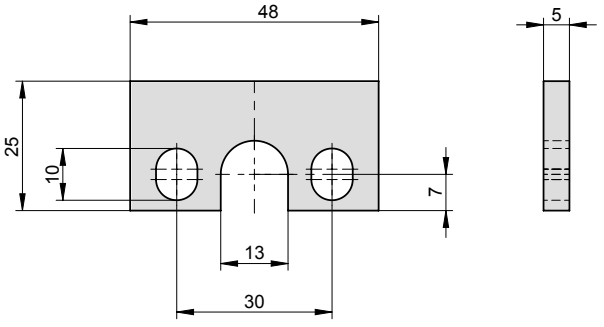

Best. Nr. Order No.		Temperieren	Cooling System	Seite Page
INFO		**WEMA Werkzeug-Temperiersystem**	**WEMA Mold Cooling System**	**S3.1**
S3102		**Verschlussstopfen** (patentiert)	**Safety Plug** (Patented)	**S3.2**
S3105		**Umlenkstopfen** (patentiert)	**Diverting Plug** (Patented)	**S3.3**
INFO		**Kaskaden-Temperierelemente** mit integriertem Verschlussstopfen	**Core Cooling Elements** with Integrated Safety Plug	**S3.4**
S3111		**Kaskaden-Temperierelement** mit integriertem Verschlussstopfen für Reihenschaltung	**Core Cooling Element** with Integrated Safety Plug for Series Arrangement	**S3.6**
S3113		**Kaskaden-Temperierelement** mit integriertem Verschlussstopfen für Parallelschaltung	**Core Cooling Element** with Integrated Safety Plug for Parallel Arrangement	**S3.8**
S3114		**Temperierelement, flach,** mit integriertem Verschlussstopfen, innenliegend	**Internal Baffle Cooling Element** with Integrated Safety Plug	**S3.10**
S3115		**Temperierelement, flach,** mit integriertem Verschlussstopfen für Reihenschaltung	**Baffle Cooling Element** with Integrated Safety Plug for Series Arrangement	**S3.11**
S3117		**Spiral-Temperierelement** mit integriertem Verschlussstopfen für Reihenschaltung	**Spiral Cooling Element** with Integrated Safety Plug for Series Arrangement	**S3.13**
S3118		**Selbstsicherndes Temperierelement,** flach	**Auto-locking Cooling Element,** Flat	**S3.15**
S3120		**Selbstsicherndes Temperierelement,** mit Spirale	**Auto-locking Cooling Element,** with Spiral	**S3.16**
S3119		**Selbstsicherndes Temperierelement,** flach	**Auto-locking Cooling Element,** Flat	**S3.17**
S3121		**Selbstsicherndes Temperierelement,** mit Spirale	**Auto-locking Cooling Element,** with Spiral	**S3.19**
S3130		**Schnellkupplung für gewindelosen Einbau,** gerade, mit Schlauchtülle, ohne Anschlussnippel	**Quick-release Coupling for Threadless Mounting,** Straight, with Hose Fitting, without Nipple	**S3.20**
S3131		**Schnellkupplung für gewindelosen Einbau,** gerade, mit Anschlussgewinde, ohne Anschlussnippel	**Quick-release Coupling for Threadless Mounting,** Straight, with Connecting Thread, without Nipple	**S3.20**

Best. Nr. Order No.		Temperieren	Cooling System	Seite Page
S3132		**Schnellkupplung für gewindelosen Einbau, 90°,** mit Schlauchtülle, ohne Anschlussnippel	**Quick-release Coupling for Threadless Mounting, 90°,** with Hose Fitting, without Nipple	**S3.21**
S3133		**Schnellkupplung für gewindelosen Einbau, 45°,** mit Schlauchtülle, ohne Anschlussnippel	**Quick-release Coupling for Threadless Mounting, 45°,** with Hose Fitting, without Nipple	**S3.21**
S3143 **S3144** **S3145**		**Viton® O-Ring** **O-Ring, spezial FKM (ST)** **O-Ring (HO)**	**Viton® O-ring** **O-ring STEAM (ST)** **O-ring (HO)**	**S3.22**
S3151		**Anschlussarmatur, 90°,** für gewindelosen Einbau	**Connector, 90°,** for Threadless Mounting	**S3.23**
S3155		**Montageschlüssel** für Anschlussarmatur S3151	**Special Wrench** for Connector S3151	**S3.24**
S3173		**Werkzeugsatz, komplett,** für Temperierelemente	**Tool Set, Complete,** for Cooling Elements	**S3.25**
S3178		**Einstichwerkzeug**	**Ring Groove Tool**	**S3.29**
S3180		**Zentrierbuchse**	**Locating Bush**	**S3.29**
S3182		**Einstichmesser**	**Cutter**	**S3.29**
S3183		**Sechskantschlüssel** mit T-Griff	**Hexagon Key** with T-handle	**S3.30**
S3184	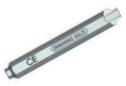	**Sechskant-Einsteckwerkzeug**	**Hexagon Insertion Tool**	**S3.30**
S3190		**Montagevorrichtung** für Umlenkstopfen	**Assembly Device** for Diverting plugs	**S3.31**
S3191		**Sechskant** für Montagevorrichtung	**Hexagon Insert** for Assembly Device	**S3.32**
S3192		**Metall-Federring** für Montagevorrichtung	**Metal Locking Ring** for Assembly Device	**S3.32**
S3201		**Zylindrischer Wärmeleitstift**	**Cylindrical Standard Heat Pipe**	**S3.33**

WEMA GmbH ▪ D-58515 Lüdenscheid ▪ Kalver Str. 28 ▪ Tel. 0 23 51 / 93 95 - 0 ▪ Fax 0 23 51 / 93 95 - 33 ▪ info@wema.de ▪ www.wema.de

[11/18]

Best. Nr. Order No.		Temperieren	Cooling System	Seite Page
S3203		**Wärmeleitstift** mit Leitblech	**Baffled Heat Pipe**	**S3.38**
S3210		**Wärmeleitpaste** Intertherm-90™	**Thermal Interfacing Compound** Intertherm-90™	**S3.39**
INFO		**Anschlussnippel für Schnellkupplung, EU- und US-Standard**	**Nipples for Quick-release Coupling, EU- and US-Standard**	**S3.40**
INFO		**Anschlussnippel für Schnellkupplung, EU-Standard**	**Nipples for Quick-release Coupling, EU-Standard**	**S3.41**
S3300		**Schnellkupplung, EU-Standard,** gerade, mit/ohne Ventil	**Quick-release Coupling, EU-Standard,** Straight, with/without Valve	**S3.42**
S3305		**Schnellkupplung, EU-Standard,** 90°, mit/ohne Ventil	**Quick-release Coupling, EU-Standard,** 90°, with/without Valve	**S3.42**
S3310		**Schnellkupplung, EU-Standard,** 45°, mit/ohne Ventil	**Quick-release Coupling, EU-Standard,** 45°, with/without Valve	**S3.43**
S3315		**Schnellkupplung, EU-Standard,** gerade, mit/ohne Ventil, mit Außengewinde	**Quick-release Coupling, EU-Standard,** Straight, with/without Valve, Externally Threaded	**S3.43**
S3320		**Schnellkupplung, EU-Standard,** gerade, mit/ohne Ventil, mit Innengewinde	**Quick-release Coupling, EU-Standard,** Straight, with/without Valve, Internally Threaded	**S3.44**
S3325		**Schnellkupplung, EU-Standard,** 90°, mit/ohne Ventil, mit Außengewinde	**Quick-release Coupling, EU-Standard,** 90°, with/without Valve, Externally Threaded	**S3.44**
S3330		**Schnellkupplung, EU-Standard,** 45°, mit/ohne Ventil, mit Außengewinde	**Quick-release Coupling, EU-Standard,** 45°, with/without Valve, Externally Threaded	**S3.45**
S3350		**Anschlussnippel, EU-Standard,** mit Außengewinde, mit/ohne Ventil	**Externally Threaded Nipple, EU-Standard,** with/without Valve	**S3.46**
S3351		**Anschlussnippel, EU-Standard,** mit Außengewinde, ohne Ventil	**Externally Threaded Nipple, EU-Standard,** without Valve	**S3.47**
S3352		**Anschlussnippel, EU-Standard,** 90°, mit Außengewinde, ohne Ventil	**Externally Threaded Nipple, EU-Standard,** 90°, without Valve	**S3.47**
S3353		**Anschlussnippel, EU-Standard,** mit Innengewinde, ohne Ventil	**Internally Threaded Nipple, EU-Standard,** without Valve	**S3.48**

Best. Nr. Order No.		Temperieren	Cooling System	Seite Page
S3360		**Anschlussnippel, EU-Standard, lang,** mit Außengewinde, ohne Ventil	**Externally Threaded Nipple,** **EU-Standard, Long Design,** without Valve	**S3.48**
S3361		**Anschlussnippel, EU-Standard, lang** glattes Rohr, ohne Ventil	**Nipple, EU-Standard, Long Design,** with Straight Pipe, without Valve	**S3.49**
S3370		**Anschlussnippel mit Schlauchanschluss,** **EU-Standard,** ohne Ventil	**Nipple with Hose Fitting,** **EU-Standard,** without Valve	**S3.49**
INFO		**Anschlussnippel für Schnellkupplung,** **US-Standard**	**Nipples for Quick-release Coupling,** **US-Standard**	**S3.50**
S3400		**Schnellkupplung, US-Standard,** gerade, mit/ohne Ventil	**Quick-release Coupling, US-Standard,** Straight, with/without Valve	**S3.51**
S3405		**Schnellkupplung, US-Standard,** 90°, mit/ohne Ventil	**Quick-release Coupling, US-Standard,** 90°, with/without Valve	**S3.51**
S3410		**Schnellkupplung, US-Standard,** 45°, mit/ohne Ventil	**Quick-release Coupling, US-Standard,** 45°, with/without Valve	**S3.52**
S3415		**Schnellkupplung, US-Standard,** gerade, mit/ohne Ventil, mit Außengewinde	**Quick-release Coupling, US-Standard,** Straight, with/without Valve, Externally Threaded	**S3.52**
S3420		**Schnellkupplung, US-Standard,** gerade, mit/ohne Ventil, mit Innengewinde	**Quick-release Coupling, US-Standard,** Straight, with/without Valve, Internally Threaded	**S3.53**
S3425		**Schnellkupplung, US-Standard,** 90°, mit/ohne Ventil, mit Außengewinde	**Quick-release Coupling, US-Standard,** 90°, with/without Valve, Externally Threaded	**S3.53**
S3430		**Schnellkupplung, US-Standard,** 45°, mit/ohne Ventil, mit Außengewinde	**Quick-release Coupling, US-Standard,** 45°,with/without Valve, Externally Threaded	**S3.54**
S3450		**Anschlussnippel, US-Standard,** mit Außengewinde, mit/ohne Ventil	**Externally Threaded Nipple,** **US-Standard,** with/without Valve	**S3.55**
S3452		**Anschlussnippel, US-Standard,** 90°, mit Außengewinde, ohne Ventil	**Externally Threaded Nipple,** **US-Standard,** 90°, without Valve	**S3.55**
S3453		**Anschlussnippel, US-Standard,** mit Innengewinde, ohne Ventil	**Internally Threaded Nipple,** **US-Standard,** without Valve	**S3.56**
S3460		**Anschlussnippel, US-Standard, lang,** mit Außengewinde, ohne Ventil	**Externally Threaded Nipple,** **US-Standard, Long Design,** without Valve	**S3.56**

WEMA GmbH ▪ D-58515 Lüdenscheid ▪ Kalver Str. 28 ▪ Tel. 0 23 51 / 93 95 - 0 ▪ Fax 0 23 51 / 93 95 - 33 ▪ info@wema.de ▪ www.wema.de

[11/18]

Best. Nr. Order No.		Temperieren	Cooling System	Seite Page
S3461		**Anschlussnippel, US-Standard, lang,** glattes Rohr, ohne Ventil	**Nipple, US-Standard, Long Design,** with Straight Pipe, without Valve	**S3.57**
S3470		**Anschlussnippel mit Schlauchanschluss, US-Standard,** ohne Ventil	**Nipple with Hose Fitting, US-Standard,** without Valve	**S3.57**
S3501		**PVC-Schlauch** mit Nylon-Gewebeeinlage	**PVC Hose** with Nylon-reinforcement	**S3.58**
S3502		**Silikon-Schlauch,** metallarmiert	**Silicone Hose,** Metal Reinforced	**S3.58**
S3503		**Viton®-Schlauch,** metallarmiert	**Viton® Hose,** Metal Reinforced	**S3.59**
S3504		**EPDM-Schlauch** mit Gewebeeinlage	**EPDM Hose** with Fabric Reinforcement	**S3.59**
S3505		**Teflon (PTFE)-Schlauch, spiralgewellt,** mit Edelstahlgeflecht	**Convoluted Teflon Hose,** Metal Reinforced	**S3.60**
S3506		**Teflon (PTFE)-Schlauch, glatt,** mit Edelstahlgeflecht	**Teflon Hose, Smooth,** Metal Reinforced	**S3.60**
S3510		**Quetschhülse**	**Crimping Sleeve**	**S3.61**
S3511		**Schlauchschelle**	**Hose-clamp**	**S3.61**
S3512		**Quetschwerkzeug**	**Crimping Tool**	**S3.62**
S3515		**Schlauchmontage** **mit nippellosen Schnellkupplungen** **ANFRAGEFORMULAR**	**Hose Fitting with Nipple-free** **Quick-release Coupling** **QUOTATION FORM**	**S3.63**
S3520		**Schlauchtülle mit Innengewinde**	**Hose Nipple with Internal Thread**	**S3.65**
S3521		**Schlauchtülle mit Außengewinde**	**Hose Nipple with External Thread**	**S3.65**
S3522	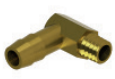	**Schlauchtülle, 90°, mit Außengewinde**	**Hose Nipple, 90°, with External Th-read**	**S3.66**

Best. Nr. Order No.		Temperieren	Cooling System	Seite Page
S3530		**Gewinde-Verschlussstopfen, konisch**	**Hexagon Socket Pipe Plug with Tapered Thread**	**S3.66**
S3531		**Gewinde-Verschlussstopfen, zylindrisch**	**Hexagon Socket Pipe Plug with Cylindrical Thread**	**S3.67**
S3535		**Verschlussschraube**	**Hexagon Socket Pipe Plug, Headed**	**S3.67**
S3540		**Adapter mit Außengewinde**	**Adaptor with External Thread**	**S3.68**
S3541		**Adapter mit Innen-/Außengewinde**	**Adaptor with Internal/External Thread**	**S3.68**
S3550		**Dichtband**	**Sealing Tape**	**S3.69**
S3560		**Umlenkrohr** für Temperierbohrungen	**Diverting Tube** for Cooling Channels	**S3.70**
S3561		**Umlenkrolle** für Temperierbohrungen	**Diverting Reel** for Cooling Channels	**S3.72**
S3562		**Kühlkreuzung**	**Cooling Crossing Sleeve**	**S3.73**
S3565		**Kühlkern** für zentral laufenden Auswerfer	**Cooling Core** for Internal Ejector	**S3.75**
S3600		**Werkstattprüfgerät** für den Form-Kühlwasserkreislauf	**Shop Testing Device** for Mold Cooling Water Circuit	**S3.77**
S3601		**Werkstattprüfgerät** für den Form-Kühlwasserkreislauf	**Shop Testing Device** for Mold Cooling Water Circuit	**S3.77**
S3603		**Werkstattprüfgerät** für den Form-Kühlwasserkreislauf	**Shop Testing Device** for Mold Cooling Water Circuit	**S3.77**
S3602		**Werkstattprüfgerät** für Form-Hydrauliksysteme	**Shop Testing Device** for Hydraulic Systems of Molds	**S3.79**
S3604		**Reinigungsgerät** für Temperierkreisläufe	**Cleaning Device** for Cooling Water Way Circuits	**S3.80**

WEMA GmbH ▪ D-58515 Lüdenscheid ▪ Kalver Str. 28 ▪ Tel. 0 23 51 / 93 95 - 0 ▪ Fax 0 23 51 / 93 95 - 33 ▪ info@wema.de ▪ www.wema.de

[11/18]

Best. Nr. Order No.		Temperieren	Cooling System	Seite Page
S3610		**Ultraschall-Durchflussmessgerät**	**Ultrasonic Flow Meter**	**S3.81**
S3611		**Ultraschall-Durchflussmessgerät** mit Temperaturanzeige	**Ultrasonic Flow Meter** with Temperature Gauge	**S3.81**
S3612		**Ultraschall-Durchflussmessgerät** mit Temperatur- und Druckanzeige	**Ultrasonic Flow Meter** with Temperature and Pressure Gauge	**S3.81**
S3630		**Durchflussregler** **DexaTHERM®**	**Flow Control Unit** **DexaTHERM®**	**S3.83**

INFO

WEMA Werkzeug-Temperiersystem
ERMANNO BALZI

WEMA Mold Cooling System

①

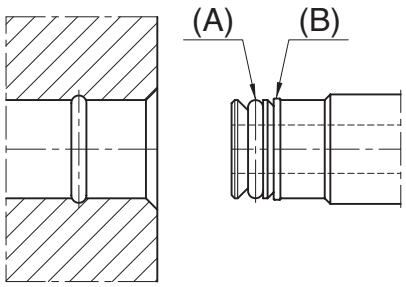

Die nachfolgend vorgestellten Temperieranschlüsse, Umlenk- und Verschlussstopfen (siehe Seiten S3.2 bis S3.24) sind einheitlich mit einem patentierten Befestigungssystem ausgestattet. (Bild ①)

Ein elastischer Metallring (B) sorgt für den sicheren Halt in der Bohrung, während der zusätzliche Viton® O-Ring (A) eine 100 prozentige Abdichtung garantiert.
Temperatur: max. 150 °C, in Abhängigkeit vom Durchflussmedium.

Alle Temperieranschlüsse und -stopfen können alternativ auch mit O-Ringen in der Qualität „ST" oder „HO" bestellt werden. Einzelheiten dazu siehe Seite S3.22.

Zur Erstellung der dafür passenden Einbauräume und zur Montage stehen einfach zu bedienende Spezialwerkzeuge zur Verfügung **(siehe Seiten S3.25 bis S3.32)**. (Bild ②)

In the following all introduced cooling elements, diverting- and sealing plugs (ref. pages S3.2 up to S3.24) are equipped with a patented locking system. (ref. Fig. ①)

An elastic metal ring (B) retains the plug in the bore while the additional Viton® O-ring (A) guarantees a 100% safe sealing.
Temperature: max. 150 °C, depending on kind of cooling media.

All cooling elements and sealing plugs equipped with O-rings are also available in the qualities „ST" and „HO". For details refer to page S3.22.

For machining the fitting space to suite and for the assembly simple to handle tool kits are available **(ref. pages S3.25 up to S3.32)**. (ref. Fig. ②)

②

Verschlussstopfen (patentiert) ERMANNO BALZI

Sealing Plug (Patented)

S3102/ . . .

Mat.: Stahl verzinkt / Stahl rostfrei

für Temperierkreisläufe in Spritz-, Press- und Druckgießwerkzeugen

Eigenschaften:
- Schnelle und sichere Montage und Demontage des Verschlussstopfens.
- O-Ring aus Viton® (A) für Temperaturen max. 150 °C.
- Sicherer Halt, auch bei hohen Drücken, durch elastischen Metallring (B).
- Wiederverwendung unbegrenzt.

Bearbeitungswerkzeug siehe S3173/ . . .

Mat.: Steel zinc-coated / stainless steel

for cooling in injection-, die cast- and compression-molds

Characteristics:
- Fast and secure installation and removal.
- O-ring made of Viton® (A) for temperatures up to 150 °C.
- Secure seal even under high pressure due to elastic metal ring (B).
- Unlimited possibility of reuse.

For tooling refer S3173/ . . .

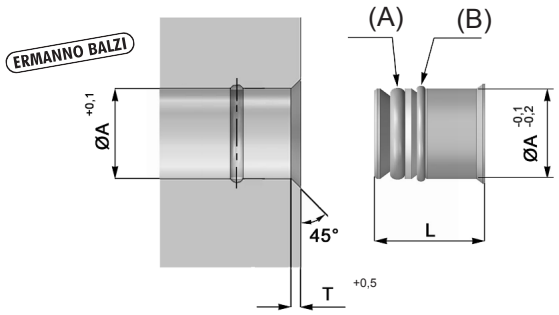

T	L	A	Best. Nr. / Order No.	Best. Nr. / Order No.
0,7	7,5	5	–	S3102/ 5i
		6	–	S3102/ 6i
		6,5	–	S3102/ 6,5i
1	9	8	–	S3102/ 8i
		8,5	–	S3102/ 8,5i
1	12,5	10	S3102/ 10	S3102/ 10i
		10,5	S3102/ 10,5	S3102/ 10,5i
		11	S3102/ 11	S3102/ 11i
		11,5	S3102/ 11,5	S3102/ 11,5i
		12	S3102/ 12	S3102/ 12i
		12,5	S3102/ 12,5	S3102/ 12,5i
		14	S3102/ 14	S3102/ 14i
		14,5	S3102/ 14,5	S3102/ 14,5i
1,2	12,5	15	S3102/ 15	S3102/ 15i
1,2	13	16	S3102/ 16	S3102/ 16i
		18	S3102/ 18	S3102/ 18i
		19	S3102/ 19	S3102/ 19i
		20	S3102/ 20	S3102/ 20i
		25	S3102/ 25	S3102/ 25i

i = Wasserberührende Teile aus Inox / water contacting parts in Inox (AISI 303)

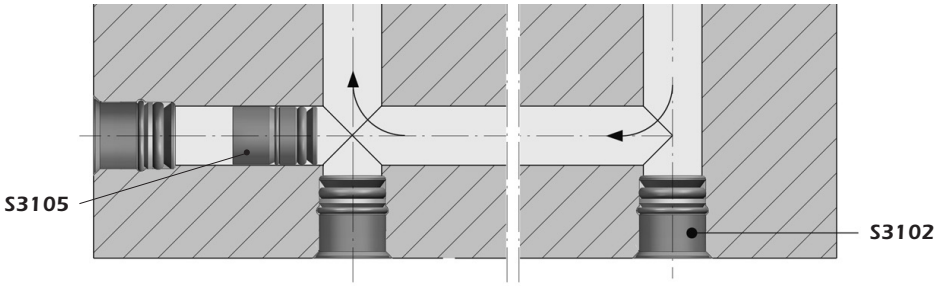

WEMA GmbH ▪ D-58515 Lüdenscheid ▪ Kalver Str. 28 ▪ Tel. 0 23 51 / 93 95 - 0 ▪ Fax 0 23 51 / 93 95 - 33 ▪ info@wema.de ▪ www.wema.de
[11/18]

Umlenkstopfen (patentiert) ERMANNO BALZI

Diverting Plug (Patented)

S3105/ . . .

für Temperierkreisläufe in Spritz-, Press- und Druckgießwerkzeugen

for cooling in injection-, die cast- and compression-molds

Eigenschaften:

- Schnelle Montage und Demontage der Umlenkstopfen mit Hilfe der Montagevorrichtungen **S3190/ 0 - 3.**
- Umlenkstopfen mit VITON® O-Ringen (A) für Temperaturen max. 150 °C, in Abhängigkeit vom Durchflussmedium.
- Sicherer Halt, auch bei hohen Drücken, durch elastischen Metallring (B).
- Umlenkstopfen wiederverwendbar.

Montagevorrichtung siehe S3190/ . . .

Characteristics:

- Fast and secure assembly and disassembly with the assembly devices **S3190/ 0 – 3.**
- Guide plug with Viton® O-rings (A) for temperatures up to 150 °C, depending on kind of cooling medium.
- Secure seal even under high pressure due to elastic metal ring (B).
- Reusable.

For assembly device see S3190/ . . .

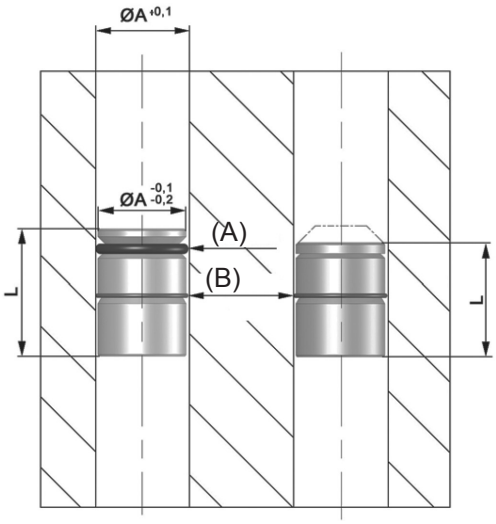

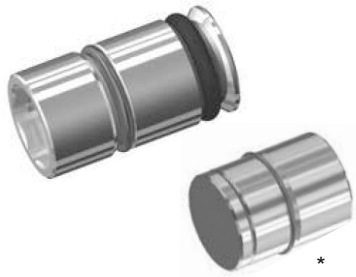

A	L	Best. Nr. / Order No.
6	10	S3105/ 6x10*
6	12	S3105/ 6x12
8	10,5	S3105/ 8x10,5*
8	15	S3105/ 8x15
10	13,5	S3105/ 10x13,5*
10	17,5	S3105/ 10x17,5
11	17,5	S3105/ 11x17,5
11,5	17,5	S3105/ 11,5x17,5
12	17,5	S3105/ 12x17,5
14	17,5	S3105/ 14x17,5
15	17,5	S3105/ 15x17,5
16	22	S3105/ 16x22
18	22,5	S3105/ 18x22,5
19	22,5	S3105/ 19x22,5
20	22,5	S3105/ 20x22,5
25	22,5	S3105/ 25x22,5

* = ohne Viton® O-Ring * = without Viton® O-ring

INFO

Kaskaden-Temperierelement mit integriertem Verschlussstopfen

Core Cooling Element with Integrated Safety Plug

S3111 – S3113

Hinweise für einen vertieften Einbau von Kaskaden-Kühlelementen in Reihenschaltung

Bitte beachten Sie:

1. Im Fall, dass Sie einen vertieften Einbau der Elemente (s. Skizze) wünschen, benutzen Sie bitte für die Herstellung der Aufnahmebohrung ØT1 oberhalb des Kopfes der Elemente die in der Tabelle angegebenen Maße.
2. Der mit einem Kegelsenker einzubringende Aufnahmewinkel β für den Kragen der Elemente kann von 0 bis 45° ausgeführt werden.
3. Bitte die Aufnahme ØA für die Elementköpfe min. 5 mm tiefer senken.

Hints for countersunk fitting of core cooling elements for series arrangement

Please note:

1. In case of necessity to apply some elements in depth (as in the diagram below) and it is desired to execute the check canal using the appropriate tool, carry out the undercut ØT1 with the measures indicated in table.
2. The angle β (front inclination of the drill) should vary from a minimum of 0° to a maximum of 45°.
3. During the execution of a seat with double diameter (as in the diagram below), the depth of the ØA must be minimum 5 mm longer than the dimension «L2» of the bubbles.

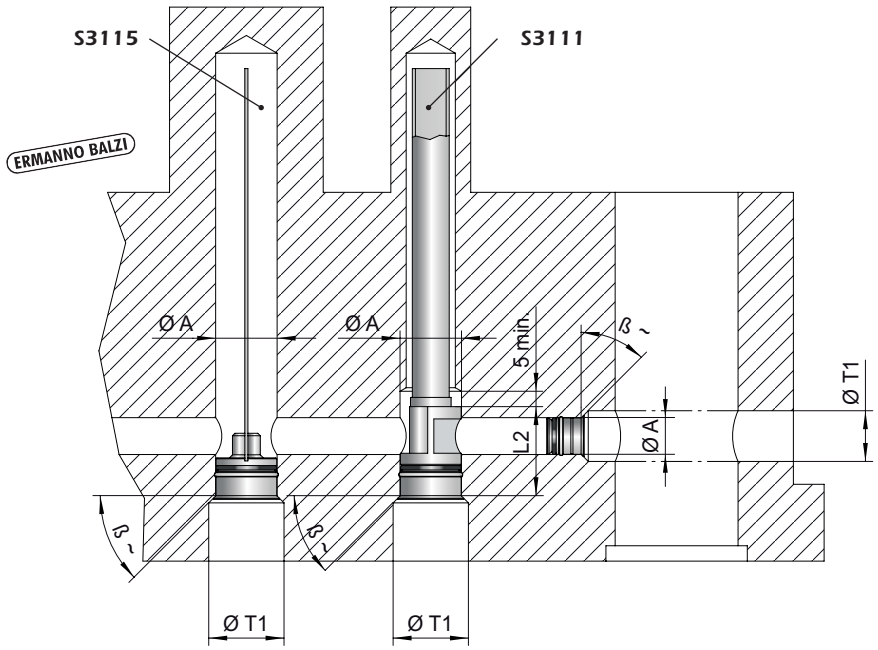

A	T1 min.	L2
5	10,5	–
6/6,5	10,5	–
8/8,5	13	18
10/10,5	16,5	22
11/11,5	16,5	–
12/12,5	16,5	24
14/14,5	17,5	24
15	20	–
16	20,5	27,5
18	22,5	–
19	23,5	–
20	24,5	29,5
25	29	33,5
30	35	–

WEMA GmbH ▪ D-58515 Lüdenscheid ▪ Kalver Str. 28 ▪ Tel. 0 23 51 / 93 95 - 0 ▪ Fax 0 23 51 / 93 95 - 33 ▪ info@wema.de ▪ www.wema.de
[11/18]

INFO

Kaskaden-Temperierelement mit integriertem Verschlussstopfen

Core Cooling Element with Integrated Safety Plug

S3111 – S3113

Ausrichtung der Kühlelemente während der Montage:

Lining up of cooling elements during assembly:

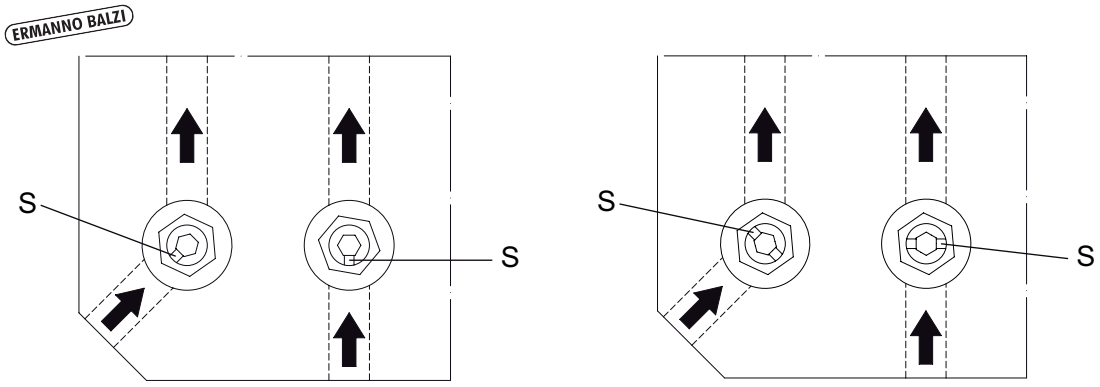

S = Ausrichtungsmarkierung / Alignment mark

Anwendungsbeispiele:

Examples for application:

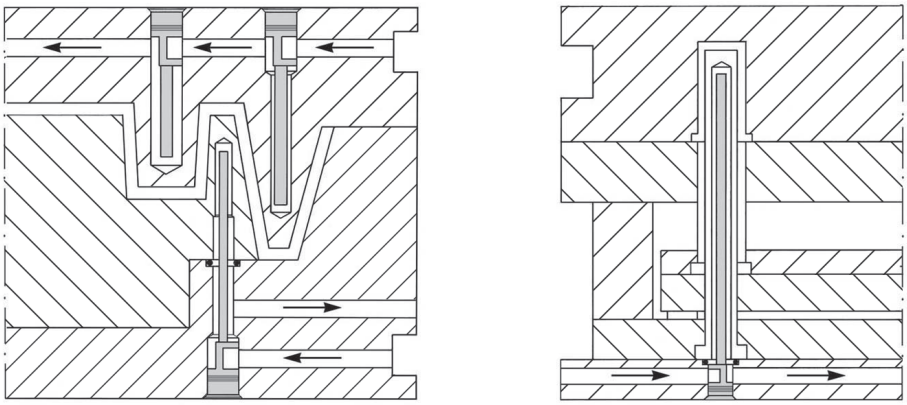

Kaskaden-Temperierelement mit integriertem Verschlussstopfen für Reihenschaltung

Core Cooling Element with Integrated Safety Plug for Series Arrangement

S3111/ . . .

Mat.: Stahl, rostfrei

Mat.: Stainless steel

Bearbeitungswerkzeug siehe S3173/ . . .

For tooling refer S3173/ . . .

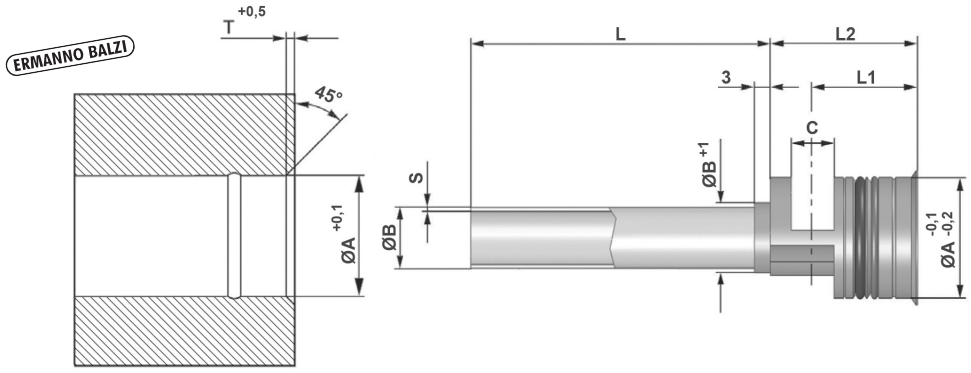

T	C	L1	L2	A	L	B	S	Best. Nr. / Order No.
1	4	13,5	18	**8**	**150**	**2**	**0,25**	**S3111/ 8 x 150x2 x 0,25**
					300			**S3111/ 8 x 300x2 x 0,25**
					450			**S3111/ 8 x 450x2 x 0,25**
					600			**S3111/ 8 x 600x2 x 0,25**
					150	**3**		**S3111/ 8 x 150x3 x 0,25**
					300			**S3111/ 8 x 300x3 x 0,25**
					450			**S3111/ 8 x 450x3 x 0,25**
					600			**S3111/ 8 x 600x3 x 0,25**
					150	**4**		**S3111/ 8 x 150x4 x 0,25**
					300			**S3111/ 8 x 300x4 x 0,25**
					450			**S3111/ 8 x 450x4 x 0,25**
					600			**S3111/ 8 x 600x4 x 0,25**
1	4	13,5	18	**8,5**	**150**	**2**	**0,25**	**S3111/ 8,5 x 150x2 x 0,25**
					300			**S3111/ 8,5 x 300x2 x 0,25**
					450			**S3111/ 8,5 x 450x2 x 0,25**
					600			**S3111/ 8,5 x 600x2 x 0,25**
					150	**3**		**S3111/ 8,5 x 150x3 x 0,25**
					300			**S3111/ 8,5 x 300x3 x 0,25**
					450			**S3111/ 8,5 x 450x3 x 0,25**
					600			**S3111/ 8,5 x 600x3 x 0,25**
					150	**4**		**S3111/ 8,5 x 150x4 x 0,25**
					300			**S3111/ 8,5 x 300x4 x 0,25**
					450			**S3111/ 8,5 x 450x4 x 0,25**
					600			**S3111/ 8,5 x 600x4 x 0,25**
1	5	16	22,5	**10**	**150**	**2,5**	**0,25**	**S3111/ 10 x 150x2,5 x 0,25**
					300			**S3111/ 10 x 300x2,5 x 0,25**
					450			**S3111/ 10 x 450x2,5 x 0,25**
					600			**S3111/ 10 x 600x2,5 x 0,25**
					150	**3**		**S3111/ 10 x 150x3 x 0,25**
					300			**S3111/ 10 x 300x3 x 0,25**
					450			**S3111/ 10 x 450x3 x 0,25**
					600			**S3111/ 10 x 600x3 x 0,25**
					150	**4**		**S3111/ 10 x 150x4 x 0,25**
					300			**S3111/ 10 x 300x4 x 0,25**
					450			**S3111/ 10 x 450x4 x 0,25**
					600			**S3111/ 10 x 600x4 x 0,25**
					150	**5**		**S3111/ 10 x 150x5 x 0,25**
					300			**S3111/ 10 x 300x5 x 0,25**
					450			**S3111/ 10 x 450x5 x 0,25**
					600			**S3111/ 10 x 600x5 x 0,25**
1	5	16	22,5	**10,5**	**150**	**2,5**	**0,25**	**S3111/ 10,5 x 150x2,5 x 0,25**
					300			**S3111/ 10,5 x 300x2,5 x 0,25**
					450			**S3111/ 10,5 x 450x2,5 x 0,25**

WEMA GmbH ▪ D-58515 Lüdenscheid ▪ Kalver Str. 28 ▪ Tel. 0 23 51 / 93 95 - 0 ▪ Fax 0 23 51 / 93 95 - 33 ▪ info@wema.de ▪ www.wema.de
[11/18]

Kaskaden-Temperierelement mit integriertem Verschlussstopfen für Reihenschaltung

Core Cooling Element with Integrated Safety Plug for Series Arrangement

S3111/ . . .

T	C	L1	L2	A	L	B	S	Best. Nr. / Order No.
1	5	16	22,5	10,5	600	2,5	0,25	S3111/ 10,5x600x 2,5x0,25
					150	3		S3111/ 10,5x150x 3x0,25
					300			S3111/ 10,5x300x 3x0,25
					450			S3111/ 10,5x450x 3x0,25
					600			S3111/ 10,5x600x 3x0,25
					150	4		S3111/ 10,5x150x 4x0,25
					300			S3111/ 10,5x300x 4x0,25
					450			S3111/ 10,5x450x 4x0,25
					600			S3111/ 10,5x600x 4x0,25
					150	5		S3111/ 10,5x150x 5x0,25
					300			S3111/ 10,5x300x 5x0,25
					450			S3111/ 10,5x450x 5x0,25
					600			S3111/ 10,5x600x 5x0,25
1	5	17	24	12	150	6	0,5	S3111/ 12 x150x 6x0,5
					300			S3111/ 12 x300x 6x0,5
					450			S3111/ 12 x450x 6x0,5
					600			S3111/ 12 x600x 6x0,5
1	5	17	24	12,5	150	6	0,5	S3111/ 12,5x150x 6x0,5
					300			S3111/ 12,5x300x 6x0,5
					450			S3111/ 12,5x450x 6x0,5
					600			S3111/ 12,5x600x 6x0,5
1	6	17,5	24,5	14	150	7	0,5	S3111/ 14 x150x 7x0,5
					300			S3111/ 14 x300x 7x0,5
					450			S3111/ 14 x450x 7x0,5
					600			S3111/ 14 x600x 7x0,5
1	6	17,5	24,5	14,5	150	7	0,5	S3111/ 14,5x150x 7x0,5
					300			S3111/ 14,5x300x 7x0,5
					450			S3111/ 14,5x450x 7x0,5
					600			S3111/ 14,5x600x 7x0,5
1,2	8	19	27,5	16	150	8	0,5	S3111/ 16 x150x 8x0,5
					300			S3111/ 16 x300x 8x0,5
					450			S3111/ 16 x450x 8x0,5
					600			S3111/ 16 x600x 8x0,5
1,2	10	20	29,5	20	150	12	1	S3111/ 20 x150x 12x1
					300			S3111/ 20 x300x 12x1
					450			S3111/ 20 x450x 12x1
					600			S3111/ 20 x600x 12x1
1,2	12	22,5	33,5	25	150	15	1	S3111/ 25 x150x 15x1
					300			S3111/ 25 x300x 15x1
					450			S3111/ 25 x450x 15x1
					600			S3111/ 25 x600x 15x1

Weitere Abmessungen auf Anfrage! Other dimensions on request!

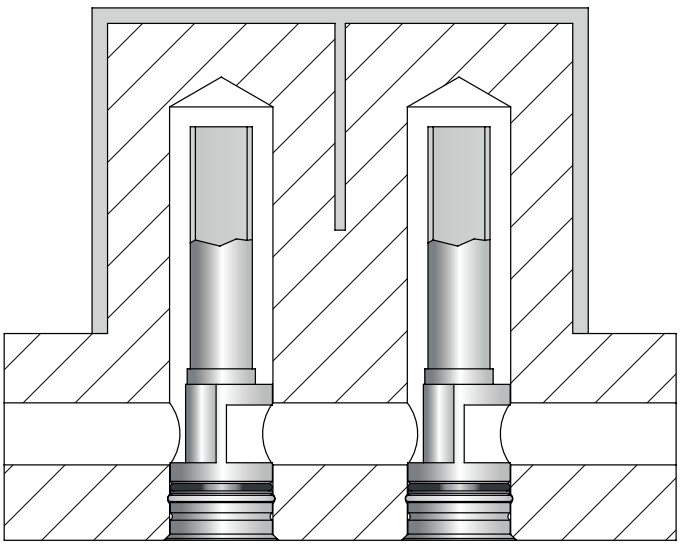

Kaskaden-Temperierelement mit integriertem Verschlussstopfen für Parallelschaltung

Core Cooling Element with Integrated Safety Plug for Parallel Arrangement

S3113/ . . .

Mat.: Stahl, rostfrei

Mat.: Stainless steel

Bearbeitungswerkzeug siehe S3173/ . . .

For tooling refer S3173/ . . .

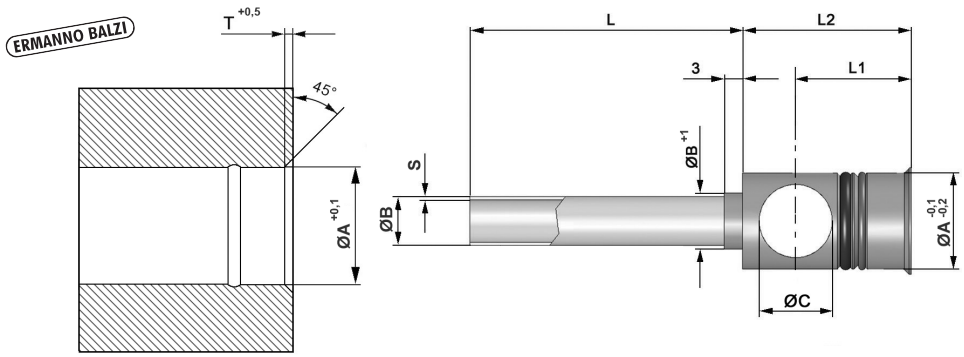

T	C	L1	L2	A	L	B	S	Best. Nr. / Order No.
1	5,5	13,5	18	8	150	2	0,25	S3113/ 8 x150x 2 x0,25
					300			S3113/ 8 x300x 2 x0,25
					450			S3113/ 8 x450x 2 x0,25
					600			S3113/ 8 x600x 2 x0,25
					150	3		S3113/ 8 x150x 3 x0,25
					300			S3113/ 8 x300x 3 x0,25
					450			S3113/ 8 x450x 3 x0,25
					600			S3113/ 8 x600x 3 x0,25
					150	4		S3113/ 8 x150x 4 x0,25
					300			S3113/ 8 x300x 4 x0,25
					450			S3113/ 8 x450x 4 x0,25
					600			S3113/ 8 x600x 4 x0,25
1	5,5	13,5	18	8,5	150	2	0,25	S3113/ 8,5x150x 2 x0,25
					300			S3113/ 8,5x300x 2 x0,25
					450			S3113/ 8,5x450x 2 x0,25
					600			S3113/ 8,5x600x 2 x0,25
					150	3		S3113/ 8,5x150x 3 x0,25
					300			S3113/ 8,5x300x 3 x0,25
					450			S3113/ 8,5x450x 3 x0,25
					600			S3113/ 8,5x600x 3 x0,25
					150	4		S3113/ 8,5x150x 4 x0,25
					300			S3113/ 8,5x300x 4 x0,25
					450			S3113/ 8,5x450x 4 x0,25
					600			S3113/ 8,5x600x 4 x0,25
1	7	16	22,5	10	150	2,5	0,25	S3113/ 10 x150x 2,5x0,25
					300			S3113/ 10 x300x 2,5x0,25
					450			S3113/ 10 x450x 2,5x0,25
					600			S3113/ 10 x600x 2,5x0,25
					150	3		S3113/ 10 x150x 3 x0,25
					300			S3113/ 10 x300x 3 x0,25
					450			S3113/ 10 x450x 3 x0,25
					600			S3113/ 10 x600x 3 x0,25
					150	4		S3113/ 10 x150x 4 x0,25
					300			S3113/ 10 x300x 4 x0,25
					450			S3113/ 10 x450x 4 x0,25
					600			S3113/ 10 x600x 4 x0,25
					150	5		S3113/ 10 x150x 5 x0,25
					300			S3113 10 x300x 5 x0,25
					450			S3113/ 10 x450x 5 x0,25
					600			S3113/ 10 x600x 5 x0,25

WEMA GmbH ▪ D-58515 Lüdenscheid ▪ Kalver Str. 28 ▪ Tel. 0 23 51 / 93 95 - 0 ▪ Fax 0 23 51 / 93 95 - 33 ▪ info@wema.de ▪ www.wema.de

[11/18]

Kaskaden-Temperierelement mit integriertem Verschlussstopfen für Parallelschaltung

Core Cooling Element with Integrated Safety Plug for Parallel Arrangement

S3113/ . . .

T	C	L1	L2	A	L	B	S	Best. Nr. / Order No.
1	7	16	22,5	10,5	150	2,5	0,25	S3113/ 10,5x150x2,5x0,25
					300			S3113/ 10,5x300x2,5x0,25
					450			S3113/ 10,5x450x2,5x0,25
					600			S3113/ 10,5x600x2,5x0,25
					150	3		S3113/ 10,5x150x 3x0,25
					300			S3113/ 10,5x300x 3x0,25
					450			S3113/ 10,5x450x 3x0,25
					600			S3113/ 10,5x600x 3x0,25
					150	4		S3113/ 10,5x150x 4x0,25
					300			S3113/ 10,5x300x 4x0,25
					450			S3113/ 10,5x450x 4x0,25
					600			S3113/ 10,5x600x 4x0,25
					150	5		S3113/ 10,5x150x 5x0,25
					300			S3113/ 10,5x300x 5x0,25
					450			S3113/ 10,5x450x 5x0,25
					600			S3113/ 10,5x600x 5x0,25
1	8	17	24	12	150	6	0,5	S3113/ 12 x150x 6x0,5
					300			S3113/ 12 x300x 6x0,5
					450			S3113/ 12 x450x 6x0,5
					600			S3113/ 12 x600x 6x0,5
1	8	17	24	12,5	150	6	0,5	S3113/ 12,5x150x 6x0,5
					300			S3113/ 12,5x300x 6x0,5
					450			S3113/ 12,5x450x 6x0,5
					600			S3113/ 12,5x600x 6x0,5
1	10	17,5	24,5	14	150	7	0,5	S3113/ 14 x150x 7x0,5
					300			S3113/ 14 x300x 7x0,5
					450			S3113/ 14 x450x 7x0,5
					600			S3113/ 14 x600x 7x0,5
1	10	17,5	24,5	14,5	150	7	0,5	S3113/ 14,5x150x 7x0,5
					300			S3113/ 14,5x300x 7x0,5
					450			S3113/ 14,5x450x 7x0,5
					600			S3113/ 14,5x600x 7x0,5
1,2	12	19	27,5	16	150	8	0,5	S3113/ 16 x150x 8x0,5
					300			S3113/ 16 x300x 8x0,5
					450			S3113/ 16 x450x 8x0,5
					600			S3113/ 16 x600x 8x0,5
1,2	14	20	29,5	20	150	12	1	S3113/ 20 x150x 12x1
					300			S3113/ 20 x300x 12x1
					450			S3113/ 20 x450x 12x1
					600			S3113/ 20 x600x 12x1
1,2	16	22,5	33,5	25	150	15	1	S3113/ 25 x150x 15x1
					300			S3113/ 25 x300x 15x1
					450			S3113/ 25 x450x 15x1
					600			S3113/ 25 x600x 15x1

Weitere Abmessungen auf Anfrage! Other dimensions on request!

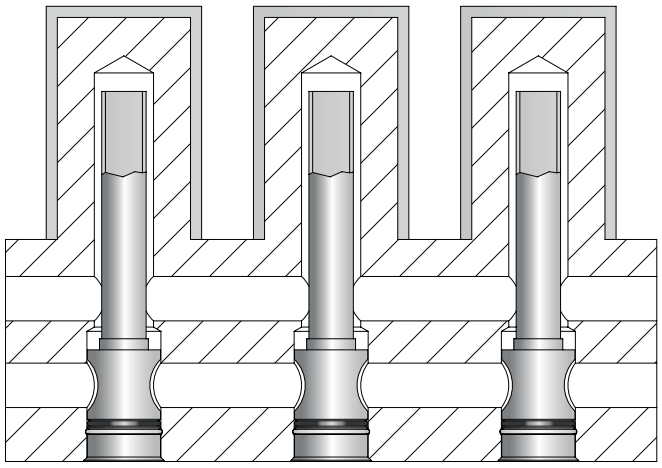

Temperierelement, flach, mit integriertem Verschlussstopfen, innenliegend

Internal Baffle Cooling Element with Integrated Safety Plug

S3114/ . . .

Mat.: Stahl, rostfrei

Mat.: Stainless steel

Bearbeitungswerkzeug siehe S3173/ . . .
Montagevorrichtung siehe S3190/ . . .

For tooling refer S3173/ . . .
For assembly device refer S3190/ . . .

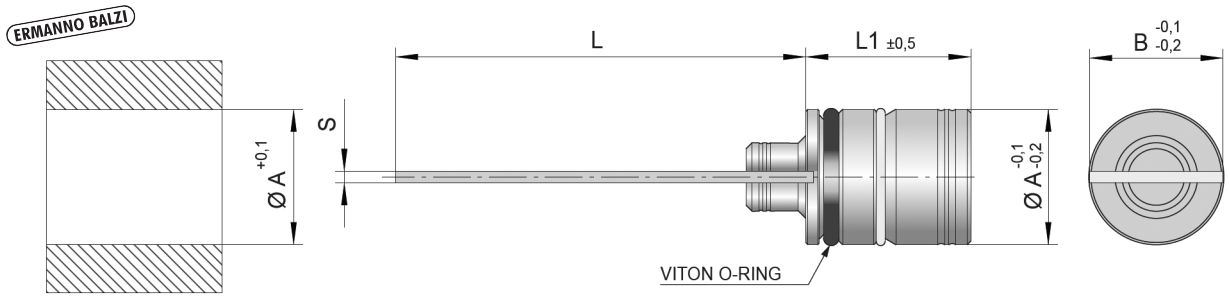

L1	S	A	L	B	Best. Nr. / Order No.
22	1	**16**	**150**	**16**	**S3114/ 16x150x16**
			300		**S3114/ 16x300x16**
			450		**S3114/ 16x450x16**
			600		**S3114/ 16x600x16**
22,5	1	**20**	**150**	**20**	**S3114/ 20x150x20**
			300		**S3114/ 20x300x20**
			450		**S3114/ 20x450x20**
			600		**S3114/ 20x600x20**
22,5	1	**25**	**150**	**25**	**S3114/ 25x150x25**
			300		**S3114/ 25x300x25**
			450		**S3114/ 25x450x25**
			600		**S3114/ 25x600x25**

Einbauhinweise:

Mounting instructions:

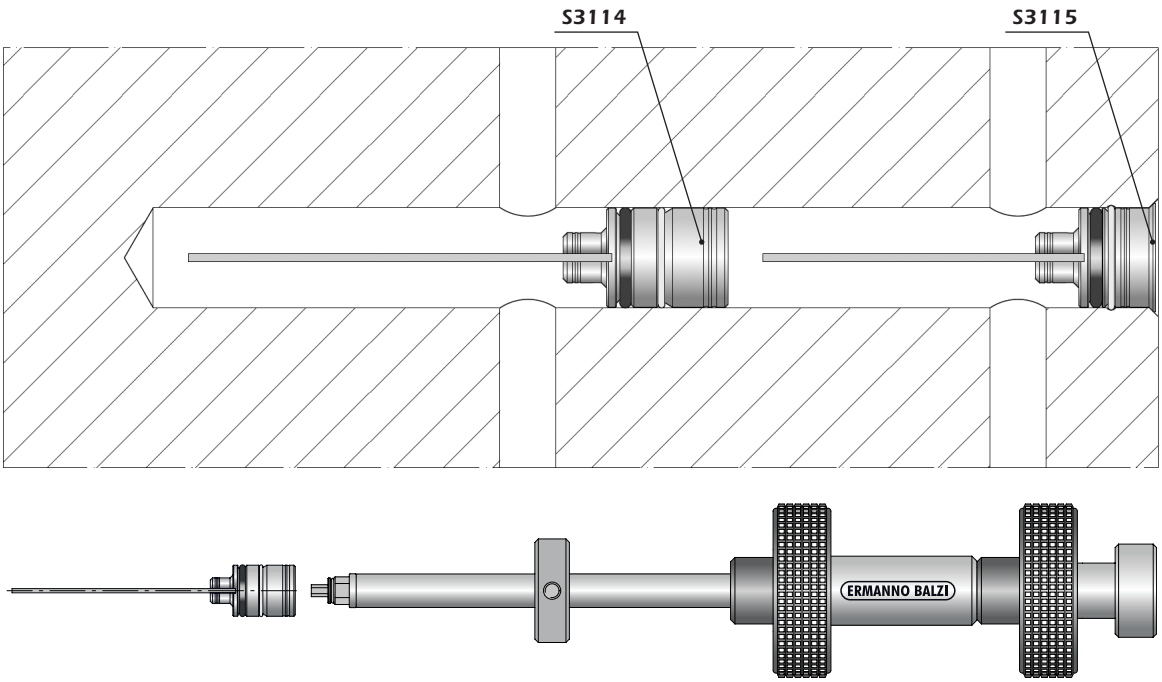

WEMA GmbH ▪ D-58515 Lüdenscheid ▪ Kalver Str. 28 ▪ Tel. 0 23 51 / 93 95 - 0 ▪ Fax 0 23 51 / 93 95 - 33 ▪ info@wema.de ▪ www.wema.de
[11/18]

Temperierelement, flach, mit integriertem Verschlussstopfen für Reihenschaltung

Baffle Cooling Element with Integrated Safety Plug for Series Arrangement

S3115/ . . .

Mat.: Stahl, rostfrei

Mat.: Stainless steel

Bearbeitungswerkzeug siehe S3173/ . . .

For tooling refer S3173/ . . .

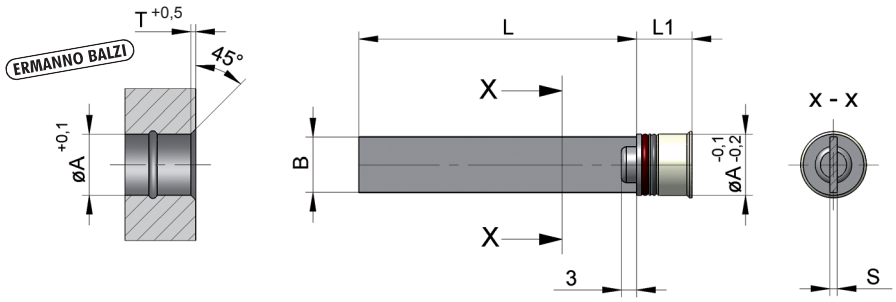

T	S	L1	A	L	B	Best. Nr. / Order No.
0,7	1	7,5	6	100	6	S3115/ 6 x100x 6
				200		S3115/ 6 x200x 6
				300		S3115/ 6 x300x 6
1	1	7,5	6,5	100	6	S3115/ 6,5x100x 6
				200		S3115/ 6,5x200x 6
				300		S3115/ 6,5x300x 6
1	1	9,5	8	100	8	S3115/ 8 x100x 8
				200		S3115/ 8 x200x 8
				300		S3115/ 8 x300x 8
1	1	9,5	8,5	100	8	S3115/ 8,5x100x 8
				200		S3115/ 8,5x200x 8
				300		S3115/ 8,5x300x 8
1	1	12,5	10	100	10	S3115/ 10 x100x10
				200		S3115/ 10 x200x10
				300		S3115/ 10 x300x10
1	1	12,5	10,5	100	10	S3115/ 10,5x100x10
				200		S3115/ 10,5x200x10
				300		S3115/ 10,5x300x10
1	1	12,5	12	100	12	S3115/ 12 x100x12
				200		S3115/ 12 x200x12
				300		S3115/ 12 x300x12
1	1	12,5	12,5	100	12	S3115/ 12,5x100x12
				200		S3115/ 12,5x200x12
				300		S3115/ 12,5x300x12
1	1	12,5	14	100	14	S3115/ 14 x100x14
				200		S3115/ 14 x200x14
				300		S3115/ 14 x300x14
1	1	12,5	14,5	100	14	S3115/ 14,5x100x14
				200		S3115/ 14,5x200x14
				300		S3115/ 14,5x300x14
1,2	1	14	15	150	15	S3115/ 15 x150x15
				300		S3115/ 15 x300x15
				450		S3115/ 15 x450x15
				600		S3115/ 15 x600x15
1,2	1	14	16	150	15,5	S3115/ 16 x150x15,5
				300		S3115/ 16 x300x15,5
				450		S3115/ 16 x450x15,5
				600		S3115/ 16 x600x15,5
				150	16	S3115/ 16 x150x16
				300		S3115/ 16 x300x16
				450		S3115/ 16 x450x16
				600		S3115/ 16 x600x16
1,2	1	14	19	150	19	S3115/ 19 x150x19
				300		S3115/ 19 x300x19
				450		S3115/ 19 x450x19

Temperierelement, flach, mit integriertem Verschlussstopfen für Reihenschaltung

Baffle Cooling Element with Integrated Safety Plug for Series Arrangement

S3115/ . . .

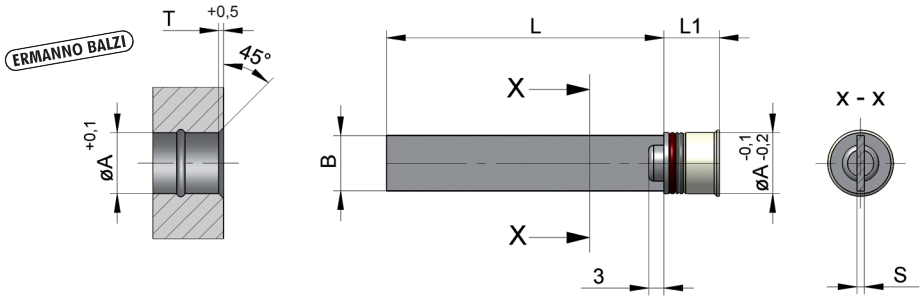

T	S	L1	A	L	B	Best. Nr. / Order No.
1,2	1	14	**19**	**600**	**19**	**S3115/ 19 x600x19**
1,2	1	14	**20**	**150**	**19,5**	**S3115/ 20 x150x19,5**
				300		**S3115/ 20 x300x19,5**
				450		**S3115/ 20 x450x19,5**
				600		**S3115/ 20 x600x19,5**
				150	**20**	**S3115/ 20 x150x20**
				300		**S3115/ 20 x300x20**
				450		**S3115/ 20 x450x20**
				600		**S3115/ 20 x600x20**
1,2	1	14	**25**	**150**	**24,5**	**S3115/ 25 x150x24,5**
				300		**S3115/ 25 x300x24,5**
				450		**S3115/ 25 x450x24,5**
				600		**S3115/ 25 x600x24,5**
				150	**25**	**S3115/ 25 x150x25**
				300		**S3115/ 25 x300x25**
				450		**S3115/ 25 x450x25**
				600		**S3115/ 25 x600x25**
1,2	**1**	**14**	**30**	**150**	**30**	**S3115/ 30 x150x30**
				300		**S3115/ 30 x300x30**
				450		**S3115/ 30 x450x30**
				600		**S3115/ 30 x600x30**

Weitere Abmessungen auf Anfrage! Other dimensions on request!

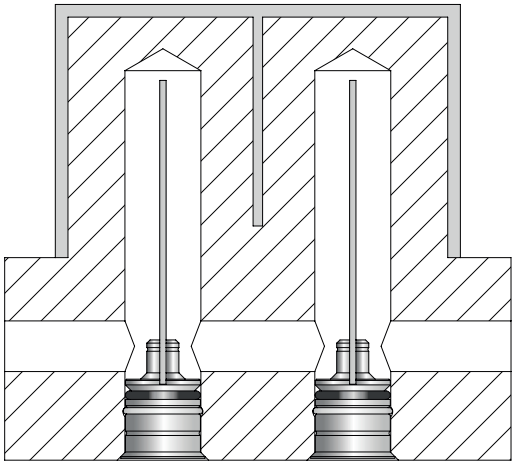

WEMA GmbH ▪ D-58515 Lüdenscheid ▪ Kalver Str. 28 ▪ Tel. 0 23 51 / 93 95 - 0 ▪ Fax 0 23 51 / 93 95 - 33 ▪ info@wema.de ▪ www.wema.de
[11/18]

Spiral-Temperierelement mit integriertem Verschlussstopfen für Reihenschaltung

Spiral Cooling Element with Integrated Safety Plug for Series Arrangement

S3117/ . . .

Mat.: Stahl, rostfrei (A = 6 bis 16)
Messing (A = 20 und 25)

Mat.: Stainless steel (A = 6 up to 16)
Brass: (A = 20 and 25)

Bearbeitungswerkzeug siehe S3173/ . . .

For tooling refer S3173/ . . .

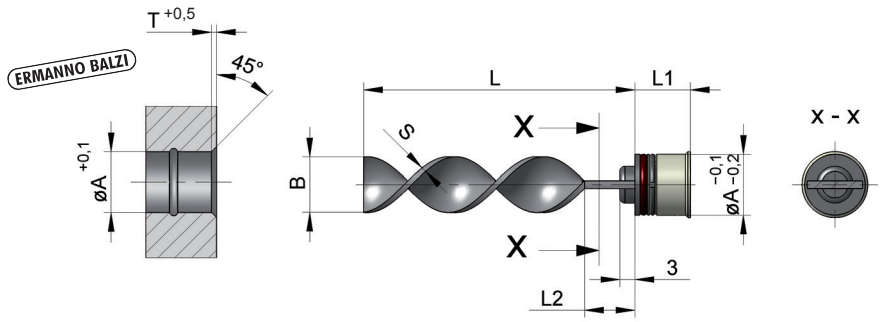

T	S	L1	L2	A	L	B	Best. Nr. / Order No.
1	1	7,5	25	6	100	6	S3117/ 6 x100x 6
					200		S3117/ 6 x200x 6
					300		S3117/ 6 x300x 6
1	1	7,5	25	6,5	100	6	S3117/ 6,5x100x 6
					200		S3117/ 6,5x200x 6
					300		S3117/ 6,5x300x 6
1	1	9,5	25	8	100	8	S3117/ 8 x100x 8
					200		S3117/ 8 x200x 8
					300		S3117/ 8 x300x 8
1	1	9,5	25	8,5	100	8	S3117/ 8,5x100x 8
					200		S3117/ 8,5x200x 8
					300		S3117/ 8,5x300x 8
1	1	12,5	25	10	100	10	S3117/10 x100x10
					200		S3117/10 x200x10
					300		S3117/10 x300x10
1	1	12,5	25	10,5	100	10	S3117/10,5x100x10
					200		S3117/10,5x200x10
					300		S3117/10,5x300x10
1	1	12,5	25	12	100	12	S3117/12 x100x12
					200		S3117/12 x200x12
					300		S3117/12 x300x12
1	1	12,5	25	12,5	100	12	S3117/12,5x100x12
					200		S3117/12,5x200x12
					300		S3117/12,5x300x12
1	1	12,5	25	14	100	14	S3117/14 x100x14
					200		S3117/14 x200x14
					300		S3117/14 x300x14
1	1	12,5	25	14,5	100	14	S3117/14,5x100x14
					200		S3117/14,5x200x14
					300		S3117/14,5x300x14
1,2	1	14	37,5	16	150	15,5	S3117/16 x150x15,5
					300		S3117/16 x300x15,5
					450		S3117/16 x450x15,5
					600		S3117/16 x600x15,5
					150	16	S3117/16 x150x16
					300		S3117/16 x300x16
					450		S3117/16 x450x16
					600		S3117/16 x600x16

Spiral-Temperierelement mit integriertem Verschlussstopfen für Reihenschaltung

Spiral Cooling Element with Integrated Safety Plug for Series Arrangement

S3117/ . . .

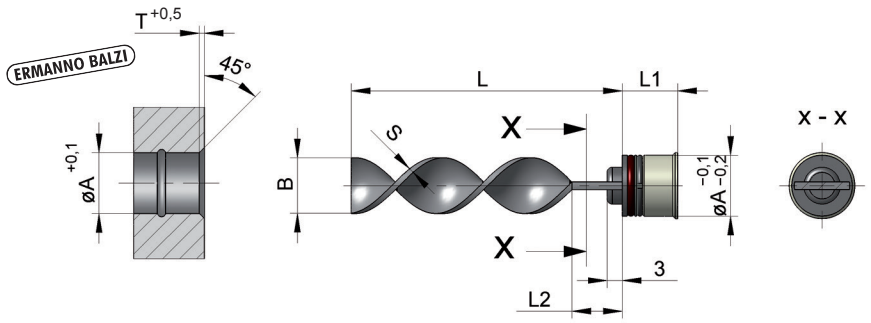

T	S	L1	L2	A	L	B	Best. Nr. / Order No.
1,2	1,5	14	37,5	**20**	**150**	**19,5**	**S3117/ 20 x 150x 19,5**
					300		**S3117/ 20 x 300x 19,5**
					450		**S3117/ 20 x 450x 19,5**
					600		**S3117/ 20 x 600x 19,5**
					150	**20**	**S3117/ 20 x 150x 20**
					300		**S3117/ 20 x 300x 20**
					450		**S3117/ 20 x 450x 20**
					600		**S3117/ 20 x 600x 20**
1,2	1,5	14	37,5	**25**	**150**	**24,5**	**S3117/ 25 x 150x 24,5**
					300		**S3117/ 25 x 300x 24,5**
					450		**S3117/ 25 x 450x 24,5**
					600		**S3117/ 25 x 600x 24,5**
					150	**25**	**S3117/ 25 x 150x 25**
					300		**S3117/ 25 x 300x 25**
					450		**S3117/ 25 x 450x 25**
					600		**S3117/ 25 x 600x 25**
Weitere Abmessungen auf Anfrage!				Other dimensions on request!			

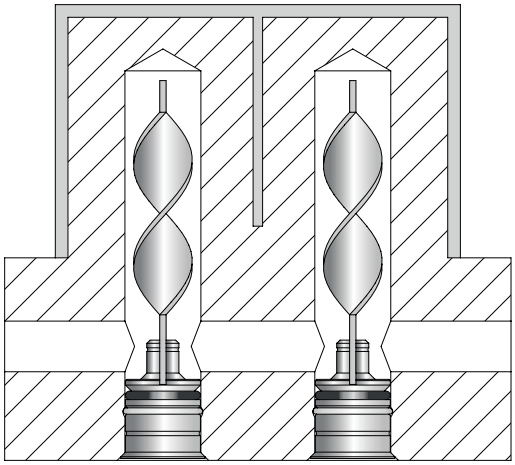

WEMA GmbH ▪ D-58515 Lüdenscheid ▪ Kalver Str. 28 ▪ Tel. 0 23 51 / 93 95 - 0 ▪ Fax 0 23 51 / 93 95 - 33 ▪ info@wema.de ▪ www.wema.de
[11/18]

Selbstsicherndes Temperierelement, flach (ERMANNO BALZI)

Auto-locking Cooling Element, Flat

S3118/ . . .

Mat.: Stahl, rostfrei
$T_{max.}$ Feder: 200 °C

Mat.: Stainless steel
$T_{max.}$ spring: 200 °C

Eigenschaften:
- Schnelle Realisierung von Kernkühlungen mit flachen Elementen
- Sicherer Einbau auch in überdimensionierten Bohrungen
- Einfache Demontage im Falle von Wartungsarbeiten
- Wiederverwendbar

S3118 wird in der Bohrung durch ein spezielles Federelement in Position gehalten.

Characteristics:
- Fast installation of core cooling with flat elements
- Secure assembly even in oversized bore holes
- Easy disassembly for maintenance
- Reusable

S3118 is kept in position in the bore hole by a special spring-element.

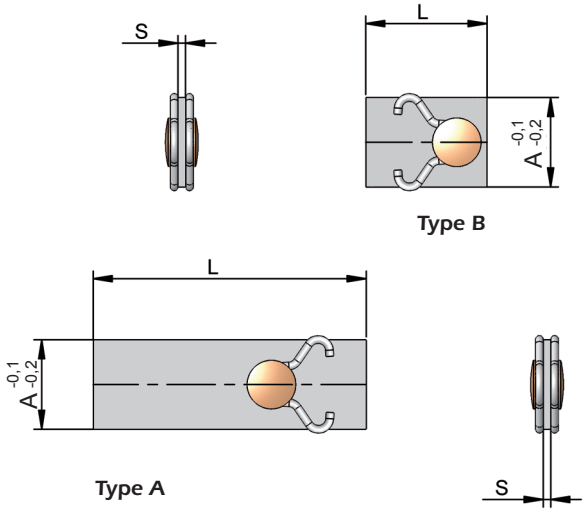

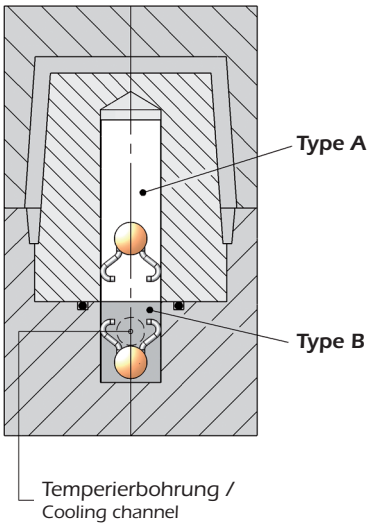

S	A	L (Type A)	L (Type B)	Best. Nr. / Order No.
1	10	–	18	S3118/ 10x 18
		100	–	S3118/ 10x100
		200	–	S3118/ 10x200
1	12	–	20	S3118/ 12x 20
		100	–	S3118/ 12x100
		200	–	S3118/ 12x200
1	14	–	22	S3118/ 14x 22
		100	–	S3118/ 14x100
		200	–	S3118/ 14x200
1	16	–	24	S3118/ 16x 24
		150	–	S3118/ 16x150
		300	–	S3118/ 16x300
1	20	–	26	S3118/ 20x 26
		150	–	S3118/ 20x150
		300	–	S3118/ 20x300
1	25	–	28	S3118/ 25x 28
		150	–	S3118/ 25x150
		300	–	S3118/ 25x300

Weitere Abmessungen auf Anfrage! Other dimensions on request!

Selbstsicherndes Temperierelement mit Spirale ERMANNO BALZI

Auto-locking Cooling Element with Spiral

S3120/ . . .

Mat.: Stahl, rostfrei (A = 10 bis 16)
Messing (A = 20 und 25)
$T_{max.}$ Feder: 200 °C

Eigenschaften:

- Schnelle Realisierung von Kernkühlungen mit flachen Elementen
- Sicherer Einbau auch in überdimensionierten Bohrungen
- Einfache Demontage im Falle von Wartungsarbeiten
- Wiederverwendbar

Einsatzhinweise:

S3120 kann ohne zusätzliche Bearbeitung der Aufnahmebohrung eingesetzt werden. Es wird in der Bohrung durch ein spezielles Federelement in Position gehalten.

Mat.: Stainless steel (A = 10 up to 16)
Brass: (A = 20 and 25)
$T_{max.}$ spring: 200 °C

Characteristics:

- Fast installation of core cooling with flat elements
- Secure assembly even in oversized bore holes
- Easy disassembly for maintenance
- Reusable

Application notes:

The standard-model **S3120** can be inserted without an additional adaptation of the location-hole. It is kept in position in the bore hole by a special spring-element.

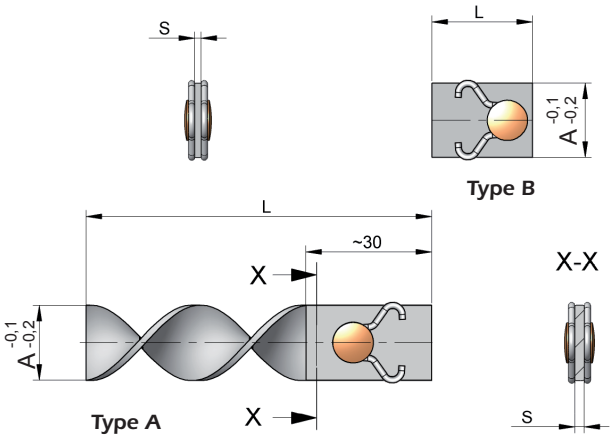

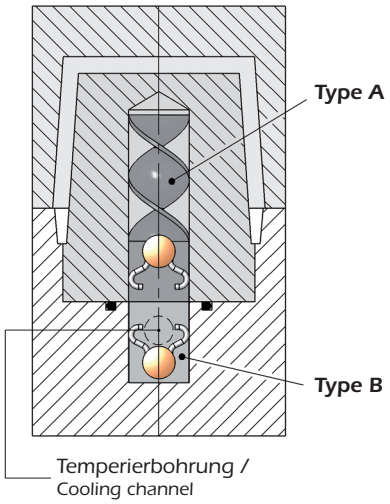

S	A	L (Type A)	L (Type B)	Best. Nr. / Order No.
1	10	–	18	S3120/ 10x 18
		100	–	S3120/ 10x100
		200	–	S3120/ 10x200
1	12	–	20	S3120/ 12x 20
		100	–	S3120/ 12x100
		200	–	S3120/ 12x200
1	14	–	22	S3120/ 14x 22
		100	–	S3120/ 14x100
		200	–	S3120/ 14x200
1	16	–	24	S3120/ 16x 24
		150	–	S3120/ 16x150
		300	–	S3120/ 16x300
1,5	20	–	26	S3120/ 20x 26
		150	–	S3120/ 20x150
		300	–	S3120/ 20x300
1,5	25	–	28	S3120/ 25x 28
		150	–	S3120/ 25x150
		300	–	S3120/ 25x300

Weitere Abmessungen auf Anfrage! Other dimensions on request!

WEMA GmbH ▪ D-58515 Lüdenscheid ▪ Kalver Str. 28 ▪ Tel. 0 23 51 / 93 95 - 0 ▪ Fax 0 23 51 / 93 95 - 33 ▪ info@wema.de ▪ www.wema.de
[11/18]

INFO

Selbstsicherndes Temperierelement
ERMANNO BALZI

Auto-locking Cooling Element

S3119/ . . . flach / flat

S3121/ . . . mit Spirale / with spiral

Einbauhinweise:
1. Aufnahmebohrung herstellen und Räumwerkzeug **S3125** in eine Bohrmaschine spannen.
2. Zentrierung des Räumwerkzeugs (z.B. 6 mm) in die Bohrung einführen.
3. Jetzt die Schneiden des Räumwerkzeugs ausrichten.
4. Anschließend durch Absenken der Bohrmaschinenspindel (ohne die Rotation der Maschine einzuschalten) die Positionierschlitze vorsichtig einstechen.

Mounting instructions:
1. Establish location hole and clamp broaching tool **S3125** into drilling machine.
2. Centring of broaching tool (i.e. 6 mm) insert into the borehole.
3. Now adjust cutting edges of the broaching tool.
4. Afterwards plunge the positioning-slots by lowering the spindle of the drilling machine (do not switch-on the drilling machine!).

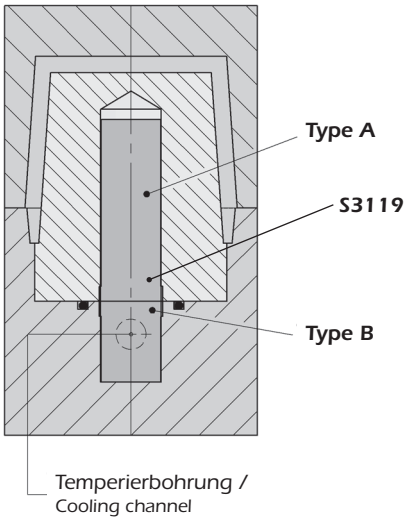

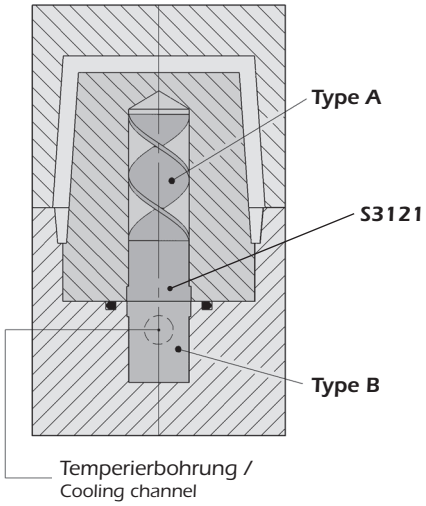

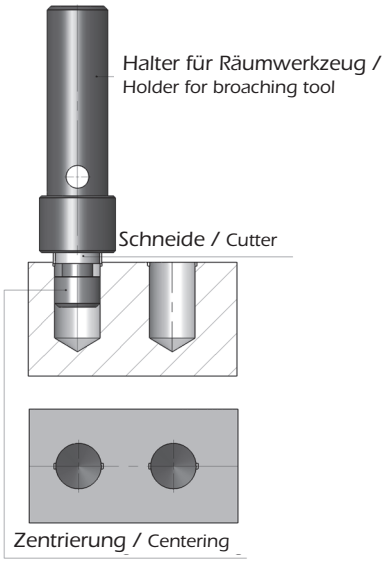

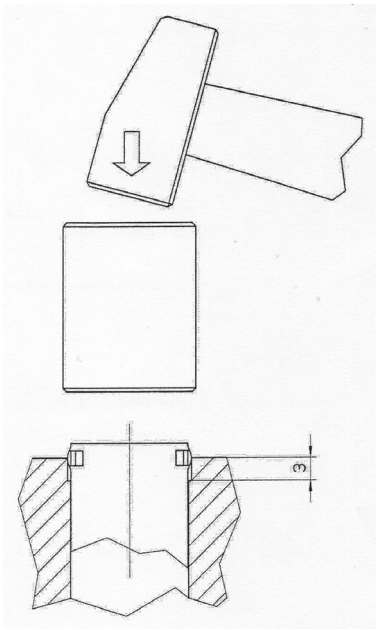

Selbstsicherndes Temperierelement, flach ERMANNO BALZI

Auto-locking Cooling Element, Flat

S3119/ . . .

Mat.: Stahl, rostfrei

Mat.: Stainless steel

Einbauhinweise siehe Seite S3.17

Mounting instructions see page S3.17

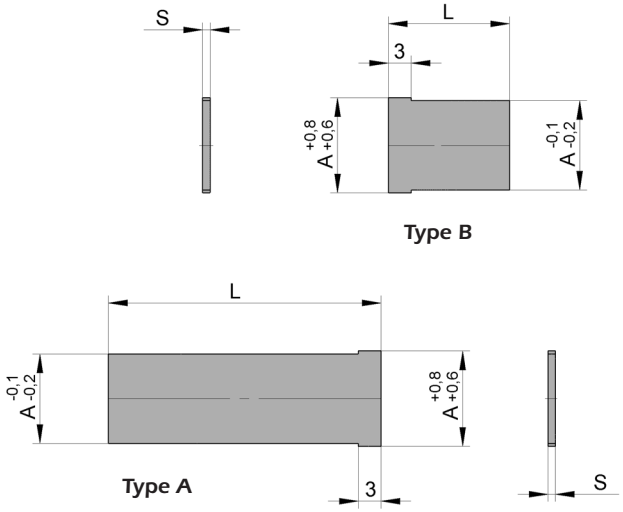

S	A	L (Type A)	L (Type B)	Best. Nr. / Order No.
1	6	–	14	S3119/ 6x 14
		100	–	S3119/ 6x100
		200	–	S3119/ 6x200
1	8	–	16	S3119/ 8x 16
		100	–	S3119/ 8x100
		200	–	S3119/ 8x200
1	10	–	18	S3119/ 10x 18
		100	–	S3119/ 10x100
		200	–	S3119/ 10x200
1	12	–	20	S3119/ 12x 20
		100	–	S3119/ 12x100
		200	–	S3119/ 12x200
1	14	–	22	S3119/ 14x 22
		100	–	S3119/ 14x100
		200	–	S3119/ 14x200
1	16	–	24	S3119/ 16x 24
		150	–	S3119/ 16x150
		300	–	S3119/ 16x300
1	20	–	26	S3119/ 20x 26
		150	–	S3119/ 20x150
		300	–	S3119/ 20x300
1	25	–	28	S3119/ 25x 28
		150	–	S3119/ 25x150
		300	–	S3119/ 25x300

Weitere Abmessungen auf Anfrage! Other dimensions on request!

WEMA GmbH ▪ D-58515 Lüdenscheid ▪ Kalver Str. 28 ▪ Tel. 0 23 51 / 93 95 - 0 ▪ Fax 0 23 51 / 93 95 - 33 ▪ info@wema.de ▪ www.wema.de

[11/18]

Selbstsicherndes Temperierelement mit Spirale ERMANNO BALZI

Auto-locking Cooling Element with Spiral

S3121/ . . .

Mat.: Stahl, rostfrei (A = 6 bis 16)
Messing (A = 20 und 25)

Einbauhinweise siehe Seite S3.17

Mat.: Stainless steel (A = 6 up to 16)
Brass: (A = 20 and 25)

Mounting instructions see page S3.17

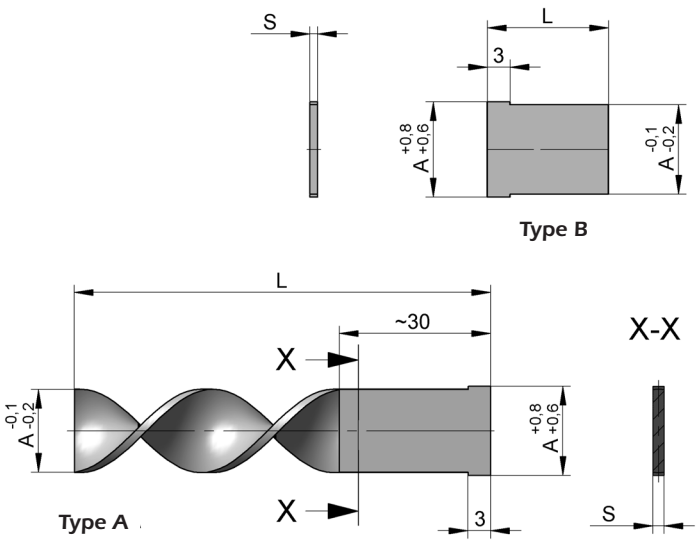

S	A	L (Type A)	L (Type B)	Best. Nr. / Order No.
1	6	–	14	S3121/ 6x 14
		100	–	S3121/ 6x100
		200	–	S3121/ 6x200
1	8	–	16	S3121/ 8x 16
		100	–	S3121/ 8x100
		200	–	S3121/ 8x200
1	10	–	18	S3121/ 10x 18
		100	–	S3121/ 10x100
		200	–	S3121/ 10x200
1	12	–	20	S3121/ 12x 20
		100	–	S3121/ 12x100
		200	–	S3121/ 12x200
1	14	–	22	S3121/ 14x 22
		100	–	S3121/ 14x100
		200	–	S3121/ 14x200
1	16	–	24	S3121/ 16x 24
		150	–	S3121/ 16x150
		300	–	S3121/ 16x300
1,5	20	–	26	S3121/ 20x 26
		150	–	S3121/ 20x150
		300	–	S3121/ 20x300
1,5	25	–	28	S3121/ 25x 28
		150	–	S3121/ 25x150
		300	–	S3121/ 25x300

Weitere Abmessungen auf Anfrage! Other dimensions on request!

Schnellkupplung für gewindelosen Einbau, gerade, mit Schlauchtülle, ohne Anschlussnippel

Quick-release Coupling for Threadless Mounting, Straight, with Hose Fitting, without Nipple

S3130/ . . .

Mat.: Messing, vernickelt
$T_{max.}$: 120 °C

Mat.: Brass, nickel plated
$T_{max.}$: 120 °C

Bearbeitungswerkzeug siehe S3173/ . . .

For tooling refer S3173/ . . .

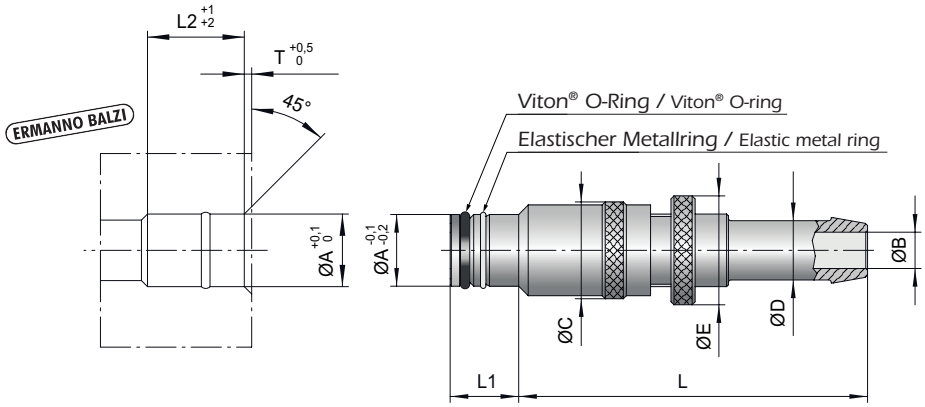

B	C	D	E	T	L	L1	L2	A	Best. Nr. / Order No.
6	16	10	18	1	57	12	14	**12**	**S3130/ 12**
9	19	13	22	1	60	12,5	15	**16**	**S3130/ 16**
13	24	20	28	1	68	13,5	16,5	**20**	**S3130/ 20**

Schnellkupplung für gewindelosen Einbau, gerade, mit Anschlussgewinde, ohne Anschlussnippel

Quick-release Coupling for Threadless Mounting, Straight, with Connecting Thread, without Nipple

S3131/ . . .

Mat.: Messing, vernickelt
$T_{max.}$: 120 °C

Mat.: Brass, nickel plated
$T_{max.}$: 120 °C

Bearbeitungswerkzeug siehe S3173/ . . .

For tooling refer S3173/ . . .

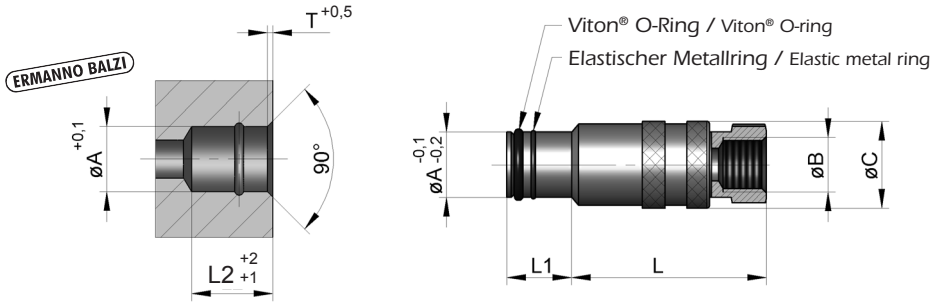

B	C	T	L	L1	L2	A	Best. Nr. / Order No.
G1/8	16	1	37	12	14	**12**	**S3131/ 12**
G1/4	19	1	40	12,5	15	**16**	**S3131/ 16**
G1/2	24	1	50	13,5	16,5	**20**	**S3131/ 20**

WEMA GmbH ▪ D-58515 Lüdenscheid ▪ Kalver Str. 28 ▪ Tel. 0 23 51 / 93 95 - 0 ▪ Fax 0 23 51 / 93 95 - 33 ▪ info@wema.de ▪ www.wema.de
[11/18]

Schnellkupplung für gewindelosen Einbau, 90°, mit Schlauchtülle, ohne Anschlussnippel

Quick-release Coupling for Threadless Mounting, 90°, with Hose Fitting, without Nipple

S3132/ . . .

Mat.: Messing, vernickelt
$T_{max.}$: 120 °C

Mat.: Brass, nickel plated
$T_{max.}$: 120 °C

Bearbeitungswerkzeug siehe S3173/ . . .

For tooling refer S3173/ . . .

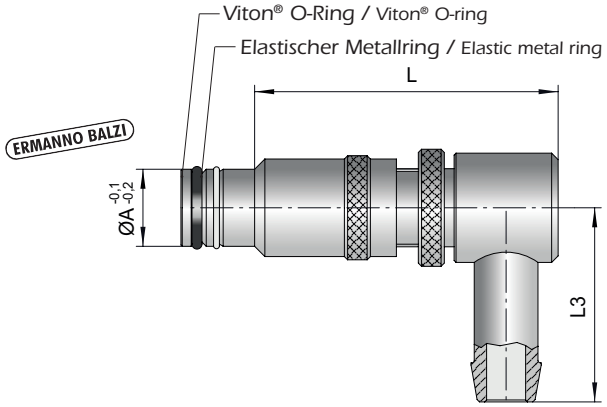

L	L3	A	Best. Nr. / Order No.
47	30	**12**	**S3132/ 12**
55	30	**16**	**S3132/ 16**
61	42	**20**	**S3132/ 20**

Schnellkupplung für gewindelosen Einbau, 45°, mit Schlauchtülle, ohne Anschlussnippel

Quick-release Coupling for Threadless Mounting, 45°, with Hose Fitting, without Nipple

S3133/ . . .

Mat.: Messing, vernickelt
$T_{max.}$: 120 °C

Mat.: Brass, nickel plated
$T_{max.}$: 120 °C

Bearbeitungswerkzeug siehe S3173/ . . .

For tooling refer S3173/ . . .

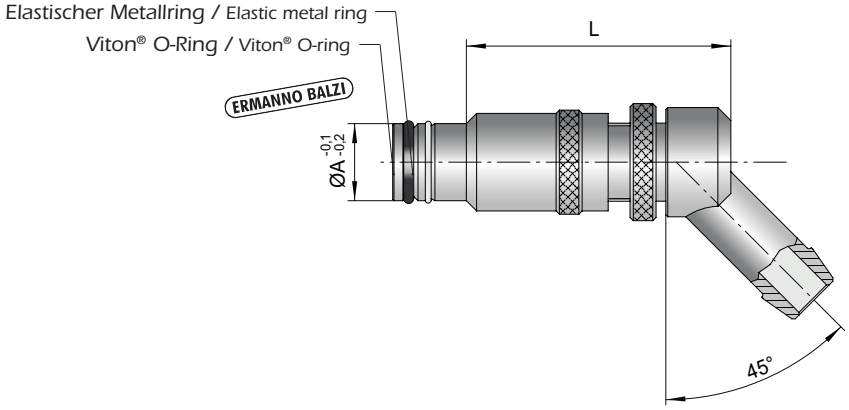

L	A	Best. Nr. / Order No.
40	**12**	**S3133/ 12**
46	**16**	**S3133/ 16**
56	**20**	**S3133/ 20**

O-Ring, Viton®
für Temperierelemente

O-ring, Viton®
for Cooling Elements

S3143/ . . .

Temperatur: max. 150 °C

Temperature: max. 150 °C

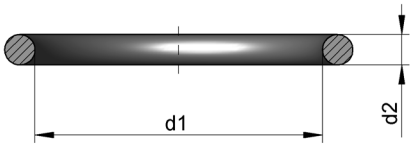

für WEMA-Temperiersystem / for WEMA mold cooling system			d1	d2	Best. Nr. / Order No.
S3102/6	S3102/6,5		4	1	S3143/ 4 x1
S3102/8	S3105/8		4,9	1,4	S3143/ 4,9 x1,4
S3102/8,5			5	1,5	S3143/ 5 x1,5
S3105/10			6,07	1,78	S3143/ 6,07x1,78
S3102/10			6,5	1,5	S3143/ 6,5 x1,5
S3102/10,5	S3102/11	S3105/11	6,75	1,78	S3143/ 6,75x1,78
S3102/11,5 S3105/12	S3102/12 S3130-33/12	S3105/11,5 S3151/12	7,66	1,78	S3143/ 7,66x1,78
S3102/12,5			8,73	1,78	S3143/ 8,73x1,78
S3102/16	S3105/16		9,92	2,62	S3143/ 9,92x2,62
S3102/14	S3105/14		10	1,78	S3143/ 10 x1,78
S3102/14,5	S3102/15	S3105/15	10,82	1,78	S3143/ 10,82x1,78
S3130-33/16			11,11	1,78	S3143/ 11,11x1,78
S3102/18	S3105/18		12,37	2,62	S3143/ 12,37x2,62
S3151/16			12,42	1,78	S3143/ 12,42x1,78
S3102/19	S3105/19		13,1	2,62	S3143/ 13,1 x2,62
S3102/20	S3105/20		13,95	2,62	S3143/ 13,95x2,62
S3130-33/20	S3151/20		15,6	1,78	S3143/ 15,6 x1,78
S3102/22	S6502/...		15,88	2,62	S3143/ 15,88x2,62
S3102/25	S3105/25		18,72	2,62	S3143/ 18,72x2,62

O-Ring, spezial FKM (ST)
O-ring STEAM (ST)

S3144/ . . .

Temperatur: max. 200 °C
Temperature: max. 200 °C

Geeignet für Dampf und unter Druck stehendes Wasser. /
Suitable for steam and pressurized water.

øA WEMA-Temperiersystem mold cooling system	Best. Nr. / Order No.	Best. Nr. / Order No.
6	S3144/ 6	S3145/ 6
6,5	S3144/ 6,5	–
8	S3144/ 8	S3145/ 8
8,5	S3144/ 8,5	–
10	S3144/ 10	S3145/ 10
11	S3144/ 11	–
11,5	S3144/ 11,5	S3145/ 11,5

O-Ring (HO)
O-ring (HO)

S3145/ . . .

Temperatur: max. 220 °C
Temperature: max. 220 °C

Geeignet für Temperieröl. /
Suitable for diathermic oil.

øA WEMA-Temperiersystem mold cooling system	Best. Nr. / Order No.	Best. Nr. / Order No.
12	S3144/ 12	S3145/ 12
14	S3144/ 14	–
15	S3144/ 15	–
16	S3144/ 16	S3145/ 16
19	S3144/ 19	S3145/ 19
20	S3144/ 20	S3145/ 20
25	S3144/ 25	S3145/ 25

WEMA GmbH ▪ D-58515 Lüdenscheid ▪ Kalver Str. 28 ▪ Tel. 0 23 51 / 93 95 - 0 ▪ Fax 0 23 51 / 93 95 - 33 ▪ info@wema.de ▪ www.wema.de

INFO

Anschlussarmatur für gewindelosen Einbau (ERMANNO BALZI)

Connector for Threadless Mounting

S3151/ . . .

Die Anschlussarmaturen werden eingesetzt zur optimalen Verbindung von Temperierein- und -ausgängen oder zur Temperierung von Schiebern.
Zum versenkten Einbau Montageschlüssel **S3155** verwenden.

Diverting coupling units are preferably used for the best possible linking of cooling exits and - entries. Also applied for cooling of mold slides.
Special wrench **S3155** is used to tighten diverting coupling unit when mounted in countersunk position.

Eigenschaften:

- Schneller, leichter Einbau
- Keine Reduzierung der Durchläufe von Temperiermedien

Characteristics:

- Quick and easy mounting
- No reduction of diameters on the cooling channels

Einbauhinweise:

Mounting instructions:

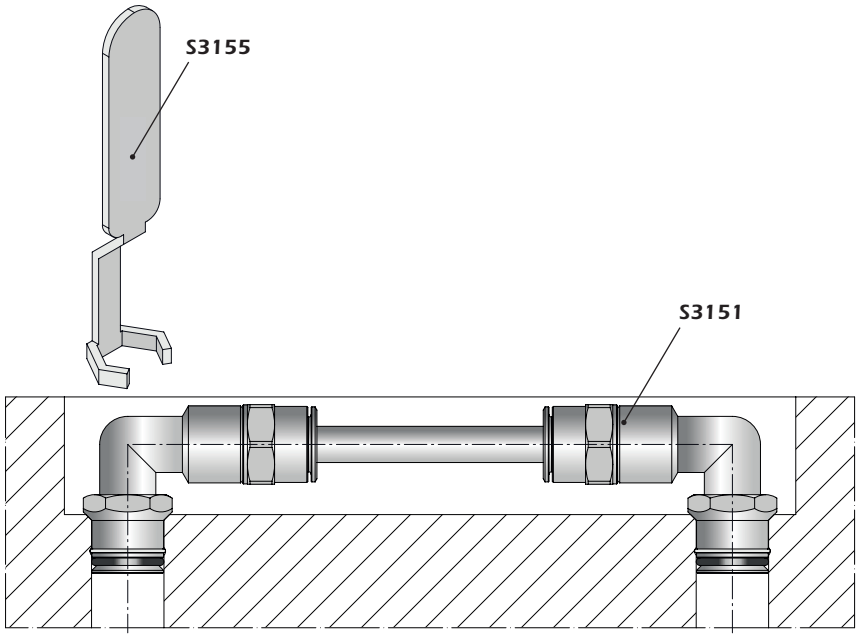

①

Anschlussoptionen / Options for connection

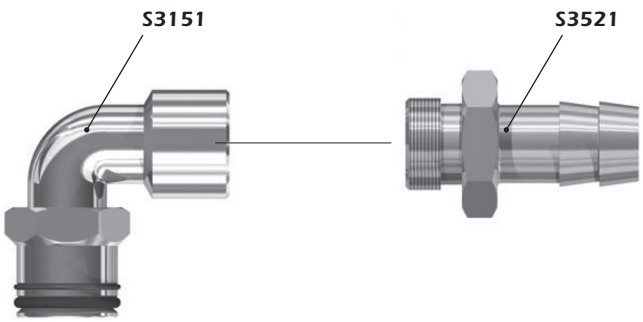

②

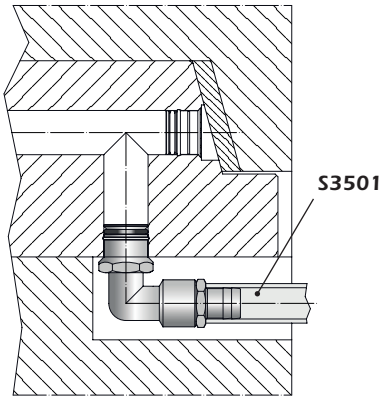

③

Bild ②: Die Anschlussarmatur **S3151** wird mit Schlauchtülle **S3521** verschraubt.

Bild ③: Einbaubeispiel für Schieberkühlung.

Fig. ②: The connector 90° **S3151** must be mounted with hose nipple **S3521**.

Fig. ③: Application example for cooling of mold slides.

WEMA GmbH ▪ D-58515 Lüdenscheid ▪ Kalver Str. 28 ▪ Tel. 0 23 51 / 93 95 - 0 ▪ Fax 0 23 51 / 93 95 - 33 ▪ info@wema.de ▪ www.wema.de

Anschlussarmatur, 90°, für gewindelosen Einbau
ERMANNO BALZI

Connector, 90°, for Threadless Mounting

S3151/ . . .

Mat.: Messing, vernickelt

Mat.: Brass, nickel plated

Bearbeitungswerkzeug siehe S3173/ . . .

For tooling refer S3173/ . . .

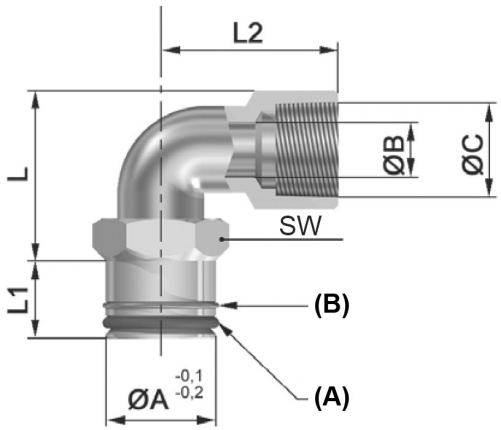

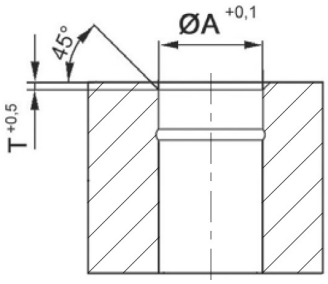

(A) = Viton® O-Ring / O-ring made of Viton®

(B) = elastischer Metallring / elastic metal ring

B	C	SW	T	L	L1	L2	A	Best. Nr. / Order No.
5,5	G1/8	13	1	20	11,5	20	**12**	**S3151/ 12**
8	G1/4	17	1,2	25	12	25,5	**16**	**S3151/ 16**
11	G3/8	21	1,2	30	12	31	**20**	**S3151/ 20**
14	G1/2	26	1,2	36	12	35	**25**	**S3151/ 25**

Montageschlüssel für Anschlussarmatur S3151
ERMANNO BALZI

Special Wrench for Connector S3151

S3155/ . . .

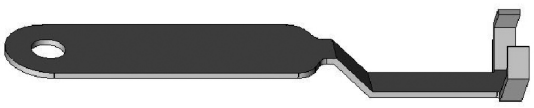

A S3151	Best. Nr. / Order No.
12	**S3155/ 12**
16	**S3155/ 16**
20	**S3155/ 20**
25	**S3155/ 25**

WEMA GmbH ▪ D-58515 Lüdenscheid ▪ Kalver Str. 28 ▪ Tel. 0 23 51 / 93 95 - 0 ▪ Fax 0 23 51 / 93 95 - 33 ▪ info@wema.de ▪ www.wema.de

INFO

Werkzeugsatz
ERMANNO BALZI

Tool Set

S3173/ . . .

Gebrauch des Werkzeugsatzes S3173 zum Einbau der WEMA Werkzeug-Temperierelemente

Application of tool set S3173 for the mounting of WEMA-mold cooling elements.

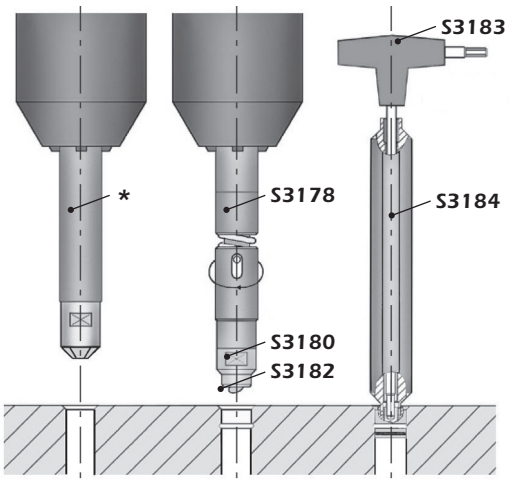

* Senker gehört nicht zum Lieferumfang!

* Countersunk is not included in delivery!

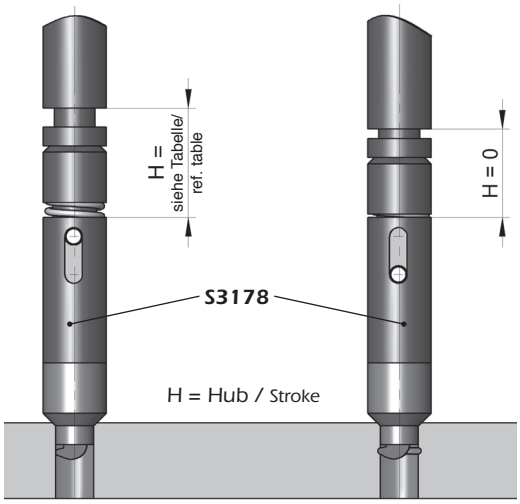

Einstichwerkzeug / Ring groove tool

Werkzeughalter / Toolholder	H^{+3}_{+2}
S3178/ 0	4,3
S3178/ 1	4,3
S3178/ 2	4,3
S3178/ 3	4,7
S3178/ 4	5,1

Zunächst muss in der Temperierbohrung für die Aufnahme des Kragens der Temperierelemente eine 45° Einsenkung mit einem Kegelsenker vorgenommen werden. Das Einbringen der Ringnut zur Aufnahme des elastischen Metallrings, welcher für die Fixierung der Elemente in axialer Richtung sorgt, erfolgt mit dem Einstichwerkzeug **S3178/S3180/S3182**.

First a 45° chamfer has to be machined in the cooling channel for proper seat of the cooling elements.The machining of the annual groove for the metal ring, which ensures safe locking, is done with the recess tool **S3178/ S3180/S3182**.

Achtung: Vor Beginn des Einsticharbeitsganges bitte einen Tropfen Öl auf die Einsenkung geben um das Gleiten der Zentrierbuchse des Werkzeuges für den Einstich zu unterstützen.

Attention: Before starting operation, please apply a drop of oil on the chamfer for better gliding of centering bush.

Entsprechende Bearbeitungsdaten entnehmen Sie bitte Seite S3.26.

Refer to page S3.26 for equivalent machining data.

Nachdem die Zentrierbuchse **S3180** des Einstichwerkzeuges auf die 45°-Phase der Kühlbohrung aufgesetzt hat, muss noch ein Weg (H = siehe Tabelle) gefahren werden, damit das Schneidwerkzeug **S3182** seinen Vollausschlag erreicht und die Nut korrekt eingebracht wird. Bitte anschließend keinen weiteren Druck auf das Werkzeug ausüben, damit eine Erwärmung der Zentrierbuchse des Einstichwerkzeuges, die an der Aufnahmebohrung reibt, verhindert wird.

After the centering bush **S3180** of recess tool has touched the 45° chamfer, an additional stroke (H = ref. to table) is to be carried out, so that the recess tool **S3182** reaches it full scale deflection. This will ensure that ring groove is machined fully.
After this operation is finished, don't apply anymore pressure to the recess tool. This prevents the occurance of too much heat on the striking surface.

S3173/ . . .

Schnittgeschwindigkeit für Einstichwerkzeuge (geeignet für Stahl mit Härte bis 40-42 HRC)

Cutting speed for recess tools (suitable for steels with a hardness up to max. 40-42 HRC)

Best. Nr. / Order No.	Schnittgeschwindigkeit / Cutting speed [m/min]	Umdrehungen / Rotations [min^{-1}]
S3182/ 5	9,4 - 11	600 - 700
S3182/ 6	9,4 - 11	500 - 600
S3182/ 6,5	9,4 - 11	460 - 550
S3182/ 8	9,4 - 11	370 - 450
S3182/ 8,5	9,4 - 11	350 - 420
S3182/ 10	9,4 - 11	300 - 360
S3182/ 10,5	9,4 - 11	290 - 340
S3182/ 11	9,4 - 11	270 - 330
S3182/ 11,5	9,4 - 11	260 - 310
S3182/ 12	9,4 - 11	250 - 300
S3182/ 12,5	9,4 - 11	240 - 290
S3182/ 14	9,4 - 11	215 - 260
S3182/ 14,5	9,4 - 11	210 - 250
S3182/ 15	9,4 - 11	200 - 240
S3182/ 16	9,4 - 11	190 - 225
S3182/ 18	9,4 - 11	170 - 200
S3182/ 19	9,4 - 11	160 - 190
S3182/ 20	9,4 - 11	150 - 180
S3182/ 25	9,4 - 11	120 - 140
S3182/ 30	9,4 - 11	100 - 120

Schnittgeschwindigkeit für Einstichwerkzeuge Typ H (geeignet für Stahl mit Härte bis 50-52 HRC)

Cutting speed for recess tools Type H (suitable for steels with a hardness up to max. 50-52 HRC)

Best. Nr. / Order No.	Schnittgeschwindigkeit / Cutting speed [m/min]	Umdrehungen / Rotations [min^{-1}]
S3182/ 5 H	19 - 23	1200 - 1400
S3182/ 6 H	19 - 23	1000 - 1200
S3182/ 6,5 H	19 - 23	920 - 1100
S3182/ 8 H	19 - 23	750 - 900
S3182/ 8,5 H	19 - 23	700 - 850
S3182/ 10 H	19 - 23	600 - 720
S3182/ 10,5 H	19 - 23	270 - 680
S3182/ 12 H	19 - 23	500 - 600
S3182/ 12,5 H	19 - 23	480 - 580
S3182/ 14 H	19 - 23	430 - 520
S3182/ 14,5 H	19 - 23	420 - 500
S3182/ 16 H	19 - 23	380 - 450
S3182/ 18 H	19 - 23	340 - 400
S3182/ 20 H	19 - 23	300 - 360
S3182/ 25 H	19 - 23	240 - 290

Der Vorschub:
Der Vorschub kann in hoher Geschwindigkeit erfolgen bis ca. 2 mm vor die Endposition. Dann sollte die Geschwindigkeit reduziert werden – wir empfehlen hier 0,05 mm/Umdrehung.

Forward speed:
Progress speed can be fast forward up to about 2mm from the final position, then you should reduce, and we recommend a rate of 0.05 mm/turn.

WEMA GmbH ▪ D-58515 Lüdenscheid ▪ Kalver Str. 28 ▪ Tel. 0 23 51 / 93 95 - 0 ▪ Fax 0 23 51 / 93 95 - 33 ▪ info@wema.de ▪ www.wema.de
[11/18]

INFO

Einbauhinweise
ERMANNO BALZI

Mounting Instructions

Montage:
- Verwenden Sie die Montagewerkzeuge **S3183/S3184** wie in der Abbildung unten dargestellt.
- Während Sie den Schlüssel **S3183** festhalten, drehen Sie das Einsteckwerkzeug **S3184** ohne Druck **mit der Hand** bis zum Anschlag im **Uhrzeigersinn** (**Abb.** ②). Seine Endlage erhält der Verschlussstopfen durch den Sitz des Metall-Federrings in der Einstichnut. Die Temperierbohrung ist dann sicher und leckagefrei durch den Viton-O-Ring® verschlossen.

Assembly:
- Use the mounting tools **S3183/S3184** as shown in the pictures below.
- While holding key **S3183**, turn hexagon insertion tool **S3184 with the hand** without pressure in **clockwise** direction until aiming position to lock the plug (**Fig.** ②). The sealing plug will reach its final position through the metal-spring in the groove.
  The bore hole will be locked safely and without leakage by the Viton-O-Ring®.

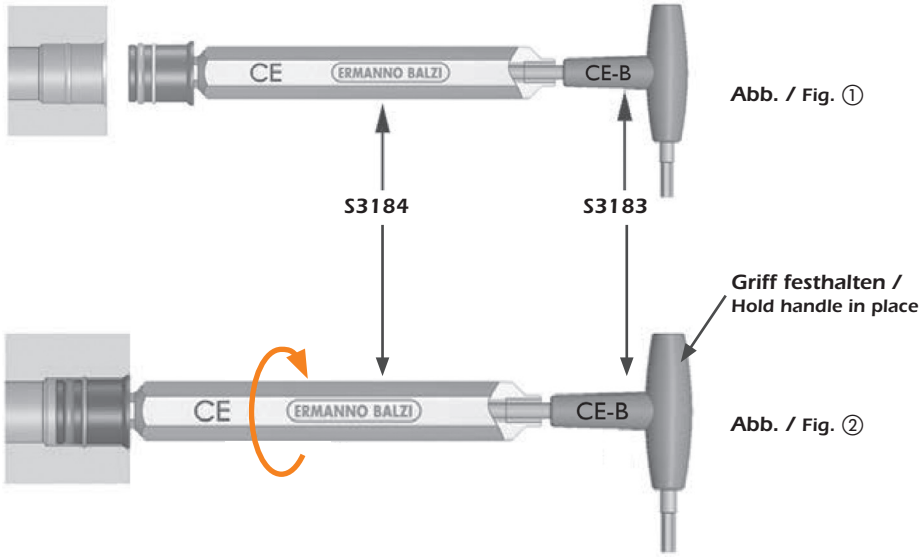

Abb. / Fig. ①

Abb. / Fig. ②

Demontage:
- Verwenden Sie die Montagewerkzeuge **S3183/S3184** wie in den Abbildungen ① und ② dargestellt.
- Lösen Sie den Verschlussstopfen, bzw, alle anderen Temperierelemente, die mit dem Verschlussstopfen eine Standardeinheit bilden, indem Sie den Schlüssel **S3183** einführen und festhalten und gleichzeitig das Einsteckwerkzeug **S3184 entgegen dem Uhrzeigersinn drehen** und den Verschlussstopfen aus der Raststellung lösen.
- Entfernen Sie den Schlüssel **S3183**.
- Verschrauben Sie den Verschlussstopfen (Elementstopfen) mit der Gewindeseite des Einsteckwerkzeugs **S3184** und ziehen ihn heraus.

Dismantling:
- Please use assembly tools S**S3183/S3184** as shown in figures ① and ②.
- Loosen sealing plug or all other similar plugs of core cooling elements by holding the key **S3183** and at the same time turn the hexagon insertion tool **S3184 in anti-clockwise direction to aiming position**.
- Remove key **S3183**.
- Screw up plug with the threaded side of hexagon insertion tool **S3184** and pull it out.

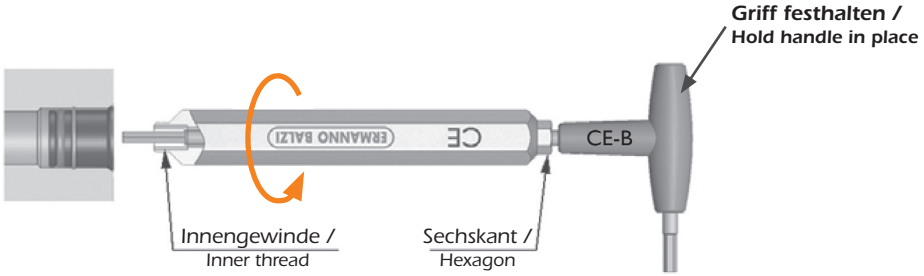

Werkzeugsatz, komplett, für Temperierelemente
ERMANNO BALZI

Tool Set, Complete, for Cooling Elements

S3173/ . . .

Folgende Teile gehören zum Lieferumfang:
- Werkzeughalter für Ringnutenfräser (geeignet für NC/CNC-Maschinen) (**S3178**)
- Zentrierbuchse (**S3180**)
- Einstichmesser (**S3182**)
- Sechskantschlüssel mit T-Griff (**S3183**)
- Sechskant-Einsteckwerkzeug (**S3184**)

Ersatzteile für Werkzeugsätze siehe Seite S3.29

Standard tool set consists of:
- Tool holder for ring groove cutter (suitable for NC / CNC machines) (**S3178**)
- Locating bush (**S3180**)
- Cutter (**S3182**)
- Hexagon key with T-handle (**S3183**)
- Hexagon insertion tool (**S3184**)

For replacement parts for tool sets, please ref. to page S3.29

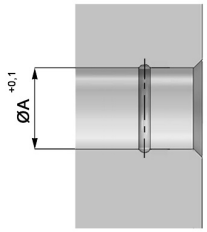

A	Best. Nr. / Order No.
5	S3173/ 5
6	S3173/ 6
6,5	S3173/ 6,5
8	S3173/ 8
8,5	S3173/ 8,5
10	S3173/ 10
10,5	S3173/ 10,5
11	S3173/ 11
11,5	S3173/ 11,5
12	S3173/ 12
12,5	S3173/ 12,5
14	S3173/ 14
14,5	S3173/ 14,5
15	S3173/ 15
16	S3173/ 16
18	S3173/ 18
19	S3173/ 19
20	S3173/ 20
25	S3173/ 25
30	S3173/ 30

WEMA GmbH ▪ D-58515 Lüdenscheid ▪ Kalver Str. 28 ▪ Tel. 0 23 51 / 93 95 - 0 ▪ Fax 0 23 51 / 93 95 - 33 ▪ info@wema.de ▪ www.wema.de
[11/18]

S3178/ . . ., S3180/ . . ., S3182/ . . ., S3182/ . . . H

Bohrungs-Ø A / Bore Ø A	Zentrierbuchse / Locating bush	Einstichmesser* / Cutter*	Werkzeughalter / Tool holder
Ø5	S3180/ 5	S3182/ 5 S3182/ 5H	S3178/ 0
Ø6	S3180/ 6	S3182/ 6 S3182/ 6H	S3178/ 1
Ø6,5	S3180/ 6,5	S3182/ 6,5 S3182/ 6,5H	
Ø8	S3180/8	S3182/ 8 S3182/ 8H	S3178/ 2
Ø8,5	S3180/ 8,5	S3182/ 8,5 S3182/ 8,5H	
Ø10	S3180/ 10	S3182/ 10 S3182/ 10H	
Ø10,5	S3180/ 10,5	S3182/ 10,5 S3182/ 10,5H	
Ø11	S3180/ 11	S3182/ 11	
Ø11,5	S3180/ 11,5	S3182/ 11,5	
Ø12	S3180/ 12	S3182/ 12 S3182/ 12H	S3178/ 3
Ø12,5	S3180/ 12,5	S3182/ 12,5 S3182/ 12,5H	
Ø14	S3180/ 14	S3182/ 14 S3182/ 14H	
Ø14,5	S3180/ 14,5	S3182/ 14,5 S3182/ 14,5H	
Ø15	S3180/ 15	S3182/ 15	
Ø16	S3180/ 16	S3182/ 16 S3182/ 16H	
Ø18	S3180/ 18	S3182/ 18 S3182/ 18H	
Ø19	S3180/ 19	S3182/ 19	S3178/ 4
Ø20	S3180/ 20	S3182/ 20 S3182/ 20H	
Ø25	S3180/ 25	S3182/ 25 S3182/ 25H	

Bearbeitungsfähiges Material:
Es ist möglich, Stahl mit einer Härte bis zu 40-42 HRC zu bearbeiten. Hierbei ist allerdings zu beachten, dass die Rotationsgeschwindigkeit reduziert wird.
Auch im Fall des Gewindeschneidens muss der Einschnitt durchgeführt werden, bevor die Temperaturbehandlung ausgeführt wird.

* = Einstichmesser in H-Ausführung können Stahl mit einer Härte bis zu 50-52 HRC bearbeiten.

Materials workable:
It is possible to machine steels with a hardness up to max. 40-42 HRC. Taking care to reduce the speed of rotation.
As for threading operations, also in this case, the groove must be realized before executing the heat treatment.

* = It is possible to machine steels with a hardness up to max. 50-52 HRC by cutter Type H.

Sechskantschlüssel mit T-Griff
Sechskant-Einsteckwerkzeug ERMANNO BALZI

Hexagon Key with T-handle
Hexagon Insertion Tool

S3183/ . . .

S3184/ . . .

Bohrungs-Ø A / Bore Ø A	Schlüssel mit T-Griff / Hexagon key with T-handle	Einsteckwerkzeug / Insertion tool
Ø5	S3183/ 1,5	S3184/ 4
Ø6 Ø6,5	S3183/ 2	S3184/ 5
Ø8 Ø8,5	S3183/ 2,5	S3184/ 6,5
Ø10 Ø10,5 Ø11 Ø11,5 Ø12 Ø12,5 Ø14 Ø14,5	S3183/ 3	S3184/ 8
Ø15 Ø16 Ø18 Ø19 Ø20 Ø25	S3183/ 5	S3184/ 12

WEMA GmbH ▪ D-58515 Lüdenscheid ▪ Kalver Str. 28 ▪ Tel. 0 23 51 / 93 95 - 0 ▪ Fax 0 23 51 / 93 95 - 33 ▪ info@wema.de ▪ www.wema.de
[11/18]

Montagevorrichtung für Umlenkstopfen
ERMANNO BALZI

Assembly Device for Diverting Plugs

S3190/ . . .

für Umlenkstopfen **S3105**

for diverting plugs **S3105**

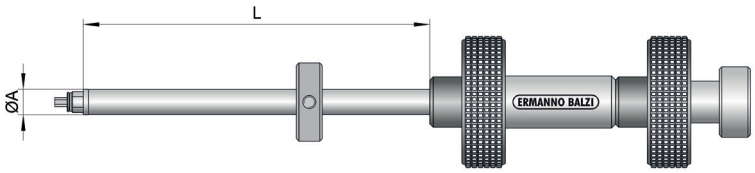

A **S3105**	A	L	**Best. Nr. / Order No.**
6	5,9	250	**S3190/ 0**
8	7,7	400	**S3190/ 1**
10 – 15	9,7	800	**S3190/ 2**
16 – 25	14	1000	**S3190/ 3**

INFO

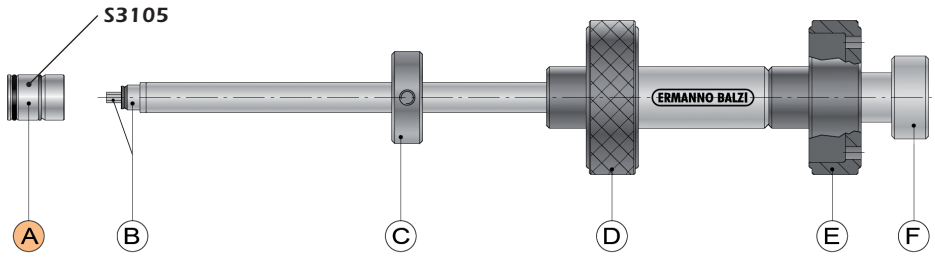

Montage des Umlenkstopfens S3105

1. Verbinden Sie den Umlenkstopfen **S3105** „A" mit beiden Sechskanten „B" und überprüfen Sie dessen korrekten Sitz.
2. Halten Sie die Vorrichtung **S3190** an der Rändelmutter „E" und drehen Sie mit leichtem Druck am Stangenkopf „F".
3. Überprüfen Sie, ob der Stopfen fest an der Stange sitzt.
4. Schaft der Vorrichtung in die gewünschte Tiefe der Bohrung einführen, vorher muss die gewünschte Position des Umlenkstopfens in der Kühlbohrung mit dem Stellring „C" voreingestellt werden.
5. Halten Sie jetzt die Vorrichtung am Rändel „D" und drehen Sie dann die Rändelmutter „E" gegen den Uhrzeigersinn.
6. Halten Sie die Vorrichtung an dem Rändel „E" und lösen mit 1-2 Umdrehungen des Stangenkopfes „F" die Vorrichtung vom Umlenkstopfen.
7. Ziehen Sie mit dem Rändel „D" die Vorrichtung aus der Temperierbohrung.

Demontage des Umlenkstopfens S3105

1. Die Vorrichtung **S3190** in die Bohrung einführen und mit vorsichtigen Bewegungen der Rändel „D" und „E" unter leichtem Druck die beiden Sechskante „B" der Stange mit dem Umlenkstopfen verbinden. Der Kupplungsvorgang ist abgeschlossen, sobald sich die beiden Rändel „D" und „E" nicht mehr bewegen lassen.
2. Halten Sie die Vorrichtung am Rändel „E" und verbinden Sie unter leichtem Druck auf den Stangenkopf „F" Stangenende und Umlenkstopfen. Anschließend die Vorrichtung aus der Bohrung etwas herausziehen.
3. Halten Sie die Vorrichtung am Rändel „D" und entriegeln Sie den Umlenkstopfen, indem das Rändel „E" im Uhrzeigersinn verdreht wird.
4. Vorrichtung **S3190** aus der Bohrung herausziehen und Umlenkstopfen vom Stangenende lösen.

Assembly of diverting plug S3105

1. Engage diverting plug **S3105** „A" with both hexagons „B" and check secure seat.
2. Hold assembly device **S3190** on its knurled nut „E" and turn rod head „F" with slight pressure.
3. Make sure that plug seats tight on rod.
4. The desired position of plug in the cooling channel must be set by adjusting ring „C", now insert rod into the bore.
5. Hold device with knurled nut „D" and turn knurled nut „E" anti-clockwise.
6. Hold device on its knurling nut „E" and unscrew it from plug (1 to 2 turns are sufficient) by twisting rod head „F".
7. Remove the device out of bore by holding knurled nut (D).

Disassembly of diverting plug S3105

1. Insert the rod into the hole, and slightly rotate knurled screws „D" and „E", apploy a light pressure on the plug until the two hexagons „B" have entered in their seats. The operation has completed when the two nuts „D" and „E" can not be twisted manymore.
2. Hold the device with knurled nut "E" and use nut „F" to connect the rod to plug with light pressure.Than pull the rod backwards.
3. Holding nut „D" tight and unlock nut „E" by twisting clockwise.
4. Remove device **S3190** from the bore and unscrew plug.

Ersatzteil für Montagevorrichtung S3190 Sechskant ERMANNO BALZI

Replacement Part for Assembly Device S3190 Hexagon Insert

S3191/ . . .

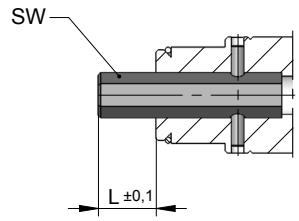

S3190/ 0	S3190/ 1	S3190/ 2	S3190/ 3	L	SW	Best. Nr. / Order No.
X				5	**2**	**S3191/ 2**
	X			5	**2,5**	**S3191/ 2,5**
		X		5	**3**	**S3191/ 3**
			X	6,5	**5**	**S3191/ 5**

Ersatzteil für Montagevorrichtung S3190 Metall-Federring ERMANNO BALZI

Replacement Part for Assembly Device S3190 Metal Locking Ring

S3192/ . . .

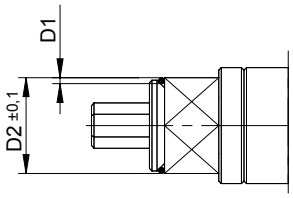

S3190/ 0	S3190/ 1	S3190/ 2	S3190/ 3	D1	D2	Best. Nr. / Order No.
X				0,4	**5,1**	**S3192/ 5,1**
	X			0,5	**6,2**	**S3192/ 6,2**
		X		0,6	**7,8**	**S3192/ 7,8**
			X	0,75	**10,5**	**S3192/ 10,5**

WEMA GmbH ▪ D-58515 Lüdenscheid ▪ Kalver Str. 28 ▪ Tel. 0 23 51 / 93 95 - 0 ▪ Fax 0 23 51 / 93 95 - 33 ▪ info@wema.de ▪ www.wema.de
[11/18]

INFO

Zylindrische Wärmeleitstifte

Cylindrical Standard Heat Pipes

S3201/ . . .

S3203/ . . .

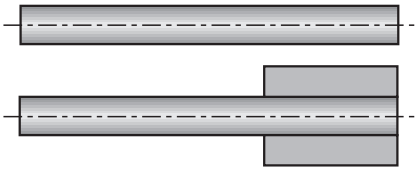

Arbeitsweise der Wärmeleitstifte:

Ein Wärmeleitrohr besteht aus einer gasdichten luftleeren Kupferhülle, die eine poröse Dichtauskleidung mit Kapillarwirkung enthält, welche mit einem Arbeitsmedium teilweise befüllt wird. Das bevorzugte Arbeitsmedium ist normalerweise hochreines Wasser.

Operation of heat pipes:

A heat pipe comprises of a sealed evacuated metal envelope containing a porous capillary action quick lining which is charged with a working fluid. The preferred working fluid is usually high purity water.

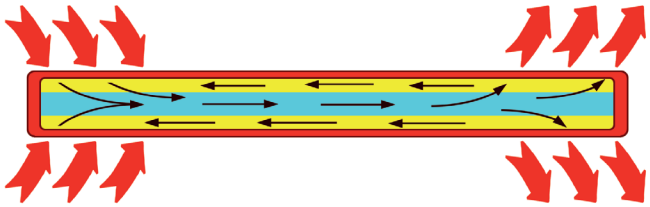

Wenn an irgendeiner Stelle entlang der Außenfläche des Wärmeleitrohres Wärme angelegt wird, verdampft das Medium im Inneren an dieser Stelle und kondensiert dann wieder an irgendeiner anderen Stelle, welche eine geringfügig niedrigere Temperatur aufweist.
Dabei wird die latente Wärmekapazität des Arbeitsmediums höchst wirksam genutzt, sodass es zu einer sehr leistungsfähigen Energieübertragung bei minimalem Innenwiderstand kommt. Durch die poröse Dochtauskleidung wird das kondensierte Arbeitsmedium wieder zur Wärmequelle gefördert und somit entsteht ein eigenständiger, geschlossener Kühlkreislauf.

When heat is applied to any point along the external surface of the heat pipe, the fluid inside evaporates at this point and then condenses again at any other place which is at a fractionally lower temperature. In doing so, the latent heat capacity of the working fluid is utilised to great effect, resulting in a very efficient energy transfer with minimal internal resistance. The passive operation of the heat pipes requires no external motive power except for that of the applied temperature difference "ΔT" of the thermal load.

Besondere Merkmale:

- Äußerst hohe Wärmeleitfähigkeit und schnelles Ansprechen auf thermische Belastung.
- Verbesserte Zykluszeiten.
- Bessere Teilequalität durch gleichmäßige Formtemperatur.
- Sehr einfach zu installieren und kostengünstig.
- Vereinfacht Werkzeugdesign und -konstruktion.
- Hohe Zuverlässigkeit und leistungsbeständig.

Features:

- Extremely high thermal conductivity and fast response to thermal loading.
- Improved cycle times.
- Improved quality of molded components due to very even mold temperature.
- Very easy to install and cost effective.
- Simplifies mold design.
- High reliability and consistent performance.

INFO

Zylindrische Wärmeleitstifte

Cylindrical Standard Heat Pipes

S3201/ . . . , S3203/ . . .

Einbauhinweise:

1. Allgemeines

- Die Einbaulage ist leistungsbestimmend.
- Optimale Wärmeleitfähigkeit erfolgt in senkrechter Arbeitsposition mit oben liegender Kühlung.

Mounting instructions:

1. General notes

- The grade of efficiency is determined by the operating position.
- Most effective thermal conductivity is achieved in vertical position with cooled section on top.

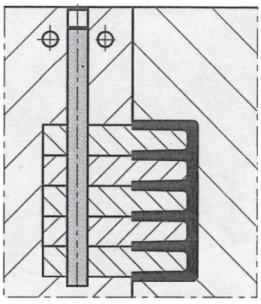

2. Wahl der optimalen Größe

- Für das Wärmeleitrohr ist der größtmögliche Durchmesser zu wählen, der aufgrund des vorhandenen Kerndurchmessers untergebracht werden kann, ohne dass die mechanische Fähigkeit des Kerns darunter leidet.
- Da die Kontaktlänge des Wärmeleitrohres direkt proportional zur Übertragungsenergie ist, sollte dieser Faktor unbedingt genutzt werden, um die thermische Leistungsfähigkeit des Kühlsystems zu fördern. Wichtig ist dabei besonders die Länge des Kontaktbereichs mit dem Kühlmittel bzw. dem kühlen Werkzeugbereich. Empfohlen wird eine Kühlzone von mindestens 0,2 x Gesamtlänge.

2. Choosing the correct size

- Generally, choose the largest possible diameter of heat pipe that can be installed by the given mold core or component. The mechanical strength is to be observed!
- As the contact length of the heat pipe is directly proportional to its contact surface area, this factor should be used to benefit from the thermal performance Important is the length of the cooled zone, it is recommended to have this zone at least 0,2 x total length.

3. Installation des Wärmeleitrohres in einer Kernbohrung

- Geben Sie eine kleine Menge Wärmeleitpaste **S3210** auf die Spitze des Wärmeleitrohres und führen Sie das Bauteil in die Kernbohrung ein, wobei Sie lediglich eine leichte Druckkraft anwenden (weniger als 1 kg), bis die Wärmeleitpaste über den Luftspalt in der Bohrung zurück herausgepresst wird.
- Sobald Sie das Wärmeleitrohr ganz eingeführt haben, drehen Sie es um 360° und ziehen Sie es wieder leicht zurück. Dadurch wird die Wärmeleitpaste gleichmäßig zwischen Wärmeleitrohr und Bohrungsinnenwand verteilt.

3. Mounting of heat pipes

- Place a small amount of thermal interfacing paste **S3210** on the tip of heat pipe and insert it into the bore applying only light pressure (less than 1kg) until the compound is extruded back into the air gap of the bore.
- Once fully inserted, rotate by 360° and withdraw slightly for spreading the compound evenly.

WEMA GmbH ▪ D-58515 Lüdenscheid ▪ Kalver Str. 28 ▪ Tel. 0 23 51 / 93 95 - 0 ▪ Fax 0 23 51 / 93 95 - 33 ▪ info@wema.de ▪ www.wema.de
[11/18]

S3201/ . . . , S3203/ . . .

Kernkühlung mit Wasser:

①

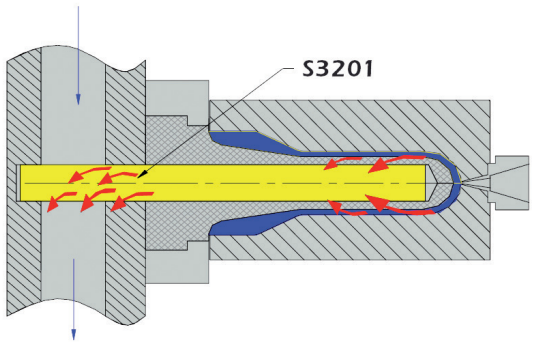

Aufgrund der schnellen Fließgeschwindigkeit, mit der das Kühlmittel über die Oberfläche des Wärmeleitrohres fließt, erfolgt das Kühlen gleichmäßig in Mehrfach-Werkzeugen.
Die vorzüglichen Wärmeleitfähigkeiten von Wärmeleitrohren verbessert sich bei steigenden Betriebstemperaturen, da mit zunehmendem Temperaturunterschied zwischen Kühlwasser und Wärmeleitrohr die Übertragungsleistung des Wärmeleitrohres steigt.

Core cooling with water:

Due to the rapid flow rate of coolant flowing across the surface of the heat pipe, cooling of cores in multi-cavity molds applications are evenly balanced.

The superb thermal conductivity of heat pipes improves with increased operating temperature, because their internal heat transfer cycle becomes faster with rising temperature difference between coolant and heat pipe.

Kernkühlung ohne Wasser:

②

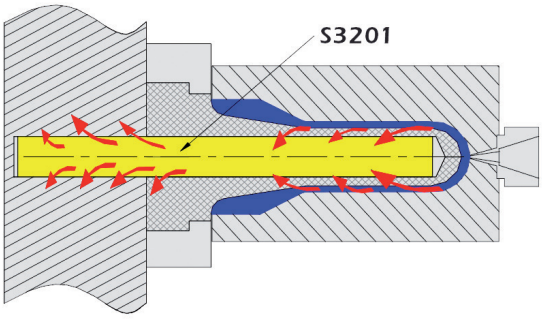

In gewissen Fällen kann es sein, dass es konstruktionsbedingt nicht möglich ist, Kühlwasserkanäle direkt für die Kühlung der Kerne vorzusehen. In solchen Fällen können Wärmeleitrohre noch immer verwendet werden, um Wärme an die Kernhalteplatte abzugeben (Bild ②).

Core cooling without water:

In some cases, i.e. mold design does not allow for cooling channels supporting the heat transfer of heat pipes, such components can still be applied to dissipate heat into the core plate where cooling is provided.

INFO

Zylindrische Wärmeleitstifte

Cylindrical Standard Heat Pipes

S3201/ . . . , S3203/ . . .

Wärmeleitstifte mit Leitblechen:

Baffled heat pipes:

③

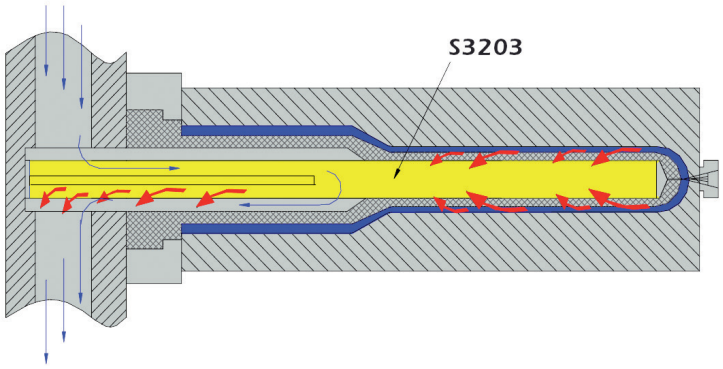

Wärmeleitrohre mit Leitblechen werden vorzugsweise zum Kühlen von Kernen mit abgestuftem Durchmesser verwendet.
An den Wärmeleitrohren werden Leitbleche angebracht, um die freiliegende Kühllänge des Wärmeleitrohres im Kühlwasserflusspfad zu erweitern, wobei der Wasserfluss im verfügbaren Raum innerhalb des großen Innendurchmessers des Kerns abgeleitet wird.

Baffled heat pipes are preferably used for cooling of stepped diameter mold cores.

Baffled plates are attached to the heat pipe to increase the exposed cooling length of the heat pipe in the water flow path diverting the flow into the available space within the larger internal core diameter.

WEMA GmbH ▪ D-58515 Lüdenscheid ▪ Kalver Str. 28 ▪ Tel. 0 23 51 / 93 95 - 0 ▪ Fax 0 23 51 / 93 95 - 33 ▪ info@wema.de ▪ www.wema.de
[11/18]

Zylindrischer Wärmeleitstift

Cylindrical Standard Heat Pipe

S3201/ . . .

Mat.: Cu

Einsatztemperatur: +5 bis +275 °C

Mat.: Copper

Working temperature: +5 up to +275 °C

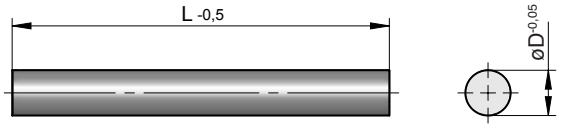

D	L	Best. Nr. / Order No.
2	50	S3201/ 2 x 50
	75	S3201/ 2 x 75
	100	S3201/ 2 x100
	125	S3201/ 2 x125
2,5	50	S3201/ 2,5x 50
	75	S3201/ 2,5x 75
	100	S3201/ 2,5x100
	125	S3201/ 2,5x125
3	50	S3201/ 3 x 50
	75	S3201/ 3 x 75
	100	S3201/ 3 x100
	125	S3201/ 3 x125
	150	S3201/ 3 x150
	200	S3201/ 3 x200
4	50	S3201/ 4 x 50
	75	S3201/ 4 x 75
	100	S3201/ 4 x100
	125	S3201/ 4 x125
	150	S3201/ 4 x150
	200	S3201/ 4 x200
	250	S3201/ 4 x250
5	50	S3201/ 5 x 50
	75	S3201/ 5 x 75
	100	S3201/ 5 x100
	125	S3201/ 5 x125
	150	S3201/ 5 x150
	200	S3201/ 5 x200
	250	S3201/ 5 x250
6	50	S3201/ 6 x 50
	75	S3201/ 6 x 75
	100	S3201/ 6 x100
	125	S3201/ 6 x125
	150	S3201/ 6 x150

D	L	Best. Nr. / Order No.
6	200	S3201/ 6 x200
	250	S3201/ 6 x250
8	100	S3201/ 8 x100
	125	S3201/ 8 x125
	150	S3201/ 8 x150
	200	S3201/ 8 x200
	250	S3201/ 8 x250
	300	S3201/ 8 x300
10	100	S3201/10 x100
	125	S3201/10 x125
	150	S3201/10 x150
	200	S3201/10 x200
	250	S3201/10 x250
	300	S3201/10 x300
12	100	S3201/12 x100
	125	S3201/12 x125
	150	S3201/12 x150
	200	S3201/12 x200
	250	S3201/12 x250
	300	S3201/12 x300
16	100	S3201/16 x100
	125	S3201/16 x125
	150	S3201/16 x150
	200	S3201/16 x200
	250	S3201/16 x250
	300	S3201/16 x300
20	100	S3201/20 x100
	125	S3201/20 x125
	150	S3201/20 x150
	200	S3201/20 x200
	250	S3201/20 x250
	300	S3201/20 x300

Weitere Abmessungen und Ausführungen auf Anfrage.

Other dimensions and designs on request.

Wärmeleitstift mit Leitblech

Baffled Heat Pipe

S3203/ . . .

Mat.: Cu

Einsatztemperatur: +5 bis +275 °C

Mat.: Copper

Working temperature: +5 up to +275 °C

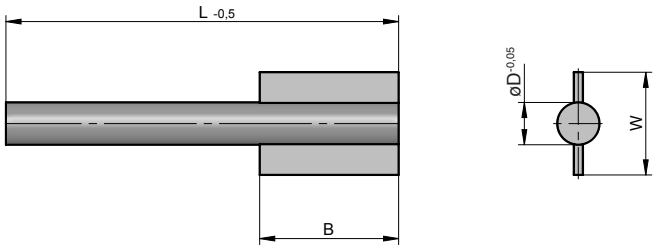

D	L	Best. Nr. / Order No.
2	50	S3203/ 2 x 50xBxW
	75	S3203/ 2 x 75xBxW
	100	S3203/ 2 x100xBxW
	125	S3203/ 2 x125xBxW
2,5	50	S3203/ 2,5 x 50xBxW
	75	S3203/ 2,5 x 75xBxW
	100	S3203/ 2,5 x100xBxW
	125	S3203/ 2,5 x125xBxW
3	50	S3203/ 3 x 50xBxW
	75	S3203/ 3 x 75xBxW
	100	S3203/ 3 x100xBxW
	125	S3203/ 3 x125xBxW
	150	S3203/ 3 x150xBxW
	200	S3203/ 3 x200xBxW
4	50	S3203/ 4 x 50xBxW
	75	S3203/ 4 x 75xBxW
	100	S3203/ 4 x100xBxW
	125	S3203/ 4 x125xBxW
	150	S3203/ 4 x150xBxW
	200	S3203/ 4 x200xBxW
	250	S3203/ 4 x250xBxW
5	50	S3203/ 5 x 50xBxW
	75	S3203/ 5 x 75xBxW
	100	S3203/ 5 x100xBxW
	125	S3203/ 5 x125xBxW
	150	S3203/ 5 x150xBxW
	200	S3203/ 5 x200xBxW
	250	S3203/ 5 x250xBxW
6	50	S3203/ 6 x 50xBxW
	75	S3203/ 6 x 75xBxW
	100	S3203/ 6 x100xBxW
	125	S3203/ 6 x125xBxW
	150	S3203/ 6 x150xBxW

D	L	Best. Nr. / Order No.
6	200	S3203/ 6 x 200xBxW
	250	S3203/ 6 x 250xBxW
8	100	S3203/ 8 x 100xBxW
	125	S3203/ 8 x 125xBxW
	150	S3203/ 8 x 150xBxW
	200	S3203/ 8 x 200xBxW
	250	S3203/ 8 x 250xBxW
	300	S3203/ 8 x 300xBxW
10	100	S3203/ 10 x 100xBxW
	125	S3203/ 10 x 125xBxW
	150	S3203/ 10 x 150xBxW
	200	S3203/ 10 x 200xBxW
	250	S3203/ 10 x 250xBxW
	300	S3203/ 10 x 300xBxW
12	100	S3203/ 12 x 100xBxW
	125	S3203/ 12 x 125xBxW
	150	S3203/ 12 x 150xBxW
	200	S3203/ 12 x 200xBxW
	250	S3203/ 12 x 250xBxW
	300	S3203/ 12 x 300xBxW
16	100	S3203/ 16 x 100xBxW
	125	S3203/ 16 x 125xBxW
	150	S3203/ 16 x 150xBxW
	200	S3203/ 16 x 200xBxW
	250	S3203/ 16 x 250xBxW
	300	S3203/ 16 x 300xBxW
20	100	S3203/ 20 x 100xBxW
	125	S3203/ 20 x 125xBxW
	150	S3203/ 20 x 150xBxW
	200	S3203/ 20 x 200xBxW
	250	S3203/ 20 x 250xBxW
	300	S3203/ 20 x 300xBxW

Weitere Abmessungen und Ausführungen auf Anfrage.

Die Maße **B** und **W** bitte in der Bestellnummer ergänzen.

Other dimensions and designs on request.

Please attach the desired dimensions for **B** and **W** to the order number.

WEMA GmbH ▪ D-58515 Lüdenscheid ▪ Kalver Str. 28 ▪ Tel. 0 23 51 / 93 95 - 0 ▪ Fax 0 23 51 / 93 95 - 33 ▪ info@wema.de ▪ www.wema.de

Wärmeleitpaste
Intertherm-90™

Thermal Interfacing Compound
Intertherm-90™

S3210/ 1

Soll bei einem thermischen Prozess Energie durch Leitung von einer Oberfläche zu einer anderen übertragen werden, ist der Einsatz einer Wärmeleitpaste unumgänglich, um den thermischen Übergangswiderstand zu reduzieren und damit die Wärmeleitung zu optimieren. Intertherm-90™ erreicht annähernd eine thermische Leitfähigkeit von Stahl und ist bestens geeignet Unebenheiten der Oberflächen auszugleichen.

In every thermal application where heat energy has to be transferred by conduction from one surface to another it is vital in order to achieve performance gains that interfacing is optimised to reduce thermal resistance. Intertherm-90™ thermal compounds have a thermal conductivity approaching that of steel so enable intimate thermal interfacing.

Eigenschaften:
- Hohe thermische Leitfähigkeit
- Ausgezeichnete Wärmeleitung
- Gebrauchsfreundlich
- Sichere Handhabung
- Unerläßlich zur Installation von Wärmeleitrohren
- Empfehlenswert auch für die Installation von Thermofühlern
- Hohe Betriebstemperaturen

Features:
- High thermal conductivity
- Superb interfacing properties for thermal conduction
- Easy to use
- Safe to handle
- Essential for installing super thermal conductors
- Recommended for installation of heaters and thermocouples
- High operational temperature

Technische Daten:
Thermische Basis: Aluminiumoxid
Basismaterial ohne Silicon
Thermische Leitfähigkeit: 0,90 W/m °C
Max. Arbeitstemperatur: +150 °C
Füllvolumen: 10 cm^3

Technical data:
Thermal base: Aluminium Oxide
Base component: Non Silicon Fluid
Thermal conductivity: 0,90 W/m °C
Max. operating temperature: +150 °C
Filling volume: 10 cm^3

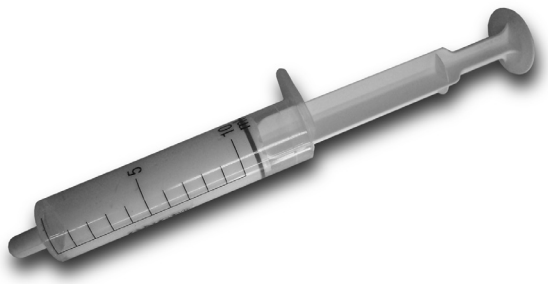

INFO

Anschlussnippel für Schnellkupplung, EU- und US-Standard

Nipples for Quick-release Coupling, EU- and US-Standard

Technische Spezifikationen:
- Mat. Gehäuse: Messing
- Mat. Kugel und Federn: Rostfreier Stahl
- Mat. Dichtungen: FKM
- Max. Betriebstemperatur: 150 °C, in Abhängigkeit vom Durchflussmedium.
- Max. Betriebsdruck: 20 bar

Technical specifications:
- Mat. body: Brass
- Mat. balls and springs: Stainless steel
- Mat. Seals: FKM
- Max. working temperature: 150 °C, depending on kind of cooling medium.
- Max. working pressure: 20 bar

Profil EU-Standard:
Weiterentwicklung des US-Standard-Profils, das sich seit den 70er Jahren vor allem in der technisch anspruchsvollen europäischen Produktionslandschaft durchgesetzt hat. Die Kupplungssysteme mit EU-Standard-Profil zeichnen sich durch die komfortable Einhandbedienung und eine zuverlässige O-Ring Abdichtung aus.

EU-Standard-profile:
Development of the US-Standard-profile, which has been accepted primarily in the technically demanding European production landscape since the 70s. The coupling systems with EU-Standard-profile stand out for their comfortable single-handed operation and a reliable O-ring seal.

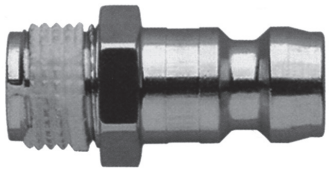

Profil US-Standard:
Seit Jahrzehnten bewährtes Profil im Bereich der Kunststoffspritztechnik für Zweihand-Kupplungssysteme mit großer Marktdurchdringung.

US-Standard-profile:
Profile proven for decades in the field of plastic injection technology for two-handed coupling systems with great market penetration.

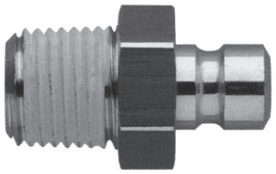

Alle Temperieranschlüsse mit Außengewinde sind mit einem Dichtmittel beschichtet.

All cooling elements with external thread are coated with sealing compound.

Symbole:

Einseitig absperrende Kupplungssysteme

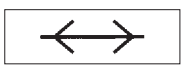

Kupplungs-Systeme mit freiem Durchgang

Symbols:

Single shut-off coupling systems

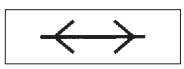

Open flow coupling systems

Optische Kennzeichnung:
Zur optischen Unterscheidung sind alle Kupplungen und Nippel mit Whitworth-Gewinde vernickelt.
Zusätzlich haben alle Kupplungen mit freiem Durchgang eine vernickelte Schiebehülse.

Optical identification:
For optical distinction all couplings and nipples with Whitworth-thread are nickel plated.
Additionally all couplings with open flow are finished with nickel plated sleeve.

WEMA GmbH ▪ D-58515 Lüdenscheid ▪ Kalver Str. 28 ▪ Tel. 0 23 51 / 93 95 - 0 ▪ Fax 0 23 51 / 93 95 - 33 ▪ info@wema.de ▪ www.wema.de
[11/18]

INFO

Anschlussnippel für Schnellkupplung, EU-Standard

Anschlussmöglichkeiten von Kupplungen mit Ventil und diversen Nippeln.

Nipples for Quick-release Coupling, EU-Standard

Below overview shows how couplings and nipples can be connected with each other.

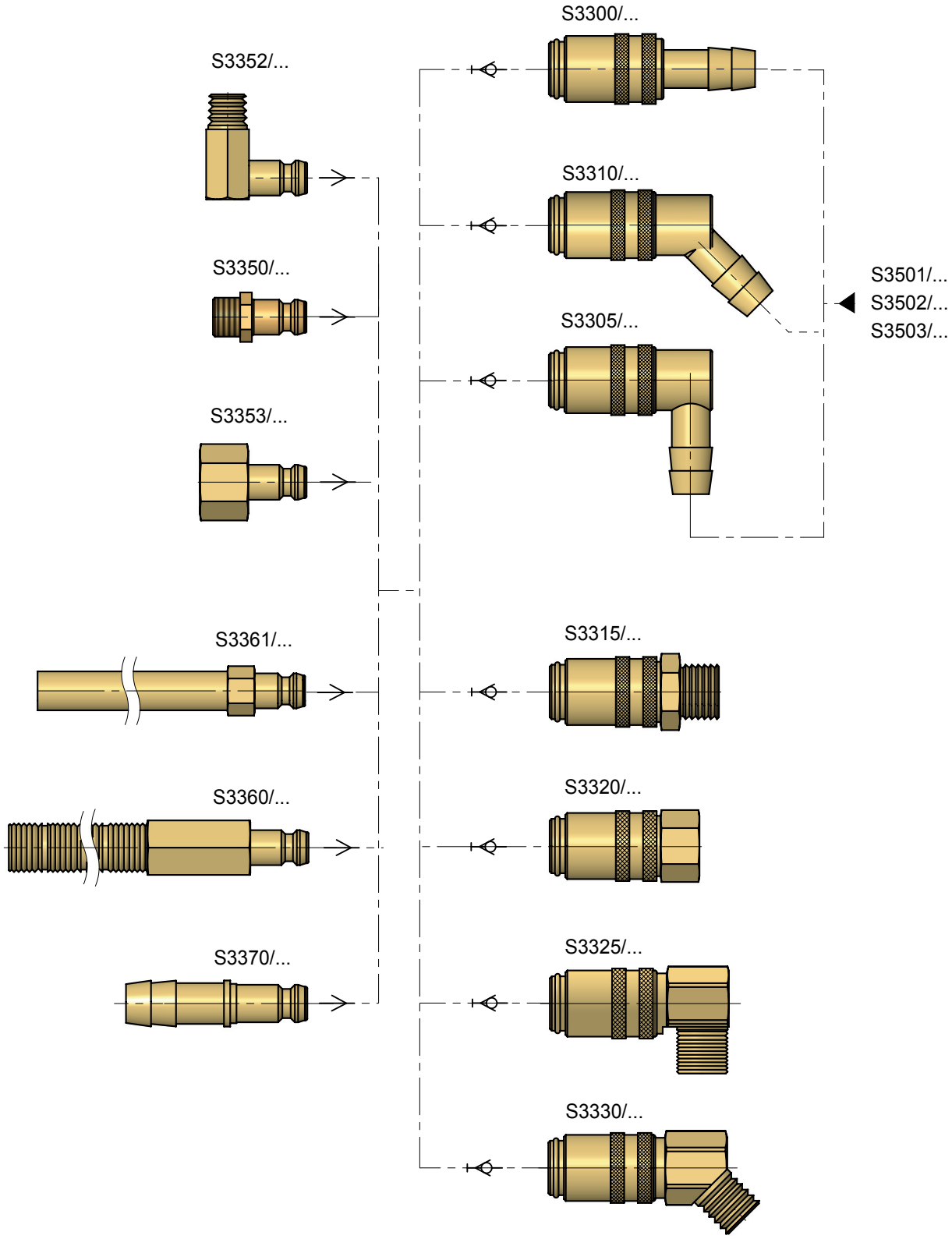

Schnellkupplung, EU-Standard, gerade, mit/ohne Ventil

Quick-release Coupling, EU-Standard, Straight, with/without Valve

S3300/ . . .

Mat.: 2.0401 (Messing)

Mat.: 2.0401 (Brass)

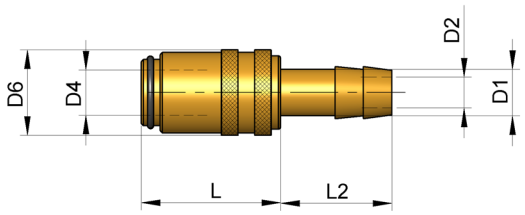

L	L2	D1	D2	D6	**D4**	**Best. Nr. / Order No.**	**Best. Nr. / Order No.**
30	22	9	6	18	**9**	**S3300/ 9**	**S3300/ 9 OV**
36,5	25	13	9	23	**13**	**S3300/ 13**	**S3300/ 13 OV**
58	32	19	13	32	**19**	**S3300/ 19**	**S3300/ 19 OV**

Schnellkupplung, EU-Standard, 90°, mit/ohne Ventil

Quick-release Coupling, EU-Standard, 90°, with/without Valve

S3305/ . . .

Mat.: 2.0401 (Messing)

Mat.: 2.0401 (Brass)

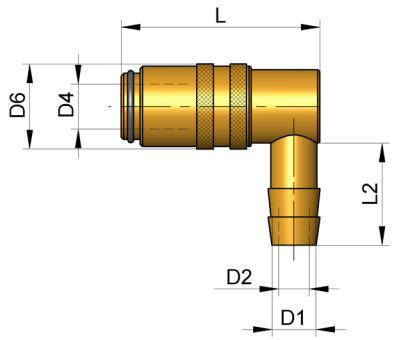

L	L2	D1	D2	D6	**D4**	**Best. Nr. / Order No.**	**Best. Nr. / Order No.**
41	22	9	6	18	**9**	**S3305/ 9**	**S3305/ 9 OV**
51	28,5	13	9	23	**13**	**S3305/ 13**	**S3305/ 13 OV**
78	32	19	13	32	**19**	**S3305/ 19**	**S3305/ 19 OV**

WEMA GmbH ▪ D-58515 Lüdenscheid ▪ Kalver Str. 28 ▪ Tel. 0 23 51 / 93 95 - 0 ▪ Fax 0 23 51 / 93 95 - 33 ▪ info@wema.de ▪ www.wema.de
[11/18]

Schnellkupplung, EU-Standard, 45°, mit/ohne Ventil

Quick-release Coupling, EU-Standard, 45°, with/without Valve

S3310/ . . .

Mat.: 2.0401 (Messing)

Mat.: 2.0401 (Brass)

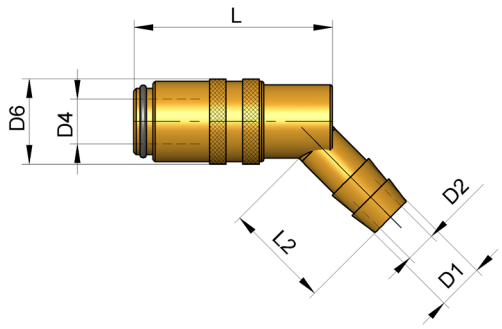

L	L2	D1	D2	D6	D4	Best. Nr. / Order No.	Best. Nr. / Order No.
41	22	9	6	18	**9**	**S3310/ 9**	**S3310/ 9 OV**
51	25	13	9	23	**13**	**S3310/ 13**	**S3310/ 13 OV**
78	30	19	13	32	**19**	**S3310/ 19**	**S3310/ 19 OV**

Schnellkupplung, EU-Standard, gerade, mit/ohne Ventil, mit Außengewinde

Quick-release Coupling, EU-Standard, Straight, with/without Valve, Externally Threaded

S3315/ . . .

Mat.: 2.0401 (Messing)

Mat.: 2.0401 (Brass)

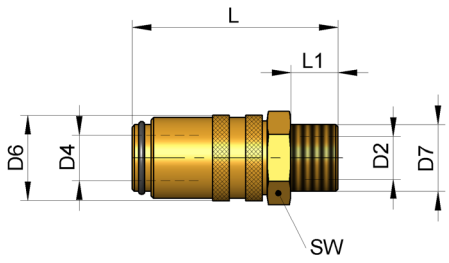

L	L1	SW	D2	D6	D4	D7	Best. Nr. / Order No.	Best. Nr. / Order No.
48	9	17	6	18	**9**	**G1/4**	**S3315/ 9x 1/4**	**S3315/ 9x 1/4 OV**
		19				**G3/8**	**S3315/ 9x 3/8**	**S3315/ 9x 3/8 OV**
		17				**M14x1,5**	**S3315/ 9xM14**	**S3315/ 9xM14 OV**
51,5	9	22	9	23	**13**	**G1/4**	**S3315/ 13x 1/4**	**S3315/ 13x 1/4 OV**
						G3/8	**S3315/ 13x 3/8**	**S3315/ 13x 3/8 OV**
54,5	12					**G1/2**	**S3315/ 13x 1/2**	**S3315/ 13x 1/2 OV**
51,5	9					**M16x1,5**	**S3315/ 13xM16**	**S3315/ 13xM16 OV**
74	12	30	13	32	**19**	**G1/2**	**S3315/ 19x 1/2**	**S3315/ 19x 1/2 OV**
78	16					**G3/4**	**S3315/ 19x 3/4**	**S3315/ 19x 3/4 OV**
						M24x1,5	**S3315/ 19xM24**	**S3315/ 19xM24 OV**

Schnellkupplung, EU-Standard, gerade, mit/ohne Ventil, mit Innengewinde

Quick-release Coupling, EU-Standard, Straight, with/without Valve, Internally Threaded

S3320/ . . .

Mat.: 2.0401 (Messing)

Mat.: 2.0401 (Brass)

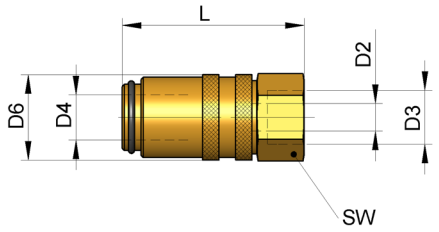

L	SW	D2	D6	D4	D3	Best. Nr. / Order No. ⟲W⟳	Best. Nr. / Order No. ⟷
41	17	6	18	**9**	**G1/4**	**S3320/ 9x 1/4**	**S3320/ 9x 1/4 OV**
45	19	6	18	**9**	**G3/8**	**S3320/ 9x 3/8**	**S3320/ 9x 3/8 OV**
46,5	21	9	23	**13**	**G1/4**	**S3320/ 13x 1/4**	**S3320/ 13x 1/4 OV**
46,5	21	9	23	**13**	**G3/8**	**S3320/ 13x 3/8**	**S3320/ 13x 3/8 OV**
46,5	21	9	23	**13**	**M16x1,5**	**S3320/ 13xM16**	**S3320/ 13xM16 OV**

Schnellkupplung, EU-Standard, 90°, mit/ohne Ventil, mit Außengewinde

Quick-release Coupling, EU-Standard, 90°, with/without Valve, Externally Threaded

S3325/ . . .

Mat.: 2.0401 (Messing)

Mat.: 2.0401 (Brass)

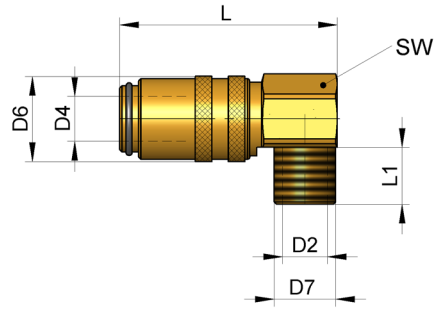

L	L1	SW	D2	D6	D4	D7	Best. Nr. / Order No. ⟲W⟳	Best. Nr. / Order No. ⟷
47	12	17	6	18	**9**	**G1/4**	**S3325/ 9x 1/4**	**S3325/ 9x 1/4 OV**
47	12	17	6	18	**9**	**M14x1,5**	**S3325/ 9xM14**	**S3325/ 9xM14 OV**
53,5	12	22	9	23	**13**	**M16x1,5**	**S3325/ 13xM16**	**S3325/ 13xM16 OV**
80	18	30	13	32	**19**	**M24x1,5**	**S3325/ 19xM24**	**S3325/ 19xM24 OV**

WEMA GmbH ▪ D-58515 Lüdenscheid ▪ Kalver Str. 28 ▪ Tel. 0 23 51 / 93 95 - 0 ▪ Fax 0 23 51 / 93 95 - 33 ▪ info@wema.de ▪ www.wema.de

[11/18]

Schnellkupplung, EU-Standard, 45°, mit/ohne Ventil, mit Außengewinde

Quick-release Coupling, EU-Standard, 45°, with/without Valve, Externally Threaded

S3330/ . . .

Mat.: 2.0401 (Messing)

Mat.: 2.0401 (Brass)

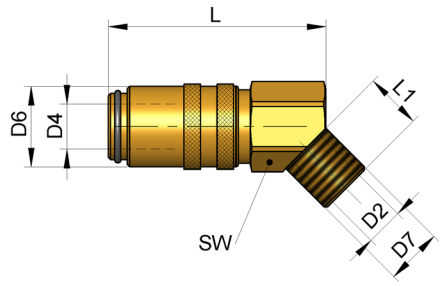

L	L1	SW	D2	D6	**D4**	**D7**	**Best. Nr. / Order No.** ⟲W⟳	**Best. Nr. / Order No.** ⟷
47	9	17	6	18	**9**	**G1/4**	**S3330/ 9x 1/4**	**S3330/ 9x 1/4 OV**
47	9	17	6	18	**9**	**M14x1,5**	**S3330/ 9x M14**	**S3330/ 9x M14 OV**
53,5	9	22	9	23	**13**	**M16x1,5**	**S3330/ 13x M16**	**S3330/ 13x M16 OV**
80	18	30	13	32	**19**	**M24x1,5**	**S3330/ 19x M24**	**S3330/ 19x M24 OV**

Anschlussnippel mit Außengewinde, EU-Standard, mit/ohne Ventil

Externally Threaded Nipple, EU-Standard, with/without Valve

S3350/ . . .

Mat.: 2.0401 (Messing)

Mat.: 2.0401 (Brass)

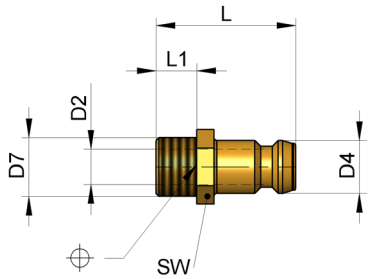

L	L1	SW	D2	D4	D7	Best. Nr. / Order No. ⟲W⟳	Best. Nr. / Order No. ⟷
24	7	11	6	**9**	**M8x0,75**		**S3350/ 9x M8**
					M10x1		**S3350/ 9x M10**
					G1/8		**S3350/ 9x 1/8**
27	10	14			**M12x1,5**		**S3350/ 9x M12**
26	9	15			**M14x1,5**		**S3350/ 9x M14**
29	12				**M14x1,5**	**S3350/ 9x M14 V**	
26	9				**G1/4**		**S3350/ 9x 1/4**
29	12				**G1/4**	**S3350/ 9x 1/4 V**	
30	10	17			**G3/8**		**S3350/ 9x 3/8**
25	8	14	9	**13**	**G1/8**		**S3350/ 13x 1/8**
26	9	15			**M14x1,5**		**S3350/ 13x M14**
					G1/4		**S3350/ 13x 1/4**
31	12				**G1/4**	**S3350/ 13x 1/4 V**	
26	9	17			**G3/8**		**S3350/ 13x 3/8**
30	12				**G3/8**	**S3350/ 13x 3/8 V**	
26	9				**M16x1,5**		**S3350/ 13x M16**
30	12				**M16x1,5**	**S3350/ 13x M16 V**	
51	16	27	13	**19**	**M24x1,5**	**S3350/ 19x M24 V**	**S3350/ 19x M24**
47	12	22			**G1/2**		**S3350/ 19x 1/2**
51	16	27			**G3/4**	**S3350/ 19x 3/4 V**	**S3350/ 19x 3/4**

WEMA GmbH ▪ D-58515 Lüdenscheid ▪ Kalver Str. 28 ▪ Tel. 0 23 51 / 93 95 - 0 ▪ Fax 0 23 51 / 93 95 - 33 ▪ info@wema.de ▪ www.wema.de

Anschlussnippel mit Außengewinde, EU-Standard, ohne Ventil

Externally Threaded Nipple, EU-Standard, without Valve

S3351/ . . .

Mat.: Stahl, rostfrei

Mat.: Stainless steel

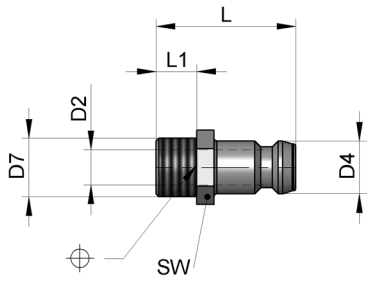

L	L1	SW	D2	D4	D7	Best. Nr. / Order No. ⟷
24	7	11	6	**9**	**M8x0,75**	**S3351/ 9x M8**
24	7	11	6	**9**	**M10x1**	**S3351/ 9xM10**
24	7	11	6	**9**	**G1/8**	**S3351/ 9x 1/8**
26	9	15	6	**9**	**G1/4**	**S3351/ 9x 1/4**
26	9	15	9	**13**	**G1/4**	**S3351/ 13x 1/4**
26	9	17	9	**13**	**G3/8**	**S3351/ 13x 3/8**

Anschlussnippel, EU-Standard, 90°, mit Außengewinde, ohne Ventil

Externally Threaded Nipple, EU-Standard, 90°, without Valve

S3352/ . . .

Mat.: 2.0401 (Messing)

Mat.: 2.0401 (Brass)

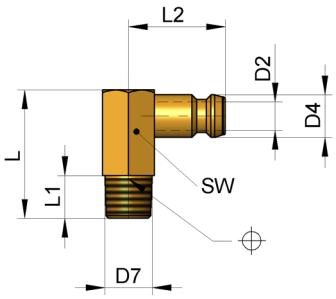

L	L1	L2	SW	D2	D4	D7	Best. Nr. / Order No. ⟷
27	9	23	11	6	**9**	**M8x0,75**	**S3352/ 9x M8**
						M10x1	**S3352/ 9xM10**
						R1/8	**S3352/ 9x 1/8**
						R1/4	**S3352/ 9x 1/4**
34	11	25	15	9	**13**	**M14x1,5**	**S3352/ 13xM14**
						R1/4	**S3352/ 13x 1/4**
						R3/8	**S3352/ 13x 3/8**
47	16	42	24	13	**19**	**M24x1,5**	**S3352/ 19xM24**
						R1/2	**S3352/ 19x 1/2**

Anschlussnippel mit Innengewinde, EU-Standard, ohne Ventil

Internally Threaded Nipple, EU-Standard, without Valve

S3353/ . . .

Mat.: 2.0401 (Messing)

Mat.: 2.0401 (Brass)

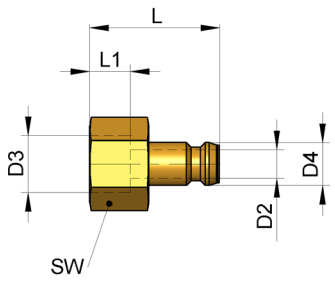

L	L1	SW	D2	D4	D3	Best. Nr. / Order No. ⟷
24	7	11	6	**9**	**G1/8**	**S3353/ 9x1/8**
27	8	16	6	**9**	**G1/4**	**S3353/ 9x1/4**
33	8	16	9	**13**	**G1/4**	**S3353/ 13x1/4**

Anschlussnippel, EU-Standard, lang, mit Außengewinde, ohne Ventil

Externally Threaded Nipple, EU-Standard, Long Design,without Valve

S3360/ . . .

Mat.: 2.0401 (Messing)

Mat.: 2.0401 (Brass)

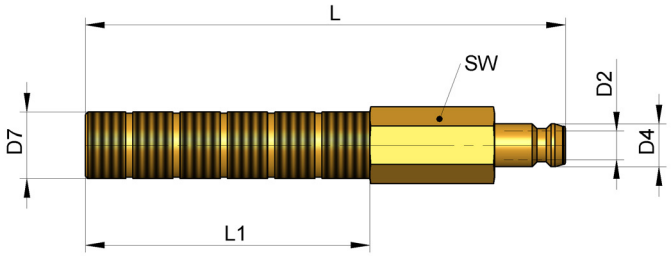

L	L1	SW	D2	D4	D7	Best. Nr. / Order No. ⟷
100	60	11	6	**9**	**G1/8**	**S3360/ 9x1/8**
100	60	14	6	**9**	**G1/4**	**S3360/ 9x1/4**
100	60	14	9	**13**	**G1/4**	**S3360/ 13x1/4**
100	60	19	9	**13**	**G3/8**	**S3360/ 13x3/8**

WEMA GmbH ▪ D-58515 Lüdenscheid ▪ Kalver Str. 28 ▪ Tel. 0 23 51 / 93 95 - 0 ▪ Fax 0 23 51 / 93 95 - 33 ▪ info@wema.de ▪ www.wema.de
[11/18]

Anschlussnippel, EU-Standard, lang, glattes Rohr, ohne Ventil

Nipple, EU-Standard, Long Design, with Straight Pipe, without Valve

S3361/ . . .

Mat.: 2.0401 (Messing)

Mat.: 2.0401 (Brass)

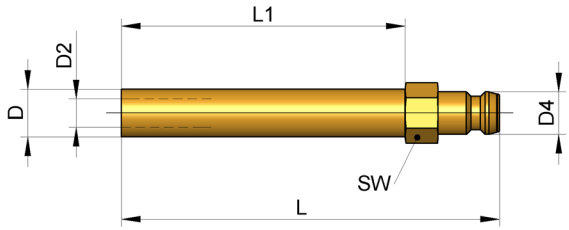

L1	SW	D2	D	D4	L	Best. Nr. / Order No. ⟷
42	9	6	8	**9**	**63**	**S3361/ 9x 63**
79					**100**	**S3361/ 9x100**
100	11	6	10		**120**	**S3361/ 9x120**
220					**240**	**S3361/ 9x240**
340					**360**	**S3361/ 9x360**
125	15	9	14	**13**	**150**	**S3361/ 13x150**
275					**300**	**S3361/ 13x300**
425					**450**	**S3361/ 13x450**
465	22	13	21	**19**	**500**	**S3361/ 19x500**
765					**800**	**S3361/ 19x800**

Anschlussnippel mit Schlauchanschluss, EU-Standard, ohne Ventil

Nipple with Hose Fitting, EU-Standard, without Valve

S3370/ . . .

Mat.: 2.0401 (Messing)

Mat.: 2.0401 (Brass)

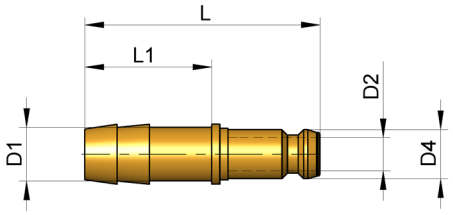

L	L1	D2	D4	D1	Best. Nr. / Order No. ⟷
38	22	6	**9**	**9**	**S3370/ 9x 9**
41	25	9	**13**	**9**	**S3370/ 13x 9**
41	25	9	**13**	**13**	**S3370/ 13x13**
61	32	13	**19**	**13**	**S3370/ 19x13**
61	32	13	**19**	**19**	**S3370/ 19x19**

INFO

Anschlussnippel für Schnellkupplung, US-Standard

Anschlussmöglichkeiten von Kupplungen mit Ventil und diversen Nippeln

Nipples for Quick-release Coupling, US-Standard

Below overview shows how couplings and nipples can be connected with each other.

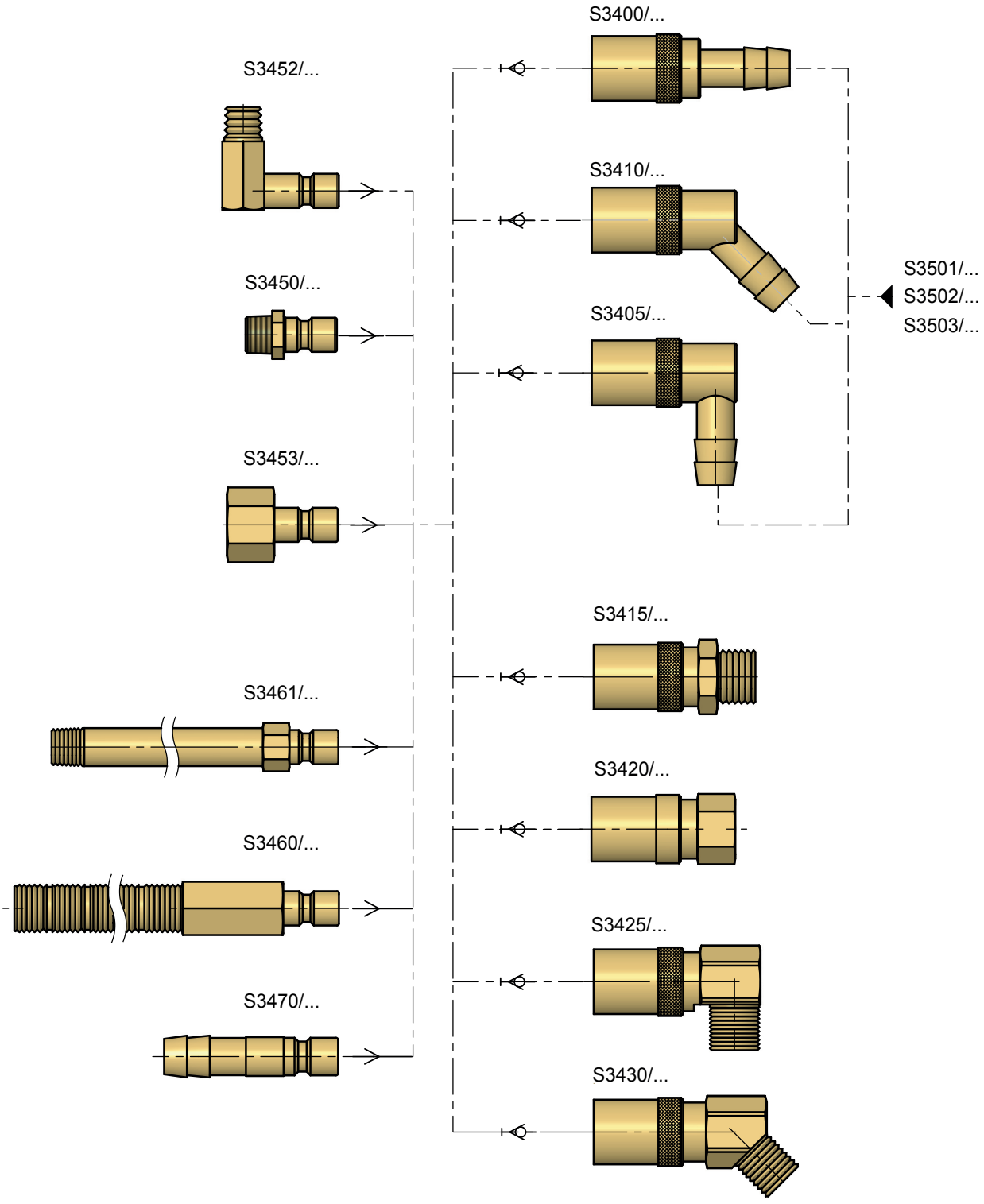

WEMA GmbH ▪ D-58515 Lüdenscheid ▪ Kalver Str. 28 ▪ Tel. 0 23 51 / 93 95 - 0 ▪ Fax 0 23 51 / 93 95 - 33 ▪ info@wema.de ▪ www.wema.de
[11/18]

Schnellkupplung, US-Standard, gerade, mit/ohne Ventil

Quick-release Coupling, US-Standard, Straight, with/without Valve

S3400/ . . .

Mat.: 2.0401 (Messing)

Mat.: 2.0401 (Brass)

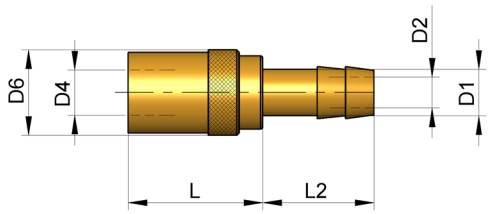

L	L2	D6	D4	**D1**	**D2**	**Best. Nr. / Order No.** ⟲	**Best. Nr. / Order No.** ⟷
29	22	18	9,5	**9**	**6**	**S3400/ 9x 6**	**S3400/ 9x 6 OV**
41,5	25	24	13,5	**13**	**9**	**S3400/ 13x 9**	**S3400/ 13x 9 OV**
57	32	32	20	**19**	**16**	**S3400/ 19x16**	**S3400/ 19x16 OV**

Schnellkupplung, US-Standard, 90°, mit/ohne Ventil

Quick-release Coupling, US-Standard, 90°, with/without Valve

S3405/ . . .

Mat.: 2.0401 (Messing)

Mat.: 2.0401 (Brass)

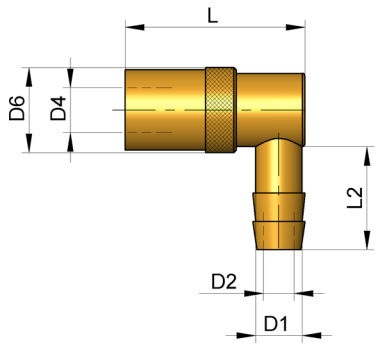

L	L2	D6	D4	**D1**	**D2**	**Best. Nr. / Order No.** ⟲	**Best. Nr. / Order No.** ⟷
40	22	18	9,5	**9**	**6**	**S3405/ 9x 6**	**S3405/ 9x 6 OV**
56	28,5	24	13,5	**13**	**9**	**S3405/ 13x 9**	**S3405/ 13x 9 OV**
77	32	32	20	**19**	**16**	**S3405/ 19x16**	**S3405/ 19x16 OV**

Schnellkupplung, US-Standard, 45°, mit/ohne Ventil

Quick-release Coupling, US-Standard, 45°, with/without Valve

S3410/ . . .

Mat.: 2.0401 (Messing)

Mat.: 2.0401 (Brass)

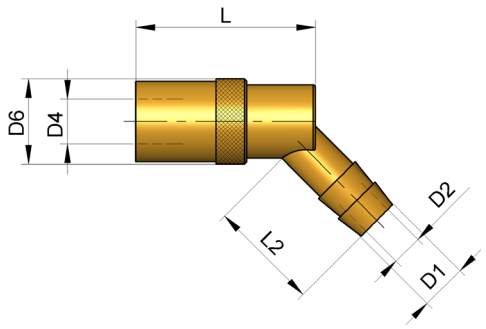

L	L2	D6	D4	D1	D2	Best. Nr. / Order No. ⟲	Best. Nr. / Order No. ⟷
40	22	18	9,5	**9**	**6**	**S3410/ 9x 6**	**S3410/ 9x 6 OV**
56	25	24	13,5	**13**	**9**	**S3410/ 13x 9**	**S3410/ 13x 9 OV**
77	30	32	20	**19**	**16**	**S3410/ 19x16**	**S3410/ 19x16 OV**

Schnellkupplung, US-Standard, gerade, mit/ohne Ventil, mit Außengewinde

Quick-release Coupling, US-Standard, Straight, with/without Valve, Externally Threaded

S3415/ . . .

Mat.: 2.0401 (Messing)

Mat.: 2.0401 (Brass)

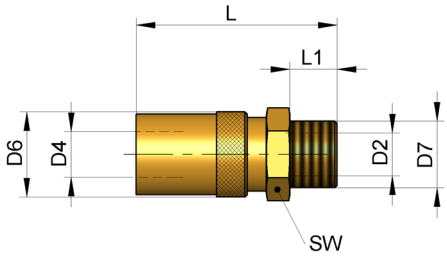

L	L1	SW	D2	D6	D4	D7	Best. Nr. / Order No. ⟲	Best. Nr. / Order No. ⟷
47	9	17	6	18	**9**	**G1/4**	**S3415/ 9x1/4**	**S3415/ 9x1/4 OV**
47	9	19	6	18	**9**	**G3/8**	**S3415/ 9x3/8**	**S3415/ 9x3/8 OV**
56,5	9	22	9	24	**13**	**G1/4**	**S3415/ 13x1/4**	**S3415/ 13x1/4 OV**
56,5	9	22	9	24	**13**	**G3/8**	**S3415/ 13x3/8**	**S3415/ 13x3/8 OV**
56,5	12	22	9	24	**13**	**G1/2**	**S3415/ 13x1/2**	**S3415/ 13x1/2 OV**
73	12	30	16	32	**19**	**G1/2**	**S3415/ 19x1/2**	**S3415/ 19x1/2 OV**
73	16	30	16	32	**19**	**G3/4**	**S3415/ 19x3/4**	**S3415/ 19x3/4 OV**

WEMA GmbH ▪ D-58515 Lüdenscheid ▪ Kalver Str. 28 ▪ Tel. 0 23 51 / 93 95 - 0 ▪ Fax 0 23 51 / 93 95 - 33 ▪ info@wema.de ▪ www.wema.de
[11/18]

Schnellkupplung, US-Standard, gerade, mit/ohne Ventil, mit Innengewinde

Quick-release Coupling, US-Standard, Straight, with/without Valve, Internally Threaded

S3420/ . . .

Mat.: 2.0401 (Messing)

Mat.: 2.0401 (Brass)

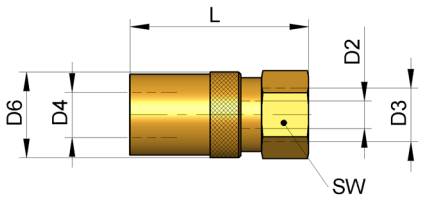

L	SW	D2	D6	**D4**	**D3**	**Best. Nr. / Order No.** ⟲W⟳	**Best. Nr. / Order No.** ⟷
40	17	6	18	**9**	**G1/8**	**S3420/ 9x 1/8**	**S3420/ 9x 1/8 OV**
40	17	6	18	**9**	**G1/4**	**S3420/ 9x 1/4**	**S3420/ 9x 1/4 OV**
44	19	6	18	**9**	**G3/8**	**S3420/ 9x 3/8**	**S3420/ 9x 3/8 OV**
51,5	21	9	24	**13**	**G1/4**	**S3420/ 13x 1/4**	**S3420/ 13x 1/4 OV**
51,5	21	9	24	**13**	**G3/8**	**S3420/ 13x 3/8**	**S3420/ 13x 3/8 OV**

Schnellkupplung, US-Standard, 90°, mit/ohne Ventil, mit Außengewinde

Quick-release Coupling, US-Standard, 90°, with/without Valve, Externally Threaded

S3425/ . . .

Mat.: 2.0401 (Messing)

Mat.: 2.0401 (Brass)

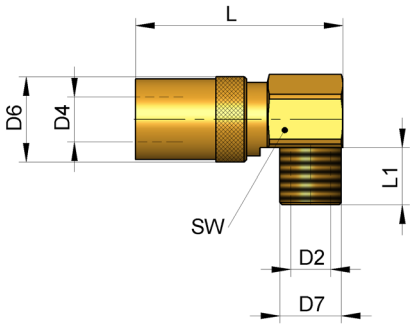

L	L1	SW	D2	D6	**D4**	**D7**	**Best. Nr. / Order No.** ⟲W⟳	**Best. Nr. / Order No.** ⟷
46	12	17	6	18	**9**	**G1/4**	**S3425/ 9x1/4**	**S3425/ 9x1/4 OV**

Schnellkupplung, US-Standard, 45°, mit/ohne Ventil, mit Außengewinde

Quick-release Coupling, US-Standard, 45°, with/without Valve, Externally Threaded

S3430/ . . .

Mat.: 2.0401 (Messing)

Mat.: 2.0401 (Brass)

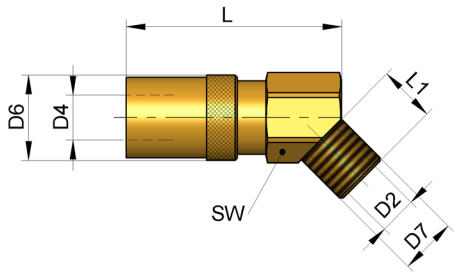

L	L1	SW	D2	D6	D4	D7	Best. Nr. / Order No.	Best. Nr. / Order No.
46	9	17	6	18	**9**	**G1/4**	**S3430/ 9x1/4**	**S3430/ 9x1/4 OV**

WEMA GmbH ▪ D-58515 Lüdenscheid ▪ Kalver Str. 28 ▪ Tel. 0 23 51 / 93 95 - 0 ▪ Fax 0 23 51 / 93 95 - 33 ▪ info@wema.de ▪ www.wema.de

[11/18]

Anschlussnippel mit Außengewinde, US-Standard, mit/ohne Ventil

Externally Threaded Nipple, US-Standard, with/without Valve

S3450/ . . .

Mat.: 2.0401 (Messing)

Mat.: 2.0401 (Brass)

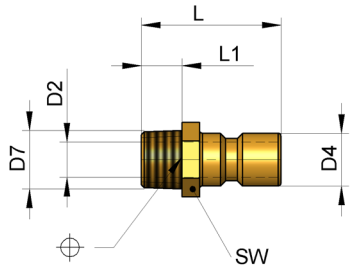

L	L1	SW	D2	D4	D7	Best. Nr. / Order No. ⟨SW⟩	Best. Nr. / Order No. ⟷
23	8	13	6	**9**	**M10x1**		**S3450/ 9xM10**
24	9				**R1/8**		**S3450/ 9x 1/8**
29	12	16			**R1/4**		**S3450/ 9x 1/4**
	14				**R1/4**	**S3450/ 9x 1/4 V**	**S3450/ 9xM12**
30	12	19			**R3/8**		**S3450/ 9x 3/8**
34	12	16	9	**13**	**R1/4**	**S3450/ 13x 1/4 V**	**S3450/ 13x 1/4**
		19			**R3/8**	**S3450/ 13x 3/8 V**	**S3450/ 13x 3/8**
39	17	24			**R1/2**		**S3450/ 13x 1/2**
44	17	22	16	**19**	**R1/2**		**S3450/ 19x 1/2**
45	19	29			**R3/4**		**S3450/ 19x 3/4**

Anschlussnippel, US-Standard, 90°, mit Außengewinde, ohne Ventil

Externally Threaded Nipple, US-Standard, 90°, without Valve

S3452/ . . .

Mat.: 2.0401 (Messing)

Mat.: 2.0401 (Brass)

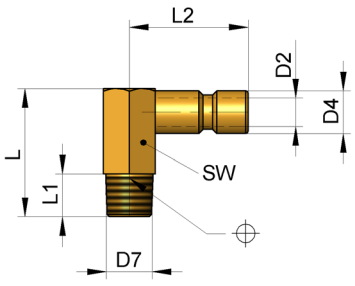

L	L1	L2	SW	D2	D4	D7	Best. Nr. / Order No. ⟷
27	9	23	11	6	**9**	**M10x1**	**S3452/ 9xM10**
27	9	23	11	6	**9**	**R1/8**	**S3452/ 9x 1/8**
27	9	23	11	6	**9**	**R1/4**	**S3452/ 9x 1/4**
34	9	25	15	9	**13**	**R1/4**	**S3452/ 13x 1/4**
34	9	25	15	9	**13**	**R3/8**	**S3452/ 13x 3/8**

Anschlussnippel mit Innengewinde, US-Standard, ohne Ventil

Internally Threaded Nipple, US-Standard, without Valve

S3453/ . . .

Mat.: 2.0401 (Messing)

Mat.: 2.0401 (Brass)

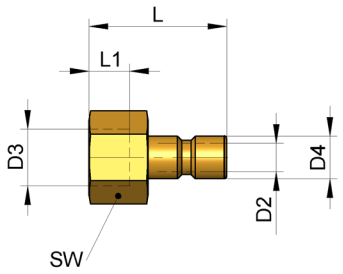

L	L1	SW	D2	D4	D3	Best. Nr. / Order No. ⟷
28	11	13	6	**9**	**G1/8**	**S3453/ 9x1/8**
32	13	16	6	**9**	**G1/4**	**S3453/ 9x1/4**
34	13	19	6	**9**	**G3/8**	**S3453/ 9x3/8**
37	13	16	9	**13**	**G1/4**	**S3453/ 13x1/4**
39	13	19	9	**13**	**G3/8**	**S3453/ 13x3/8**

Anschlussnippel, US-Standard, lang, mit Außengewinde, ohne Ventil

Externally Threaded Nipple, US-Standard, Long Design, without Valve

S3460/ . . .

Mat.: 2.0401 (Messing)

Mat.: 2.0401 (Brass)

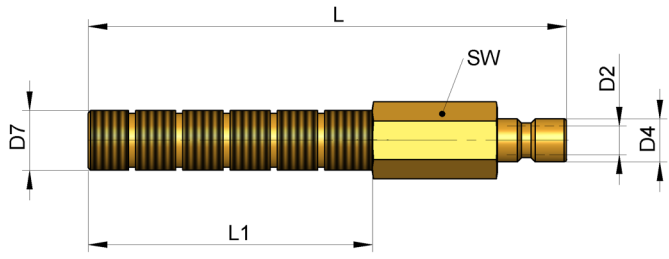

L	L1	SW	D2	D4	D3	Best. Nr. / Order No. ⟷
100	60	11	6	**9**	**G1/8**	**S3460/ 9x1/8**
100	60	14	6	**9**	**G1/4**	**S3460/ 9x1/4**
100	60	14	9	**13**	**G1/4**	**S3460/ 13x1/4**
100	60	17	9	**13**	**G3/8**	**S3460/ 13x3/8**

WEMA GmbH ▪ D-58515 Lüdenscheid ▪ Kalver Str. 28 ▪ Tel. 0 23 51 / 93 95 - 0 ▪ Fax 0 23 51 / 93 95 - 33 ▪ info@wema.de ▪ www.wema.de
[11/18]

Anschlussnippel, US-Standard, lang, glattes Rohr, ohne Ventil

Nipple, US-Standard, Long Design, with Straight Pipe, without Valve

S3461/ . . .

Mat.: 2.0401 (Messing)

Mat.: 2.0401 (Brass)

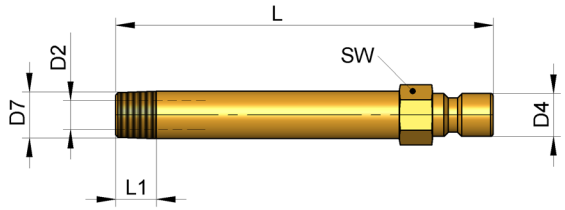

L1	SW	D2	D7	**D4**	**L**	**Best. Nr. / Order No.** ↔
9	11	6	R1/8	**9**	**100**	**S3461/ 9x100**
9	11	6	R1/8	**9**	**150**	**S3461/ 9x150**
9	11	6	R1/8	**9**	**250**	**S3461/ 9x250**
12	15	9	R1/4	**13**	**150**	**S3461/ 13x150**
12	15	9	R1/4	**13**	**250**	**S3461/ 13x250**

Anschlussnippel mit Schlauchanschluss, US-Standard, ohne Ventil

Nipple with Hose Fitting, US-Standard, without Valve

S3470/ . . .

Mat.: 2.0401 (Messing)

Mat.: 2.0401 (Brass)

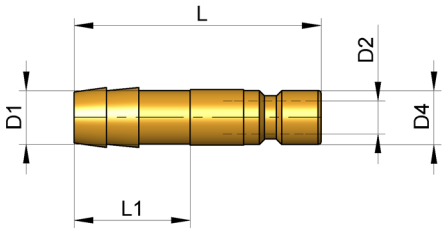

L	L1	D2	D4	**D1**	**Best. Nr. / Order No.** ↔
39	22	6	9	**9**	**S3470/ 9**
41	21	9	13	**13**	**S3470/ 13**
91	46	16	19	**19**	**S3470/ 19**

PVC-Schlauch
mit Nylon-Gewebeeinlage

PVC Hose
with Nylon-reinforcement

S3501/ . . .

$T_{max.}$: 60 °C
Farbe: **T** = transparent
R = rot
B = blau

$T_{max.}$: 60 °C
Color: **T** = transparent
R = red
B = blue

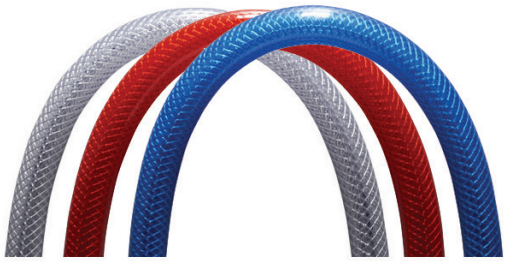

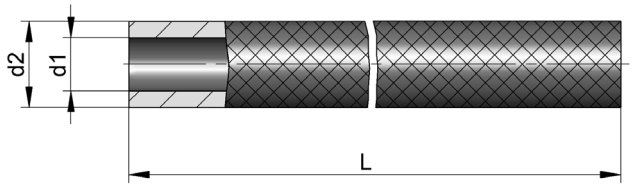

L [m]	d2	p [bar] bei / at 20 °C	d1	Best. Nr. / Order No.	Best. Nr. / Order No.	Best. Nr. / Order No.
30	14	20	**9**	**S3501/ 9xT**	**S3501/ 9xR**	**S3501/ 9xB**
30	21	18	**13**	**S3501/ 13xT**	**S3501/ 13xR**	**S3501/ 13xB**
30	24	12	**16**	**S3501/ 16xT**	**S3501/ 16xR**	**S3501/ 16xB**
30	26	12	**19**	**S3501/ 19xT**	**S3501/ 19xR**	**S3501/ 19xB**

Silikon-Schlauch,
metallarmiert

Silicone Hose,
Metal Reinforced

S3502/ . . .

$T_{max.}$: 170 °C
Farbe: **T** = metallisch silber
R = rot
B = blau

$T_{max.}$: 170 °C
Color: **T** = metallic silver
R = red
B = blue

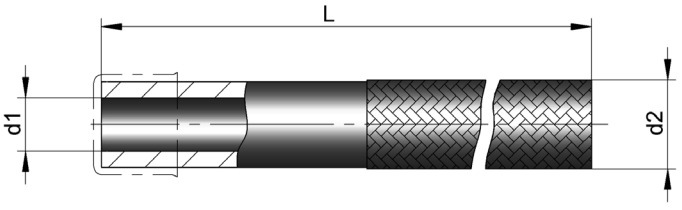

L [m]	d2	p [bar] bei / at 20 °C	d1	Best. Nr. / Order No.	Best. Nr. / Order No.	Best. Nr. / Order No.
25	15	15	**9**	**S3502/ 9xT**	**S3502/ 9xR**	**S3502/ 9xB**
25	19	15	**13**	**S3502/ 13xT**	**S3502/ 13xR**	**S3502/ 13xB**

WEMA GmbH ▪ D-58515 Lüdenscheid ▪ Kalver Str. 28 ▪ Tel. 0 23 51 / 93 95 - 0 ▪ Fax 0 23 51 / 93 95 - 33 ▪ info@wema.de ▪ www.wema.de
[11/18]

Viton®-Schlauch, metallarmiert

Viton® Hose, Metal Reinforced

S3503/ . . .

$T_{max.}$: 150 °C
Farbe: **T** = metallisch silber
R = rot
B = blau

$T_{max.}$: 150 °C
Color: **T** = metallic silver
R = red
B = blue

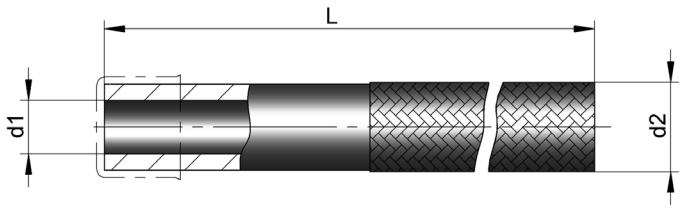

L [m]	d2	p [bar] bei / at 20 °C	d1	Best. Nr. / Order No.	Best. Nr. / Order No.	Best. Nr. / Order No.
25	15	15	**9**	**S3503/ 9xT**	**S3503/ 9xR**	**S3503/ 9xB**
25	19	15	**13**	**S3503/ 13xT**	**S3503/ 13xR**	**S3503/ 13xB**

EPDM-Schlauch mit Gewebeeinlage

EPDM Hose with Fabric Reinforcement

S3504/ . . .

$T_{max.}$: 160 °C
Farbe: **B** = blau
R = rot
S = schwarz

$T_{max.}$: 160 °C
Color: **B** = blue
R = red
S = black

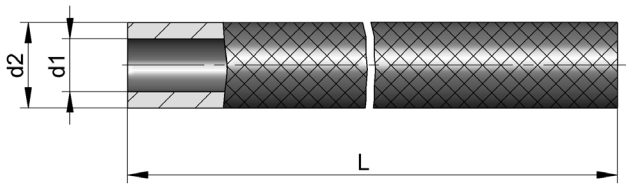

L [m]	d2	p [bar] bei / at 20 °C	Biegeradius / Bending radius	d1	Best. Nr. / Order No.	Best. Nr. / Order No.	Best. Nr. / Order No.
50	17,5	15	50	**9**	**S3504/ 9xB**	**S3504/ 9xR**	**S3504/ 9xS**
50	21	15	65	**13**	**S3504/ 13xB**	**S3504/ 13xR**	**S3504/ 13xS**
50	27	15	105	**19**			**S3504/ 19xS**

Weitere Abmessungen auf Anfrage!

Other dimensions on request!

Teflon (PTFE)-Schlauch, spiralgewellt, mit Edelstahlgeflecht

Convoluted Teflon Hose, Metal Reinforced

S3505/ . . .

T_{max}: 260 °C

T_{max}: 260 °C

Die gewünschte Schlauchlänge **(L)** bitte als Anhang an die Bestellnummer setzen.

Please attach the desired length **(L)** to the order number.

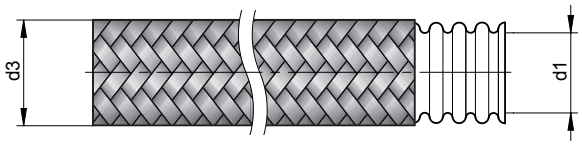

d3 min.	d3 max.	Biegeradius / Bending radius	**d1**	**Best. Nr. / Order No.**
13	14	25	**9**	**S3505/ 9xL**
18,2	19,2	25	**13**	**S3505/ 13xL**
24	25,3	65	**19**	**S3505/ 19xL**

Weitere Abmessungen auf Anfrage!

Other dimensions on request!

Teflon (PTFE)-Schlauch, glatt, mit Edelstahlgeflecht

Teflon Hose, Smooth, Metal Reinforced

S3506/ . . .

T_{max}: 260 °C

T_{max}: 260 °C

Die gewünschte Schlauchlänge **(L)** bitte als Anhang an die Bestellnummer setzen.

Please attach the desired length **(L)** to the order number.

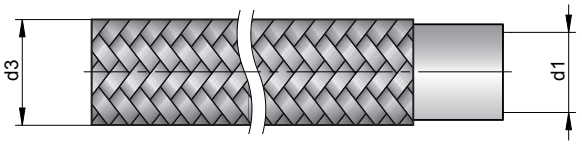

d3 min.	d3 max.	Biegeradius / Bending radius	**d1**	**Best. Nr. / Order No.**
12,8	14,1	133	**9**	**S3506/ 9xL**
15,9	17,2	152	**13**	**S3506/ 13xL**
22,1	23,8	203	**19**	**S3506/ 19xL**

Weitere Abmessungen auf Anfrage!

Other dimensions on request!

WEMA GmbH ▪ D-58515 Lüdenscheid ▪ Kalver Str. 28 ▪ Tel. 0 23 51 / 93 95 - 0 ▪ Fax 0 23 51 / 93 95 - 33 ▪ info@wema.de ▪ www.wema.de

[11/18]

Quetschhülse

Crimping Sleeve

S3510/ . . .

Mat.: Stahl

Mat.: Steel

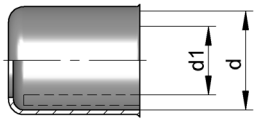

d1	d	Best. Nr. / Order No.
9	15	S3510/ 9x15
9	16	S3510/ 9x16
9	18	S3510/ 9x18
13	19	S3510/ 13x19
13	20	S3510/ 13x20
13	23	S3510/ 13x23
19	29	S3510/ 19x29

Schlauchschelle

Hose-clamp

S3511/ . . .

Mat.: Stahl, verzinkt, DIN 3017

Mat.: Steel, galvanized, DIN 3017

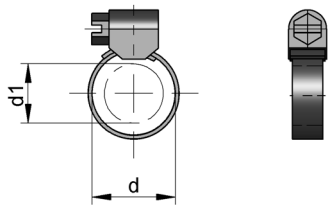

d	d1	Best. Nr. / Order No.
8-12	8	S3511/ 8
10-17	10	S3511/ 10
12-22	13	S3511/ 13
22-32	19	S3511/ 19

Quetschwerkzeug	Crimping Tool

S3512/ 1

Mat.: Stahl

Mat.: Steel

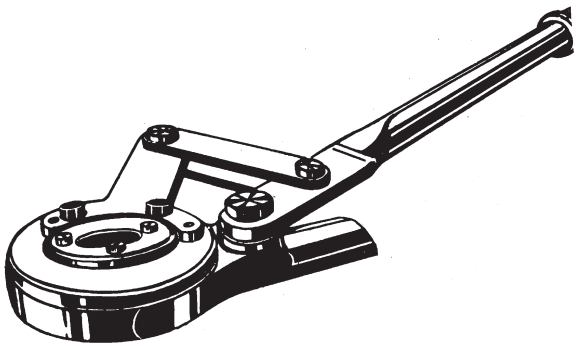

WEMA GmbH ▪ D-58515 Lüdenscheid ▪ Kalver Str. 28 ▪ Tel. 0 23 51 / 93 95 - 0 ▪ Fax 0 23 51 / 93 95 - 33 ▪ info@wema.de ▪ www.wema.de

[11/18]

INFO

Schlauchmontageanschluss mit nippellosen Schnellkupplungen

Hose Fitting with Nipple-free Quick-release Couplings

Anwendungsbeispiel:

Application example:

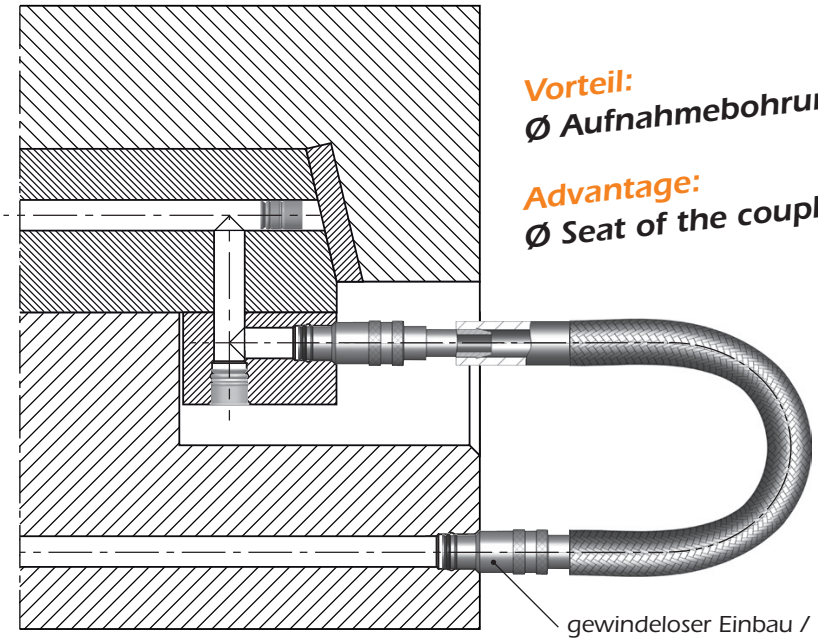

Vorteil:
Ø Aufnahmebohrung = Ø Temperierbohrung

Advantage:
Ø Seat of the coupling = Ø tempering bore

Flexible Verbindung vom Werkzeug zum Schieber mit **S3130**. /
Flexible cooling link between mold and slide with **S3130**.

Anschlusstypen:

Connection types:

gewindeloser Einbau /
threadless mounting

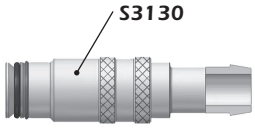

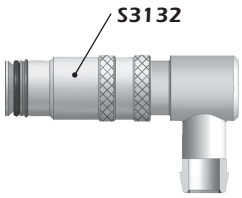

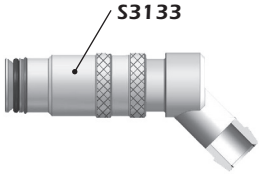

Einbau mit Anschlussnippel /
mounting with nipples

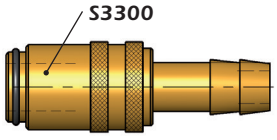

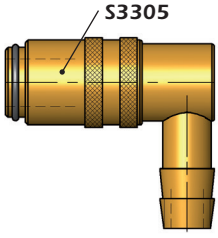

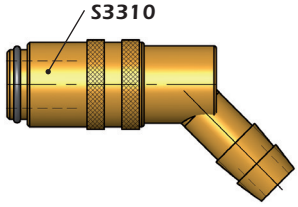

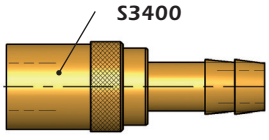

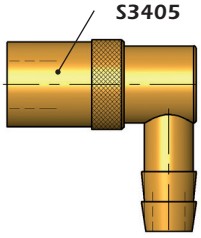

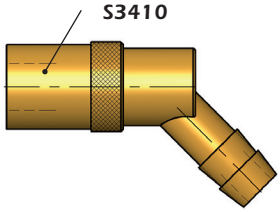

Schlauchmontage
ANFRAGEFORMULAR

Hose Assembly
QUOTATION FORM

Anfrage-Nr. / Quotation-No.: _____ Kunden-Nr. / Customer-No.: _____

Firma / Company: _____

Adresse / Address: _____

Ansprechpartner / Contact: _____

Tel.: _____ E-Mail: _____ Datum / Date: _____

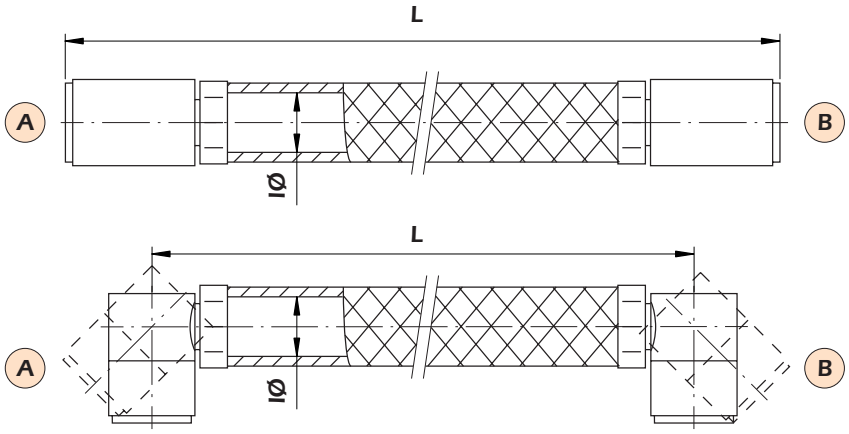

Parameter:

Parameter:

n: Menge / Quantity
Nr.: **S3515**

T: Schlauchtyp / Type of hose: **S3501** (Mat.: PVC), **S3503** (Mat.: Viton®), **S3504** (Mat.: EPDM)
IØ: Innendurchmesser Schlauch / Size of hose: **9** mm, **13** mm, **19** mm
C: Schlauchfarbe / Colour of hose: Transparent (**T**), Rot / Red (**R**), Blau / Blue (**B**)
L: Schlauchlänge / Length of hose

A:	Anschlusstyp mit Ventil / Connection with valve:	**S3130/ ...**	**S3132/ ...**	**S3133/ ...**
		S3300/ ...	**S3305/ ...**	**S3310/ ...**
		S3400/ ...	**S3405/ ...**	**S3410/ ...**
	Anschlusstyp ohne Ventil / Connection without valve:	**S3130/ ... OV**	**S3132/ ... OV**	**S3133/ ... OV**
		S3300/ ... OV	**S3305/ ... OV**	**S3310/ ... OV**
		S3400/ ... OV	**S3405/ ... OV**	**S3410/ ... OV**
B:	Anschlusstyp mit Ventil / Connection with valve:	**S3130/ ...**	**S3132/ ...**	**S3133/ ...**
		S3300/ ...	**S3305/ ...**	**S3310/ ...**
		S3400/ ...	**S3405/ ...**	**S3410/ ...**
	Anschlusstyp ohne Ventil / Connection without valve:	**S3130/ ... OV**	**S3132/ ... OV**	**S3133/ ... OV**
		S3300/ ... OV	**S3305/ ... OV**	**S3310/ ... OV**
		S3400/ ... OV	**S3405/ ... OV**	**S3410/ ... OV**

n	Best. Nr. / Order No.	T	IØ [mm]	C	L [mm]	A	B
	S3515						
	S3515						
	S3515						
	S3515						
	S3515						

WEMA GmbH ▪ D-58515 Lüdenscheid ▪ Kalver Str. 28 ▪ Tel. 0 23 51 / 93 95 - 0 ▪ Fax 0 23 51 / 93 95 - 33 ▪ info@wema.de ▪ www.wema.de
[11/18]

Schlauchtülle mit Innengewinde

Hose Nipple with Internal Thread

S3520/ . . .

Mat.: 2.0401 (Messing)

Mat.: 2.0401 (Brass)

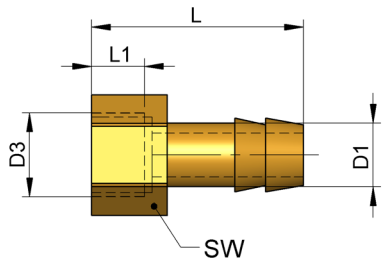

L	L1	SW	D1	D3	Best. Nr. / Order No.
33	8	14	**9**	**1/8" BSP**	**S3520/ 9x 1/8**
33	8	17	**9**	**1/4" BSP**	**S3520/ 9x 1/4**
32	10	17	**9**	**M14x1,5**	**S3520/ 9xM14**
39	8	17	**13**	**1/4" BSP**	**S3520/ 13x 1/4**
40	10,5	22	**13**	**M16x1,5**	**S3520/ 13xM16**
40	8	19	**13**	**3/8" BSP**	**S3520/ 13x 3/8**

Schlauchtülle mit Außengewinde

Hose Nipple with External Thread

S3521/ . . .

Mat.: 2.0401 (Messing)

Mat.: 2.0401 (Brass)

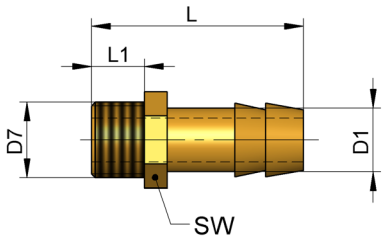

L	L1	SW	D1	D7	Best. Nr. / Order No.
33,5	7	11	**9**	**M8x0,75**	**S3521/ 9x M8**
				M10x1	**S3521/ 9xM10**
33		14		**1/8" BSP**	**S3521/ 9x 1/8**
35	9	17		**1/4" BSP**	**S3521/ 9x 1/4**
40	9	15	**13**	**M12x1,5**	**S3521/ 13xM12**
42		17		**1/4" BSP**	**S3521/ 13x 1/4**
43	10			**M14x1,5**	**S3521/ 13xM14**
40	9			**M16x1,5**	**S3521/ 13xM16**
42		19		**3/8" BSP**	**S3521/ 13x 3/8**
56	16	27	**19**	**M24x1,5**	**S3521/ 19xM24**
54	12	24		**1/2" BSP**	**S3521/ 19x 1/2**
60	16	32		**3/4" BSP**	**S3521/ 19x 3/4**

Schlauchtülle, 90°, mit Außengewinde

Hose Nipple, 90°, with External Thread

S3522/ . . .

Mat.: 2.0401 (Messing)

Mat.: 2.0401 (Brass)

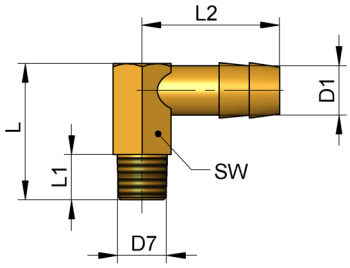

L	L1	L2	SW	D1	D7	Best. Nr. / Order No.
27	9	33,5	11	**9**	**M8x0,75**	**S3522/ 9x M8**
27	9	28,5	11	**9**	**M10x1**	**S3522/ 9xM10**
27	9	28,5	11	**9**	**1/8" BSP**	**S3522/ 9x 1/8**
34	11	40	15	**9**	**1/4" BSP**	**S3522/ 9x 1/4**
34	11	40	15	**13**	**1/4" BSP**	**S3522/ 13x 1/4**
34	11	40	15	**13**	**M14x1,5**	**S3522/ 13xM14**
35	12	42	17	**13**	**3/8" BSP**	**S3522/ 13x 3/8**
47	16	58,5	24	**19**	**M24x1,5**	**S3522/ 19xM24**
47	16	58,5	24	**19**	**1/2" BSP**	**S3522/ 19x 1/2**

Gewinde-Verschlussstopfen, konisch

Hexagon Socket Pipe Plug, with Tapered Thread

S3530/ . . .

Mat.: 2.0401 (Messing)

Mat.: 2.0401 (Brass)

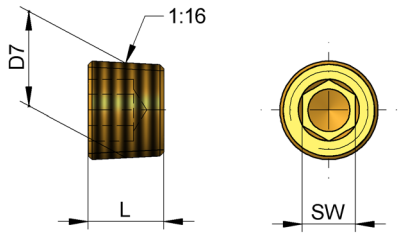

L	SW	D7	Best. Nr. / Order No.
8	4	**M8x0,75**	**S3530/ M8**
8	5	**M10x1**	**S3530/ M10**
8	5	**1/8" BSPT**	**S3530/ 1/8**
8	6	**M12x1,5**	**S3530/ M12**
10	7	**1/4" BSPT**	**S3530/ 1/4**
10	7	**M14x1,5**	**S3530/ M14**
10	8	**3/8" BSPT**	**S3530/ 3/8**
10	10	**1/2" BSPT**	**S3530/ 1/2**

WEMA GmbH ▪ D-58515 Lüdenscheid ▪ Kalver Str. 28 ▪ Tel. 0 23 51 / 93 95 - 0 ▪ Fax 0 23 51 / 93 95 - 33 ▪ info@wema.de ▪ www.wema.de
[11/18]

Gewinde-Verschlussstopfen, zylindrisch

Hexagon Socket Pipe Plug with Cylindrical Thread

S3531/ . . .

Mat.: 2.0401 (Messing)

Mat.: 2.0401 (Brass)

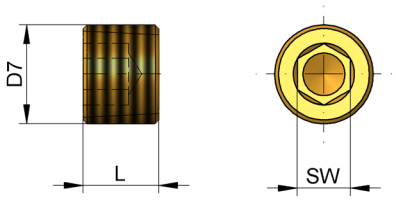

L	SW	D7	Best. Nr. / Order No.
8	4	M8x0,75	S3531/ M8
8	5	M10x1	S3531/ M10
8	5	1/8" BSPT	S3531/ 1/8
8	6	M12x1,5	S3531/ M12
10	7	1/4" BSPT	S3531/ 1/4
10	7	M14x1,5	S3531/ M14
10	8	3/8" BSPT	S3531/ 3/8
10	10	1/2" BSPT	S3531/ 1/2

Verschlussschraube

Hexagon Socket Pipe Plug, Headed

S3535/ . . .

Mat.: 2.0401 (Messing, vernickelt)

Mat.: 2.0401 (Brass, nickelplated)

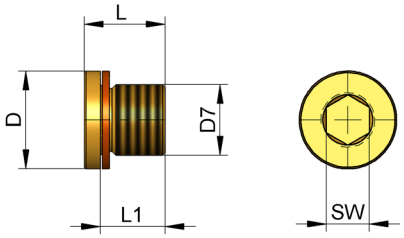

L	L1	SW	D1	D7	Best. Nr. / Order No.
11	8	5	14	M10x1	S3535/ M10
11	8	5	14	G1/8	S3535/ 1/8
15	12	6	17	M12x1,5	S3535/ M12
15	12	6	18	G1/4	S3535/ 1/4
15	12	6	19	M14x1,5	S3535/ M14
15	12	8	22	G3/8	S3535/ 3/8
18	14	10	26	G1/2	S3535/ 1/2

Adapter mit Außengewinde

Adaptor with External Thread

S3540/ . . .

Mat.: 2.0401 (Messing)

Mat.: 2.0401 (Brass)

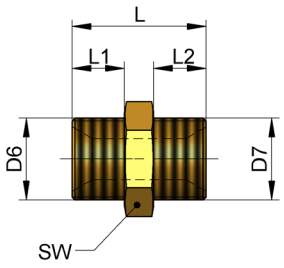

L	L1	L2	SW	D6	D7	Best. Nr. / Order No.
23	9	9	17	**M14x1,5**	**M14x1,5**	**S3540/ M14xM14**
23	9	9	17	**M14x1,5**	**G1/4**	**S3540/ M14x 1/4**
23	9	9	17	**G1/4**	**G1/4**	**S3540/ 1/4x 1/4**
23	9	9	19	**M16x1,5**	**M16x1,5**	**S3540/ M16xM16**
23	9	9	19	**M16x1,5**	**G3/8**	**S3540/ M16x 3/8**
23	9	9	19	**G3/8**	**G3/8**	**S3540/ 3/8x 3/8**
27	12	9	22	**G1/2**	**M14x1,5**	**S3540/ 1/2xM14**
27	12	9	22	**G1/2**	**M16x1,5**	**S3540/ 1/2xM16**
30	12	12	22	**G1/2**	**G1/2**	**S3540/ 1/2x 1/2**
36	16	12	27	**M24x1,5**	**G1/2**	**S3540/ M24x 1/2**
40	16	16	27	**G3/4**	**G3/4**	**S3540/ 3/4x 3/4**
40	16	16	27	**G3/4**	**M24x1,5**	**S3540/ 3/4xM24**

Adapter mit Innen-/Außengewinde

Adaptor with Internal/External Thread

S3541/ . . .

Mat.: 2.0401 (Messing)

Mat.: 2.0401 (Brass)

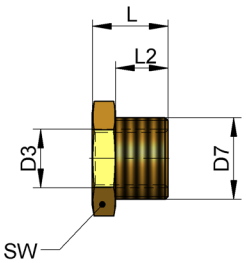

L	L1	SW	D3	D7	Best. Nr. / Order No.
11	7	17	G1/8	**G1/4**	**S3541/ 1/4**
11	7	17	M10x1	**M14x1,5**	**S3541/ M14**
13	9	19	G1/4	**G3/8**	**S3541/ 3/8**
14	9	22	M14x1,5	**M18x1,5**	**S3541/ M18**
18	12	24	G3/8	**G1/2**	**S3541/ 1/2**
24	16	27	G1/2	**G3/4**	**S3541/ 3/4**
24	16	27	M16x1,5	**M24x1,5**	**S3541/ M24**

WEMA GmbH ▪ D-58515 Lüdenscheid ▪ Kalver Str. 28 ▪ Tel. 0 23 51 / 93 95 - 0 ▪ Fax 0 23 51 / 93 95 - 33 ▪ info@wema.de ▪ www.wema.de

[11/18]

Dichtband	Sealing Tape

S3550/ 12

Mat.:	PTFE	Mat.:	PTFE
Länge:	12 m	Length:	12 m
Breite:	12 mm	Width:	12 mm
Stärke :	0,10 mm	Thickness:	0,10 mm
T_{max}:	250 °C	T_{max}:	250 °C

INFO

Umlenkrohr für Temperierbohrungen

Das WEMA-Umlenkrohr **S3560/ ...** ist absolut neu auf dem Markt. Es bietet eine geniale Lösung für bisher aufgetretene Probleme von Temperierbohrungen, wo aus Platzgründen die Lage von Auswerferstiften, Schrauben usw. in ungünstigere Positionen verschoben werden mußte.
Diese Teile werden exklusiv von WEMA angeboten!

Vorteile:

- Platzsparender, einfacher Einbau.
- Baugruppe besteht aus Umlenkrolle **S3561/ ...** und Stützrohr.
- Passend für Auswerfer und Schrauben bis Ø12 mm.
- Keine negative Beeinflussung des Durchflussvolumens, entspricht dem Volumen von d4.
- Einfaches Nachrüsten von Auswerfern, Formstiften und Schrauben.

Einbauhinweise:

- Die angegebenen Einbaumaße sind unbedingt einzuhalten.
- Konstruktionsbedingt kann das Stützrohr gekürzt werden.
- Der Einbau muß unter Vorspannung (Maß V) erfolgen.
- Die Beispiele ① - ③ zeigen Möglichkeiten zur axialen Befestigung.
- Die Spitze der Aufnahmebohrung (118°) muß absolut sauber sein.

Diverting Tube for Cooling Channels

The WEMA-Diverting tube **S3560/ ...** is a new innovation and just introduced to the market. It offers an ingenious solution for cooling channels, where, up to now, ejector pins, screws etc. had to be relocated into unfavourable positions, because of the danger of crossing.
WEMA is the sole agent for distributing this product!

Features:

- Space saving, simple installation.
- Assembly unit consists of diverting reel **S3561/ ...** and support tube.
- Suitable for ejector pins and screws up to Ø12 mm.
- Has no negative influence to the flow rate, corresponds to the flow rate of d4.
- Easy retrofitting of ejector pins, core pins and screws.

Mounting instructions:

- All given mounting dimensions must be met.
- Support tube can be shortened according to design requirements.
- Mounting of diverting tube must be accomplished under preload conditions.
- Solutions for axial fixing are given by mounting examples ① - ③.
- The tip of the retaining bore (118°) must be absolutely clean.

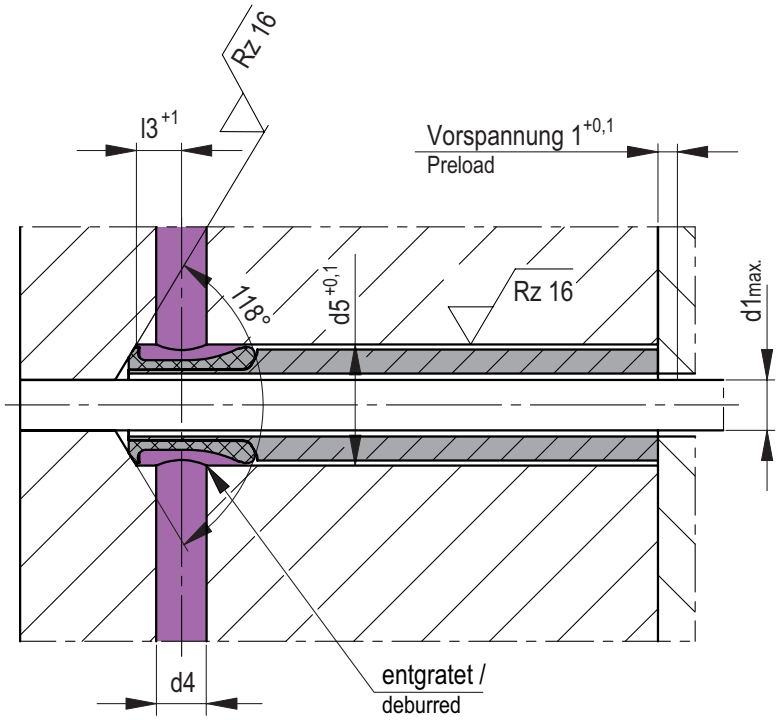

Eine axiale Verschiebung der Querbohrung beeinflusst die Dichtränder nicht. /
An axial shifting of the cross hole has no influence on the sealing edge.

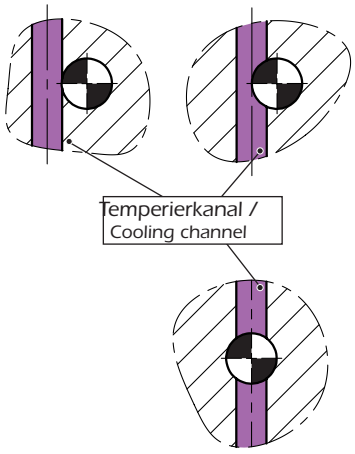

d4max.	d5	l3	**d1max.**	**Best. Nr. / Order No.**
6	9,4	6	**4**	**S3560/ 4**
8	15,4	8	**6,5**	**S3560/ 6,5**
10	22,4	10	**12**	**S3560/ 12**

WEMA GmbH ▪ D-58515 Lüdenscheid ▪ Kalver Str. 28 ▪ Tel. 0 23 51 / 93 95 - 0 ▪ Fax 0 23 51 / 93 95 - 33 ▪ info@wema.de ▪ www.wema.de
[11/18]

INFO

Umlenkrohr für Temperierbohrungen

Diverting Tube for Cooling Channels

Montagebeispiele:

Mounting examples:

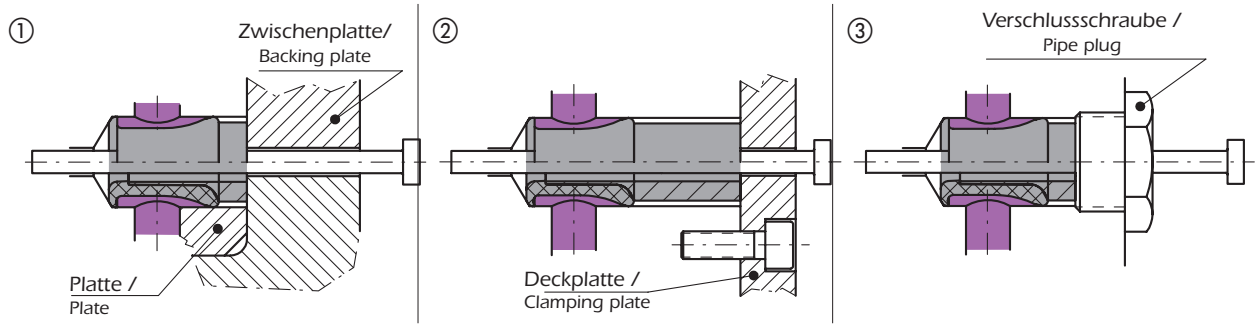

Anwendungsbeispiele:

Application examples:

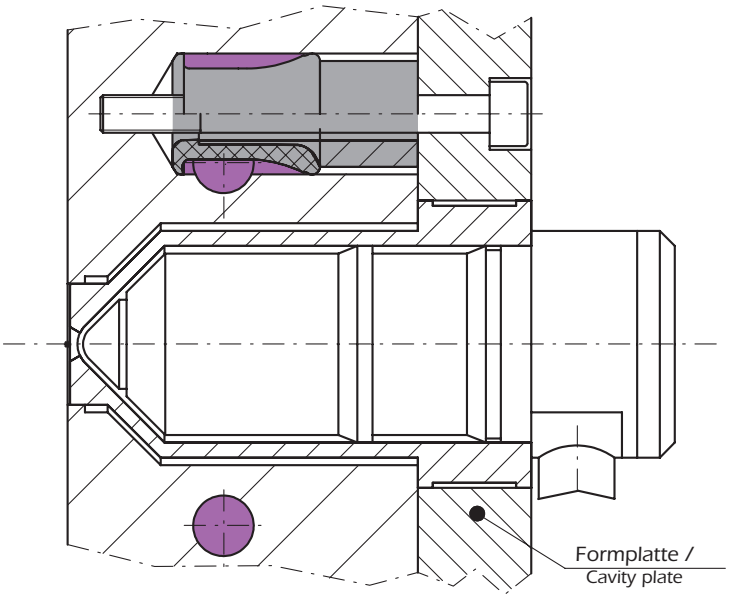

Temperierkanäle und Verschraubung sind optimal platziert. /
Cooling channels and screw joints are placed in best possible positions.

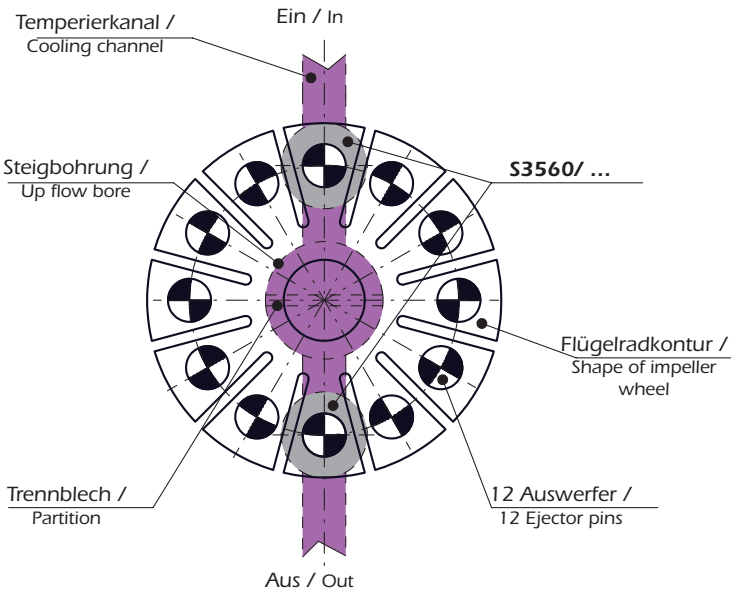

Kühlung direkt am Produkt.
Herkömmlich müsste das Kühlmedium von der Spannplatte zum Produkt geführt werden. /
Cooling runs straight on the molding.
Up to now, without this new innovation, the coolant had to be led from the clamping plate to the core.

WEMA GmbH ▪ D-58515 Lüdenscheid ▪ Kalver Str. 28 ▪ Tel. 0 23 51 / 93 95 - 0 ▪ Fax 0 23 51 / 93 95 - 33 ▪ info@wema.de ▪ www.wema.de

Umlenkrohr

Diverting Tube

S3560/ . . .

$T_{max.}$: 150 °C (Öl und Wasser)
Druck: max. 10 bar

$T_{max.}$: 150 °C (oil and water)
Pressure: max. 10 bar

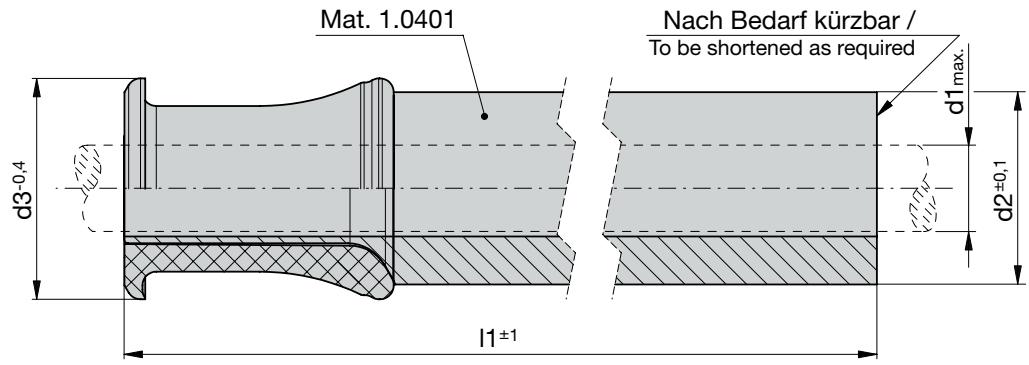

d2	d3	l1	**d1max.**	**Best. Nr. / Order No.**
9	10	102	**4**	**S3560/ 4**
15	16	100	**6,5**	**S3560/ 6,5**
22	23	150	**12**	**S3560/ 12**

Ersatz-Umlenkrolle

Replacement-diverting Reel

S3561/ . . .

Mat.: Viton®

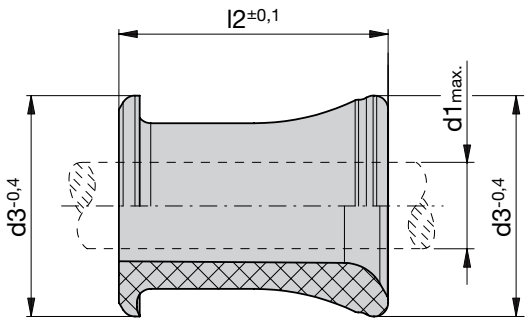

passende für **S3560/ .** suitable for **S3560/ .**	d3	l2	**d1max.**	**Best. Nr. / Order No.**
4	10	12,9	**4**	**S3561/ 4**
6,5	16	19,4	**6,5**	**S3561/ 6,5**
12	23	24,9	**12**	**S3561/ 12**

WEMA GmbH ▪ D-58515 Lüdenscheid ▪ Kalver Str. 28 ▪ Tel. 0 23 51 / 93 95 - 0 ▪ Fax 0 23 51 / 93 95 - 33 ▪ info@wema.de ▪ www.wema.de
[11/18]

INFO

Kühlkreuzung

Cooling Crossing Sleeve

S3562/ . . .

Vorteile:

- Kreuzen von Temperierkanäle in x, y oder z- Achse.
- Eine Arretierung ist nicht nötig.
- Einfache 4-seitige Kavitätentemperierung.
- Kosten- / Zeitersparnis.
- Minimaler Druckverlust.
- Kleine Baugröße.
- Homogene Temperaturverteilung.
- Durch das Gewinde wird das Temperiermedium verwirbelt, dadurch höherer Kühleffekt.

Advantages:

- Crossing cooling channels in the x,y, or z axis.
- A locking mechanism is not required.
- Simple 4 sided cavity temperature control.
- Cost/time savings.
- Minimum pressure loss.
- Small construction size.
- Homogeneous temperature distribution.
- The threading creates a swirling movement in the cooling medium, thus increasing the cooling effect.

Einbaumöglichkeiten der Kreuzkühlungen:

Fitting options for the cooling crossing sleeves:

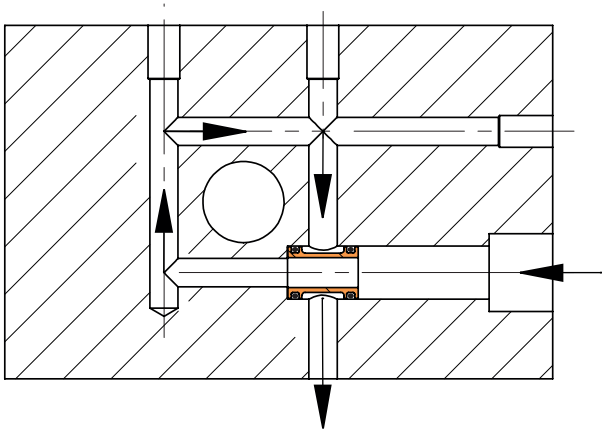

X/Y-Achse /
X/Y axis

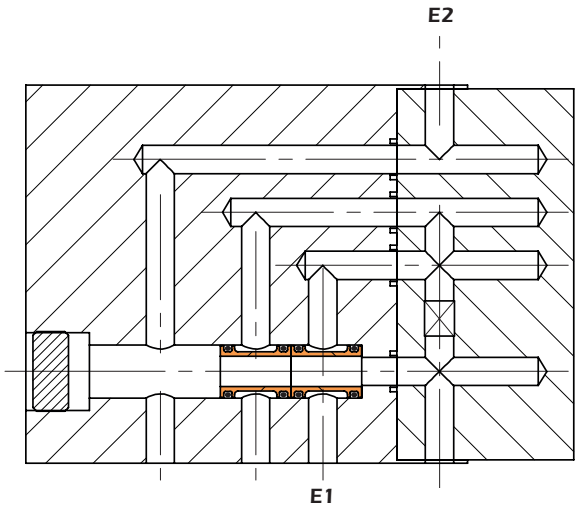

Z-Achse /
Z axis

Kühlkreuzung

Cooling Crossing Sleeve

S3562/ . . .

Mat.: Messing
$T_{max.}$: 180 °C
$P_{max.}$: 10 bar

O-Ringe gehören zum Lieferumfang!

Mat.: Brass
$T_{max.}$: 180 °C
$P_{max.}$: 10 bar

O rings are included in the scope of delivery!

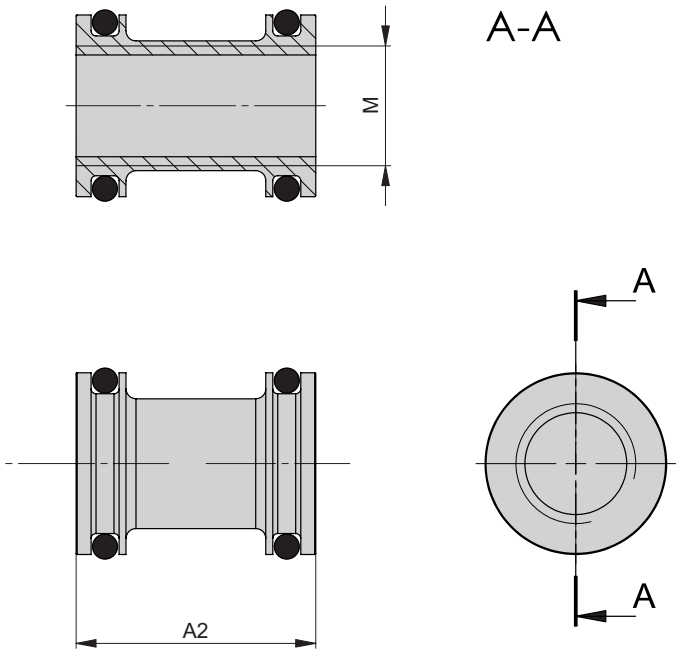

D1		A1	A2	M	O-Ring O-ring	D	Best. Nr. / Order No.
11,5	+0,1	10	20	M8	8x1,5	**6**	**S3562/ 6**
15	+0,1	10	20	M10	11x2	**8**	**S3562/ 8**
18,5	+0,1	12	24	M12	13,9x2,4	**10**	**S3562/ 10**
24,7	+0,2	12	24	M16	20x2,5	**12**	**S3562/ 12**

Einbauhinweis:
Beim vertieften Einbau der Kühlkreuzungen wirkt der O-Ring als Fixierung.
Das Gewinde (M) dient zur Demontage.

Mounting instructions:
If the cooling crossing sleeve is mounted in a sunk position, the O-rings act as fixation.
The thread (M) serves as demounting aid.

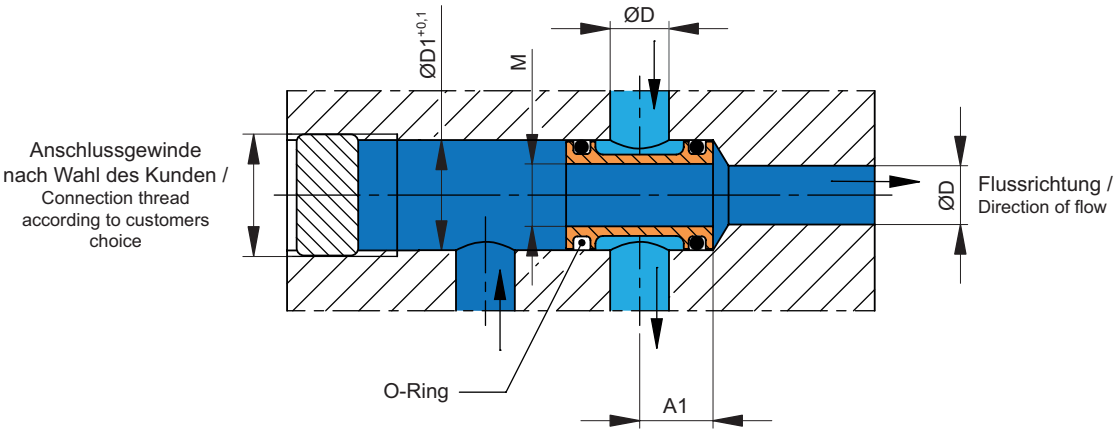

WEMA GmbH ▪ D-58515 Lüdenscheid ▪ Kalver Str. 28 ▪ Tel. 0 23 51 / 93 95 - 0 ▪ Fax 0 23 51 / 93 95 - 33 ▪ info@wema.de ▪ www.wema.de
[11/18]

INFO

Kühlkern für zentral laufenden Auswerfer

Cooling Core for Internal Ejector

S3565/ . . .

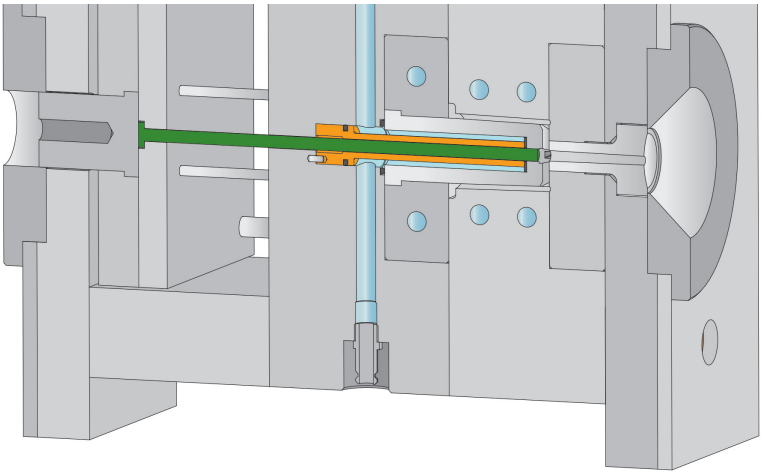

Der neue WEMA-Kühlkern **S3565/...** wird mit innenliegendem Auswerfer eingebaut.
Vorteilhaft geeignet für hülsenförmige, zylindrische Spritzteile mit hoher Rundlaufgenauigkeit zu fertigen in Ein- und Mehrfach-Spritzgießwerkzeugen. Um die Maßhaltigkeit der Spritzteile zu gewährleisten, müssen diese über einen Angussverteiler mehrfach angebunden werden. Mit Hilfe des Mittenauswerfers wird der Verteiler einwandfrei entformt, gleichzeitig wird der Formkern optimal gekühlt.

The new WEMA cooling core **S3565/...** features an internal injector.
Perfectly suitable for tubular cylindrical injection molded parts with high concentricity which are produced in single and multiple injection molding tools. To ensure the dimensional accuracy of the injection parts, they require multiple attachment through the sprue distributor. With the assistance of the middle ejector, the distributor is removed cleanly from the mold, whilst the mold core is optimally cooled at the same time.

Besondere Merkmale:

- Hervorragend geeignet für alle Bereiche, die Kühlung und Entformung auf kleinstem Raum benötigen.
- Einfacher Einbau.
- Geeignet für Steigbohrungen von 10 mm bis 16 mm.
- Die Auswerferdurchmesser liegen zwischen 3 mm und 6 mm.
- Mat.: Messing.

Special features:

- Perfectly suitable for all areas where cooling and demolding are required in small spaces.
- Simple fitting.
- Suitable for descent holes from 10 mm to 16 mm.
- The ejector sizes are between 3 mm and 6 mm.
- Material: Brass.

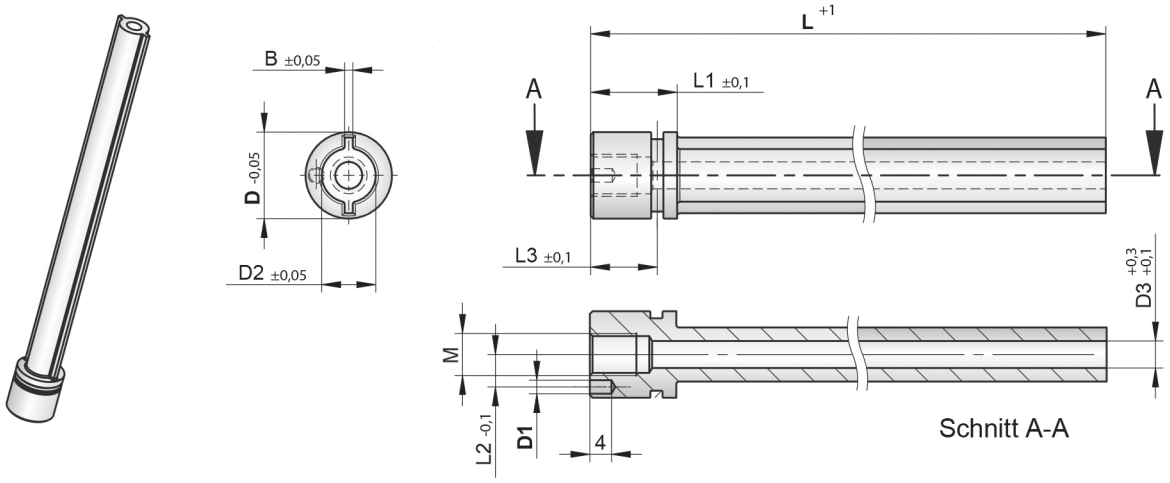

D1	D2	D3	M	L1	L2	L3	B	D	L	Best. Nr. / Order No.
1,5	6	3	M4	14	3,5	10,5	1,5	**10**	**125**	**S3565/ 10x125**
2,5	8	4	M4	14	4	10,5	1,5	**12**	**125**	**S3565/ 12x125**
2,5	10	5	M6	16	5	12,5	2	**14**	**150**	**S3565/ 14x150**
2,5	12	6	M6	16	6	12,5	2	**16**	**150**	**S3565/ 16x150**

WEMA GmbH ▪ D-58515 Lüdenscheid ▪ Kalver Str. 28 ▪ Tel. 0 23 51 / 93 95 - 0 ▪ Fax 0 23 51 / 93 95 - 33 ▪ info@wema.de ▪ www.wema.de

INFO

Kühlkern für zentral laufenden Auswerfer

Cooling Core for Internal Ejector

S3565/ . . .

Einbauhinweise:

- Der Kühlkern **S3565/...** wird in die Formplatte unterhalb des Formkernes eingebaut.
- Die Aufnahmebohrungen „D“ und „D1“ müssen in „H7“ erstellt werden.
- Die Aufnahmebohrung für den Passstift (ø1,5; 2,5 mm), welcher als Verdrehsicherung fungiert, wird mit ø1,8 bzw. 2,8 mm gebohrt.
- Der O-Ring 1 und die Dichtung gehören zum Lieferumfang. Abmessungen siehe untenstehende Tabelle.
- Die Größe und der Einbau des O-Rings 2 wird vom Konstrukteur festgelegt.
- Die Länge „L“ ist nach den konstruktiven Vorgaben abzustimmen, zusammen mit der Dichtung muss der Kühlkern mit einer Vorspannung von 0,1 mm bis 0,35 mm eingebaut werden.
- Die Höhe des Überlaufs „H1“ sollte jeweils 50% des Durchmessers der Temperierbohrung „D2“ betragen. Beispiel: 8 mm Bohrung = 4 mm Überlauf.
- Das Gewinde „M“ dient zur Demontage.

Mounting instructions:

- The cooling core **S3565/...** is fitted in the mold plate under the mold core.
- The mounting holes ‘D’ and ‘D1’ must be produced in ‘H7’.
- The mounting holes for the alignment pin (ø1.5; 2.5 mm), which works as an anti-rotation device, drilled with ø1.8 or 2.8 mm.
- O-ring 1 and the seal are part of the scope of delivery. See the table below for the dimensions.
- The size and the fitting of the O-ring 2 are defined by constructor.
- Length ‘L’ has to be set according to the construction specifications; together with the seal the cooling core must be fitted with a preload of 0.1 mm to 0.35 mm.
- The height of the overflow ‘H1’ should be 50% of the diameter of the ‘D2’ cooling hole.
  Example: 8 mm hole = 4 mm overflow.
- The thread „M“ is used for disassembly.

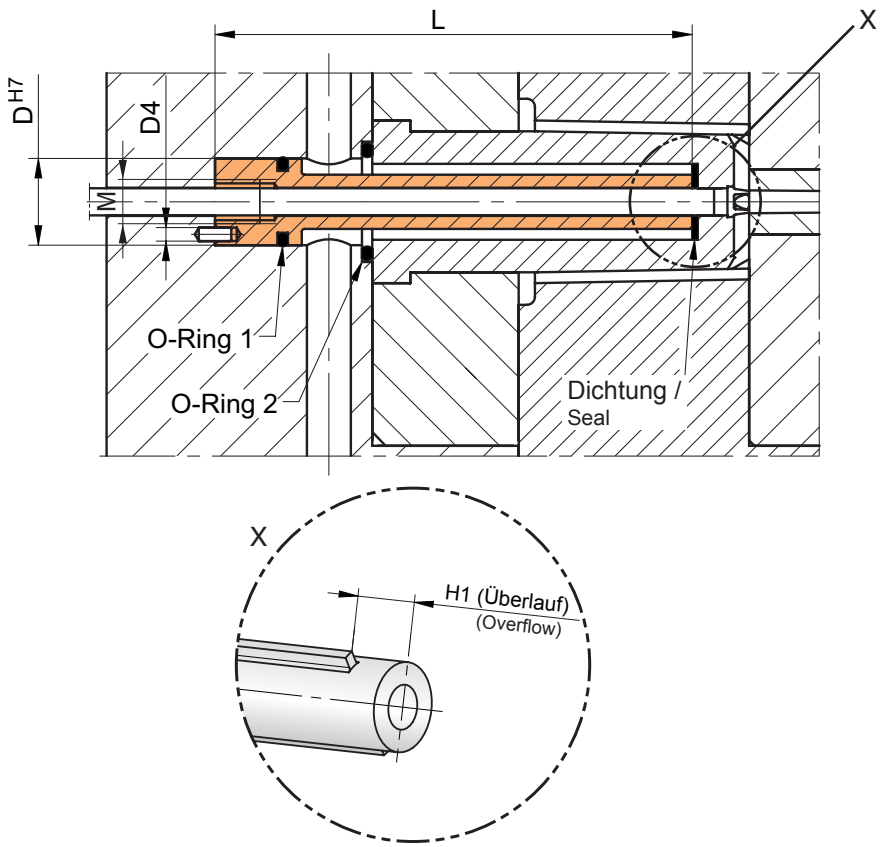

O-Ring 1 / O-ring 1	Dichtung / Seal	D	D4	H1	Best. Nr. / Order No.
1,5 x 7	3,3 x 9,7 x 2	10	1,8	3	**S3565/ 10x125**
1,5 x 9	4,3 x 11,7 x 2	12	2,8	4	**S3565/ 12x125**
1,5 x 11	5,3 x 13,7 x 2	14	2,8	5	**S3565/ 14x150**
1,5 x 13	6,3 x 15,7 x 2	16	2,8	6	**S3565/ 16x150**

WEMA GmbH ▪ D-58515 Lüdenscheid ▪ Kalver Str. 28 ▪ Tel. 0 23 51 / 93 95 - 0 ▪ Fax 0 23 51 / 93 95 - 33 ▪ info@wema.de ▪ www.wema.de
[11/18]

Werkstattprüfgerät
für den Form-Kühlwasserkreislauf ERMANNO BALZI

Shop Testing Device
for Mold Cooling Water Circuit

S3600/ 1
S3601/ 1
S3603/ 1

Die Testgeräte für die Formen-Kühlkreisläufe sind ein hervorragendes Mittel um auf einfache und effektive Weise die Bohrungen nach der Bearbeitung von Zerspanungsresten zu reinigen. Im Anschluss wird die thermoregulierende Schaltung des Kühlsystems hydraulisch überprüft. Mit einem Gerätehahn lässt sich der Durchlaufkreis abschalten, um einen Druck im System aufzubauen. Der Prüfdruck wird mit Hilfe eines Überdruckventils eingestellt. Sobald dieser Prüfdruck erreicht ist, muss der Tank-Zulaufhahn geschlossen und der Pumpenmotor abgestellt werden. Sollte das System eine Undichtigkeit aufweisen, wird dies sehr schnell durch einen Druckabfall im System am eingebauten Manometer angezeigt.
Nach Testabschluss lässt sich mit einer entsprechenden Schalterstellung der Kühlmittelkreislauf mit Druckluft entleeren. Die Flüssigkeit wird in den Gerätetank zurückgeführt.
Um einzelne Kühlmitteldurchgänge des Gesamtsystems mit definierten Drücken prüfen zu können, benötigt das Gerät einen stärkeren Motor und eine leistungsfähigere Pumpe. Der Umlaufdruck wird dann durch die Geometrie der Kühlmitteldurchläufe definiert und mit Hilfe eines Rückschlagventils auf dem voreingestellten Wert gehalten. Hierfür ist die Maschine mit einem Frequenzantrieb auszurüsten, welcher in der Lage ist die Drehzahl des Motors und die Durchflussrate der Kühlflüssigkeit zu modifizieren. Solche Geräte sind mit einem digitalen Durchflussmesser und einem Bypasssystem ausgestattet, das den Durchflussmesser schützt, während Druckluft verwendet wird, um die Systembohrung wieder zu entleeren.

Cooling test station is an easy and effective tool to check the thermoregulation circuits hydraulic seal. It is possible to carry out the test closing the tap that cut off the flow circulation allowing the pump to generate pressure inside the circuit, the pressure can be adjusted by the means of a relief valve. Once the desired test pressure has been achieved the feeding tap has to be closed and the engine switched off. In such situation a leakage in the circuits immediately produces a pressure drop inside the circuit shown by a manometer.
Once the test is over it is possible to empty the circuit by the mean of compressed air that push the liquid back into the tank.
In order to verify the flow rate inside each circuit at a defined pressure it is necessary to equip the device with pump and engine able to guarantee a higher flow rate. The circulating pressure will be defined by the circuit geometry and can be adjusted to reach the desired value thanks to a relief valve. In order to have a more flexible system it is possible to equip the machine with a frequency drive system able to modify the rpm of the engine and accordingly the flow rate. Such machines are equipped with digital flow meter and with a by-pass system able to protect the flow meter while using compressed air to empty the circuit.

WEMA GmbH ▪ D-58515 Lüdenscheid ▪ Kalver Str. 28 ▪ Tel. 0 23 51 / 93 95 - 0 ▪ Fax 0 23 51 / 93 95 - 33 ▪ info@wema.de ▪ www.wema.de

Werkstattprüfgerät
für den Form-Kühlwasserkreislauf ERMANNO BALZI

Shop Testing Device
for Mold Cooling Water Circuit

S3600/ 1
S3601/ 1
S3603/ 1

Besondere Merkmale:
- Elektromotorische Pumpe.
- Vorwählbare Druckeinstellung.
- Durchflusskontrolle (Fließstatus).
- Doppelte Filtrierung der Temperaturflüssigkeit mit Sichtanzeige des Filterzustandes.
- Vorrichtung für anschließende Reinigung der Durchläufe mit Luft.

Features:
- Electric motor pump.
- Preselection of pressure setting.
- Flow control (flow meter).
- Double filtering of the liquid with visual indication of filter conditions.
- Air jet cleaning device for the passages.

Ausführungen in Edelstahl und andere Füllmengen auf Anfrage!

Variations of types and capacities on request!

Best. Nr. / Order No.		S3600/ 1	S3601/ 1	S3603/ 1
Durchflussleistung Flow rate	l/min	7,5	30	60
Druck (max.) Pressure (max.)	bar	50	40	20
Tankkapazität Capacity tank	l	30	60	60
Füllflüssigkeit Liquid		50% H_2O 50% Glykol / glycol		
Digitale Durchflusskontrolle Digital flow meter		–	✔	✔
Vorwählbare Druckeinstellung Pressure settings		✔	✔	✔

WEMA GmbH ▪ D-58515 Lüdenscheid ▪ Kalver Str. 28 ▪ Tel. 0 23 51 / 93 95 - 0 ▪ Fax 0 23 51 / 93 95 - 33 ▪ info@wema.de ▪ www.wema.de
[11/18]

Werkstattprüfgerät für Form-Hydrauliksysteme
ERMANNO BALZI

Shop Testing Device for Hydraulic Systems of Molds

S3602/ 1

Für den leckagefreien Einbau von Hydraulikzylindern.
Die Testanlage ist eine hilfreiche Einrichtung für einen leckagefreien Einbau von Hydraulikzylindern.
Die Bewegung der Zylinder erfolgt manuell angesteuert. Der Druck kann den spezifischen Erfordernissen angepasst werden.

Besondere Merkmale:
- Tankkapazität: 30 Liter Hydrauliköl
- Durchflussleistung: 5 l/min
- Max. Druck: 150 bar

For the leakproof installation of hydraulic cylinders.
The test station is a useful equipment to test the proper operation of hydraulic cylinders.
The movement of the cylinder can be managed with a manual handle, the pressure can be set according to the specific requirements.

Features:
- Tank capacity: 30 litres hydraulic oil
- Flow rate: 5 litres/min
- Max. Pressure: 150 bar

Reinigungsgerät für Temperierkreisläufe
ERMANNO BALZI

Cleaning Device for Cooling Water Way Circuits

S3604/ 1

Die CDC Vorrichtung ist ein ideales Gerät für die Beseitigung von Kalkrückständen, die sich als Schwebstoffe an den Bohrungswänden ablagern und im Verlauf der Zeit die Kühlwasserdurchlauf-Querschnitte erheblich verringern oder gar verstopfen können. Die Kühlkapazität im Prozess wird oft genug dadurch sehr eingeschränkt, was zwangsläufig zu einer Verlangsamung der Produktionszyklen führen kann.

Die Ablagerungen in den Wasserkreisläufen lassen sich nun mittels Eingabe einer Lösungsflüssigkeit recht gut von den Bohrungswänden oder Ventilbereichen abtrennen und herausspülen.

Das CDC Gerät verfügt über zwei Wannen, wobei eine für das Lösungsmittel und die andere für die Passivierungsflüssigkeit bestimmt sind. Die Passivierungsflüssigkeit hat dabei die Aufgabe, die Korrosionswirkung der Lösung im Kreislauf (welche etwa vom Reinigungsprozess im Kreislauf verblieben ist) zu unterbinden und somit die Integrität des Formstahlmaterials aufrecht zu erhalten, aus dem das Werkzeug hergestellt wurde.
Das Gerät wird ausschließlich mit Druckluft betrieben, welche die Flüssigkeiten in heftigen Impulsen, jeweils in beide Richtungen lenkbar, in die Bohrungen drückt. Das Luftdüsensystem sorgt nach dem Reinigungsprozess dafür, dass der Kreislauf wieder vollständig entleert werden kann.

The CDC device is ideal for the removal of lime deposits which build up on the walls of the holes from suspended solids, and which in the course of time either lead to a reduction of the cooling water system diameter greatly, or even block it completely. In the process, the cooling capacity is often very much reduced by this, which can then lead to far slower production cycles.

By the addition of a solvent liquid, the deposits in the cooling water circuit can be easily removed and flushed out from the system's wall and valve areas.

The CDC device has two vessels; one for the solvent, and the other for the passivation liquid. The function of the passivation liquid is to prevent the corrosive effect of the solvent in the circuit (which might be left after the cleaning process) and thus to maintain the integrity of the mold steel material which is used to produce the tools. The device is driven using air pressure only, which presses the liquids in powerful impulses into the holes and can be directed in both directions. After the cleaning process, the air jet system ensures that the circuit can once again be fully cleared.

WEMA GmbH ▪ D-58515 Lüdenscheid ▪ Kalver Str. 28 ▪ Tel. 0 23 51 / 93 95 - 0 ▪ Fax 0 23 51 / 93 95 - 33 ▪ info@wema.de ▪ www.wema.de
[11/18]

INFO

Ultraschall-Durchflussmessgerät

Ultrasonic Flow Meter

S3610/ 1 **Ultraschall-Durchflussmessgerät (DMG-U1)**

Ultrasonic flow meter (DMG-U1)

S3611/ 1 **Ultraschall-Durchflussmessgerät mit Temperaturanzeige (DTMG-U1)**

Ultrasonic flow meter with temperature gauge (DTMG-U1)

S3612/ 1 **Ultraschall-Durchflussmessgerät mit Temperatur- und Druckanzeige (DTD-MG-U2)**

Ultrasonic flow meter with temperature and pressure gauge (DTD-MG-U2)

S3610/ 1 S3611/ 1

Die WEMA-Durchflussmessgeräte werden eingesetzt zur Bestimmung der Durchflussmenge von Wasser in einem Temperierkreislauf, vorzugsweise von im Einsatz befindlichen oder auch neuen Spritzgießwerkzeugen.
Je nach Gerätetyp können zusätzlich die Temperatur und der Druck bestimmt werden.

Besondere Merkmale:

- Kompakte Bauweise.
- Übersichtliche Anordnung der Bedienelemente.
- Einfache Bedienung.
- Alle mit Wasser in Kontakt kommende Teile sind aus nicht korrodierendem Material gefertigt.
- Die Geräte erfüllen die Anforderungen der einschlägigen VDE und DIN/EN/ISO Sicherheitsnormen, sowie der UVV- und VBG 20 Vorschriften.

The WEMA flow meters are used to determine the flow volume of water in the cooling circuit, preferably for injection molding tools that are already in use, or for new molding tools.
Depending on the device type, the temperature and pressure can also be determined.

Special features:

- Compact design.
- Clear operating control layout.
- Easy operation.
- All parts with water contact are produced using non-corroding material.
- The devices conform with all current VDE and DIN/EN/ISO safety standards, as well as the UVV and VBG 20 .

WEMA GmbH ▪ D-58515 Lüdenscheid ▪ Kalver Str. 28 ▪ Tel. 0 23 51 / 93 95 - 0 ▪ Fax 0 23 51 / 93 95 - 33 ▪ info@wema.de ▪ www.wema.de

INFO

Ultraschall-Durchflussmessgerät

Ultrasonic Flow Meter

Technische Spezifikationen:

Technical specifications:

Best. Nr. / Order No.	S3610/ 1	S3611/ 1	S3612/ 1
Anzeige Display	ohne Temperaturanzeige without temperature gauge	mit Temperaturanzeige with temperature gauge	mit Temp.- und Druckanzeige with temperature and pressure gauge
Durchfluss-Messbereich Flow metering section	0 - 40 l/min		
Temperatur-Messbereich Temperature measurement section	–	0 - 160 °C	
Druck-Messbereich Pressure measurement section	–	–	0 - 10 bar
Betriebstemperatur (max.) Operating temperature (max.)	160 °C		
Durchflussmedium Flow medium	Wasser Water		
Anschlussspannung Power supply	230 VAC / 50 Hz		
Länge elektr. Anschlussleitung Electrical cable length	5 m, mit Stecker / with plug		
Anschlussgew. für Wasserdurchlauf Connection thread for water flow	G ½" Innengewinde / inside thread		
Abmessungen [mm] Dimensions [mm]	200x200x200 (BxTxH) / (WxDxH)		
Gewicht Weight	ca. / approx. 4,5 kg		

Aufstellung:

Die Durchflussmessgeräte sind tragbar und können an jedem sinnvoll erscheinenden Ort für Prüfungszwecke aufgestellt werden, der Untergrund sollte trocken und waagerecht sein.

Bedienung:

Die für die Bedienung erforderlichen Mess-, Regel-, Melde- und Sicherheitseinrichtungen sind in den Geräten integriert.
Verbindungsleitungen mit Armaturen zum Wasseranschluss „EIN" und „AUS" müssen kundenseitig erstellt werden.
Weitere Details sind der beiliegenden Bedienungsanleitung zu entnehmen.

Location:

The flow meters are portable and can be set up in any suitable location for testing purposes; the substrate ought to be dry and level.

Operation:

The features required for measuring, regulation, reporting, and safety requirements are all integrated into the device.
Connection lines with taps to the water connection 'ON' and 'OFF' have to be provided by the customer.
Further details can be obtained from the operating instructions enclosed.

WEMA GmbH ▪ D-58515 Lüdenscheid ▪ Kalver Str. 28 ▪ Tel. 0 23 51 / 93 95 - 0 ▪ Fax 0 23 51 / 93 95 - 33 ▪ info@wema.de ▪ www.wema.de
[11/18]

INFO

Durchflussregler DexaTHERM®

Flow Control Unit DexaTHERM®

S3630/ . . .

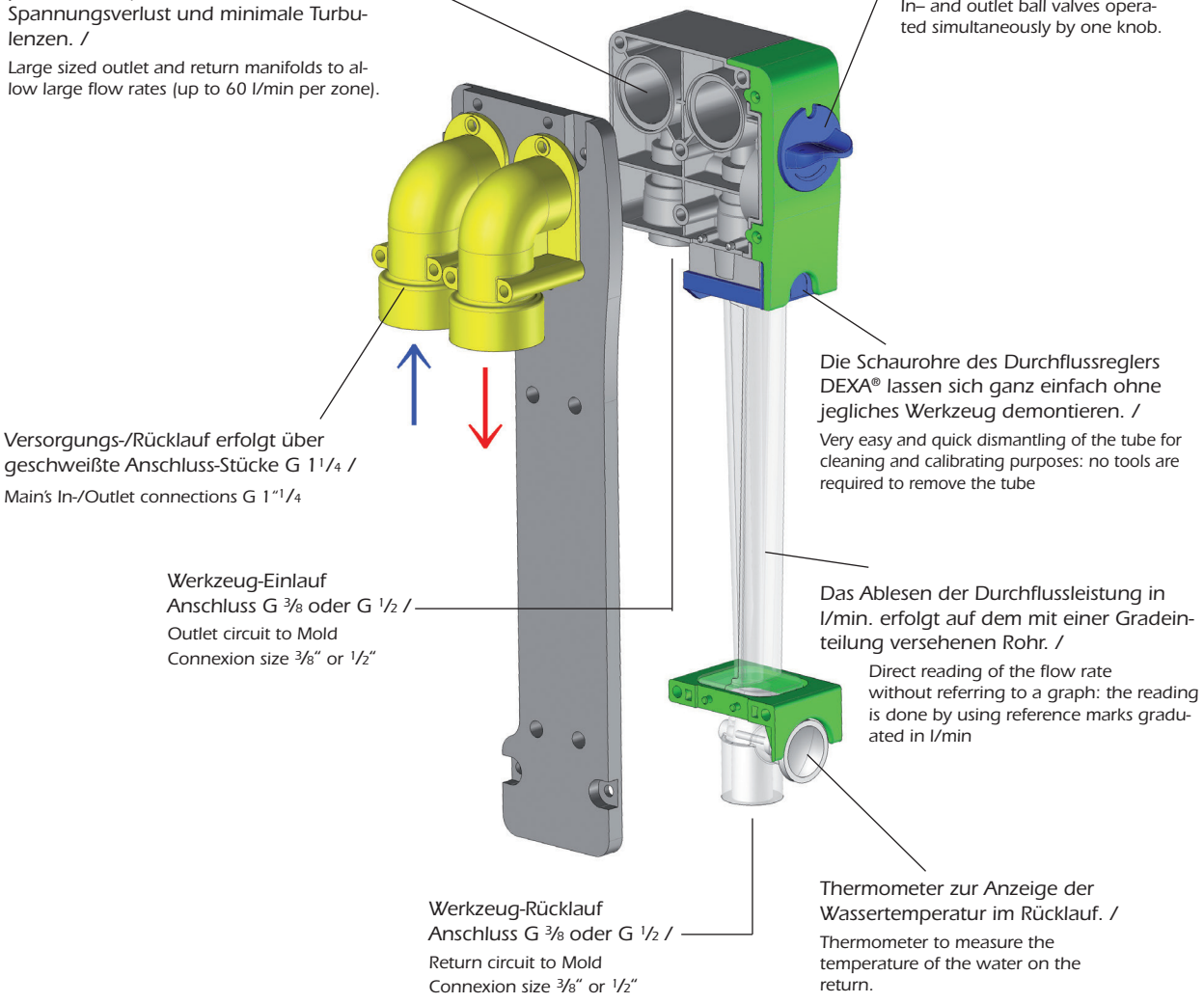

Praktisch und zuverlässig!
Einfache, präzise und reproduzierbare Regulierung der Durchflussleistung …

Die neue Generation der DexaTHERM®-Durchflussregler **S3630** basiert auf einer patentierten Funktion zweier miteinander gekoppelter Ventile, die mit nur einer einzigen Schalterbewegung gesteuert werden. Wie bei allen anderen Durchflussreglern auch, ist jeder Wasserdurchlaufkreis des DexaTHERM® mit zwei Ventilen ausgestattet. Während die im Markt angebotenen Geräte mit je 2 Einstellschaltern pro Kreis versehen sind, ist der DexaTHERM® das einzige Gerät auf dem Markt, bei dem der Anwender keine zwei, sondern nur einen Schalter betätigen muss, um die zwei Ventile, mit denen jeder Kreis ausgestattet ist, zu öffnen und/oder zu schließen.

More user friendly and reliable
for simple, accurate and repeatable flow adjustment …

The new generation of flow control unit **S3630** is based on the unique and patented head piece, which offers a lot of advantages to the operator. Special tubes with in-built solenoid valves, a temperature sensor and a temperature controller are available for controlling the temperature of injection tools with cooling water as medium. This DexaTHERM® temperature control module can be installed at any time in place of the standard tube: no special and expensive unit is required for this function: all standard DEXA® Flow Regulators can be converted to a direct mold tempering unit. Also it is not necessary to have all zones fitted with temperature control modules.

INFO

Durchflussregler DexaTHERM®

Flow Control Unit DexaTHERM®

S3630/ . . .

Dieser Schalter kann bis zu 180° gedreht werden und bietet dem Anwender folgende Vorteile:

- Eine Verwechslung zwischen dem Eingangs- und dem Ausgangsventil ist nicht möglich.
- Der DEXA® ist so konzipiert, dass es den Wasserzulauf vor der Schließung des Ausgangsventils automatisch unterbricht, wodurch verhindert wird, dass die Kreisläufe vor der Demontage der Anschluss-Stücke unter Druck bleiben.
- Das Öffnungsverhältnis der Eingangs- und Ausgangsventile bleibt konstant. Die Einstellungen der Durchflussleistungen sind uneingeschränkt reproduzierbar.
- Die Drehung des Schalters um 180° (an Stelle von 8 vollständigen Drehungen bei den meisten anderen Modellen auf dem Markt), bietet eine große Regulierungsgenauigkeit der Durchflussmengen.
- Markierung der Position der Schalterstellung.

Auch hinsichtlich der Leistungsfähigkeit bietet der DEXA®-Durchflussregler viele Vorteile:
Die Abmessungen der Durchflusskreise wurden großzügig bemessen und die Strömungsprofile vollkommen optimiert, um somit eine maximale Durchflussleistung des Wassers (bis zu 60 l/Min.) bei gleichzeitig minimalem Spannungsverlust und minimalen Turbulenzen zu ermöglichen.

The unique and patented of the head piece offers a lot of advantages to the operator:

- Both in- and outlet ball valves are **operated by only one adjusting knob**. Therefore no confusion is possible between in- and outlet valves.
- All units from the various competitors are fitted with in- and outlet valves by two separate knobs.
- Full scale and accurate flow adjustment is done by just a 180° rotation of the knob.
- After shut-off all circuits are pressure free for a clean and safe disconnection of the couplings and hoses. The inlet valve automatically shuts off before the outlet valve.
- The opening ratio between both in-and outlet valves is always constant. **The flow adjustment is perfectly repeatable.**
- The position of the adjusting knob is indicated by reference marks (graduated from 0 to 10) so that the flow conditions in all circuits can be individually controlled, allowing the detection of possible flow restrictions in the cooling circuits.

With regards to the performance of the flow control unit it offers the following advantages:

- The various flow sections are largely sized.
- Flow profiles are perfectly optimised to allow large flow rates (up to 60l/min) with a minimum of flow restrictions and turbulences.

Technische Spezifikationen **Technical specifications**	**S3630/ 10**	**S3630/ 30**	**S3630/ 60**
Maximale Temperatur Maximum temperature [°C]	80		
Maximaler Druck Maximum pressure [bar]	7		
Durchflussmenge Flow rates [l/min]	0 - 10	0 - 30	0 - 60
Gewinde der Anschlussstücke für Versorgung/Rücklauf des Wassers Thread connections for in-/outlet of water	G1 1/4"		
Gewinde der Anschlussstücke für Ausgang/Rücklauf der Formkreisläufe Thread connections for in-/outlet of mold cooling lines	G3/8"	G3/8"	G1/2"
Anzahl der Kreise Number of control circuits	1/2/4/6/8/10/12	1/2/4/6/8/10	1/2/4/6/8

WEMA GmbH ▪ D-58515 Lüdenscheid ▪ Kalver Str. 28 ▪ Tel. 0 23 51 / 93 95 - 0 ▪ Fax 0 23 51 / 93 95 - 33 ▪ info@wema.de ▪ www.wema.de
[11/18]

S3630/ . . .

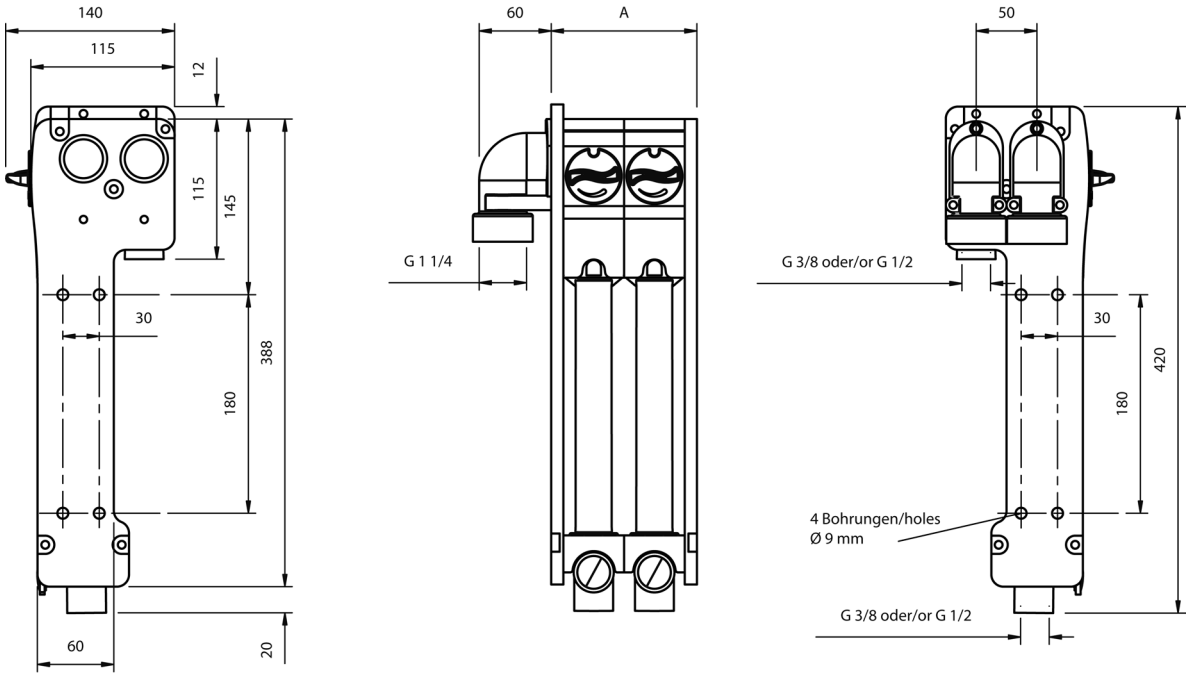

Anzahl Kreise / Number of circuits	A
01	70
02	120
04	220
06	320
08	420
10	520
12	620

Bestellhilfe:

Order assistance:

- **Best. Nr. / Order No.**
- Durchflussmenge / Flow rates: **10, 30, 60** l/min
- Anzahl Kreise / Number of control circuits: **01, 02, 04, 06, 08, 10, 12**
  (je nach Durchflussmenge / Depending on flow rates)
- mit / with Thermometer (**T**),
  ohne / without Thermometer (**O**)

✍	S3630	10	01	T

Best. Nr. Order No.		Angießen	Gating Technology	Seite Page
INFO	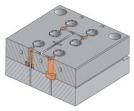	**Angussweiche**	**Runner Adjuster Unit**	**S4.1**
S4122		**Angussweiche mit Bohrung** mit/ohne Hinterschnitt	**Runner Adjuster Unit with Hole** with/without Undercut	**S4.4**
S4123	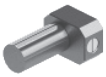	**Angussweiche ohne Bohrung**	**Runner Adjuster Unit without Hole**	**S4.6**
S4124		**Arretierung für Angießbuchsen**	**Lock for Sprue Bushings**	**S4.7**
S4125		**Arretierung für Angusshaltebuchsen**	**Lock for Sprue Puller Inserts**	**S4.7**
S4401		**Abdeckblech** für Kabelkanäle auslaufend	**Cover Plate** for Wire Coverings phasing out	**S4.8**
S4402		**Klemmstück** auslaufend	**Clamping Piece** phasing out	**S4.10**
S2165		**Montagewerkzeug**	**Mounting Tool**	**S4.11**
S4403		**Kabelabdeckung** für Heißkanalwerkzeuge	**Wire Covering** for Hot Runner Molds	**S4.12**
S4620		**Werkzeug-Spaltfilter**	**Mold Gap Filter**	**S4.14**
S4621		**Werkzeug-Spaltfilter**	**Mold Gap Filter**	**S4.14**
S4630		**Maschinen-Tauchdüse,** kundenspezifisch **ANFRAGEFORMULAR**	**Machine Extended Nozzle,** Custom Made **QUOTATION FORM**	**S4.15**
S4801 **S4802**		**Plast Speer, komplett** **Ersatz Messingspitze**	**Plast Spear, Complete** **Replacement Brass Tip**	**S4.17**
S4810		**Heizgerät zum Freischmelzen** **PLAST SPRINT**	**Heatable Tool for Melting** **PLAST SPRINT**	**S4.18**
S4815		**Kupferspitzen** für PLAST SPRINT	**Copper Tips** for PLAST SPRINT	**S4.19**

INFO

Angussweichen

Die Weiterentwicklung der WEMA-Angussweichen bietet folgende Vorteile:

1. Die in vielen Spritzgieß- und Preßwerkzeugen verwendeten Angießbuchsen und Angusshaltebuchsen werden durch den Einbau der Arretierungen **S4124/...** oder **S4125/...** zu voll funktionsfähigen Angussweichen!

2. Die Angussweichen **S4122/...** und **S4123/...** werden in Mehrfachwerkzeugen jeweils in den Angusskanalverzweigungen eingebaut, um bei Bedarf ein fehlerhaftes Formnest abzusperren.

Besondere Merkmale:

- WEMA-Angussweichen verriegeln formschlüssig!
- Schnelles Sperren einer defekten Kavität in der Spritzgießmaschine.
- Das Absperren erfolgt mit einem Inbusschlüssel.
- Einbringen der Angusskanäle erfolgt durch den Kunden nach konstruktiven Vorgaben.
- Angussweichen **S4122/...** und **S4123/...** sind verfügbar mit 12 und 16 mm Ø, die Längen sind auf gängige Plattendicken (17 bis 66 mm) abgestimmt.

Runner Adjuster Units

The improved version of WEMA-Runner adjuster units offers the following advantages:

1. Standard components like sprue bushings and sprue puller inserts, which are used in the majority of injection molding- and compression molds, can easily be converted into fully functioning runner adjuster units by mounting locks **S4124/...** or **S4125/...**

2. The runner adjuster units **S4122/...** and **S4123/...** are installed at each runner branch point of a multi cavity mold, in case a defective mold cavity must be shut-off.

Special features:

- WEMA-Runner adjuster units lock positively!
- Quick shut-off of a defective mold cavity directly in the injection molding machine.
- Blocking of the runner is done by using an allen key.
- Machining of runners is done by the customer according to design specifications.
- Runner adjuster units **S4122/...** and **S4123/...** are available with 12 and 16 mm Ø, the lengths are made to match with common plate thicknesses (17 to 66 mm).

Spritzgießwerkzeug
8-fach

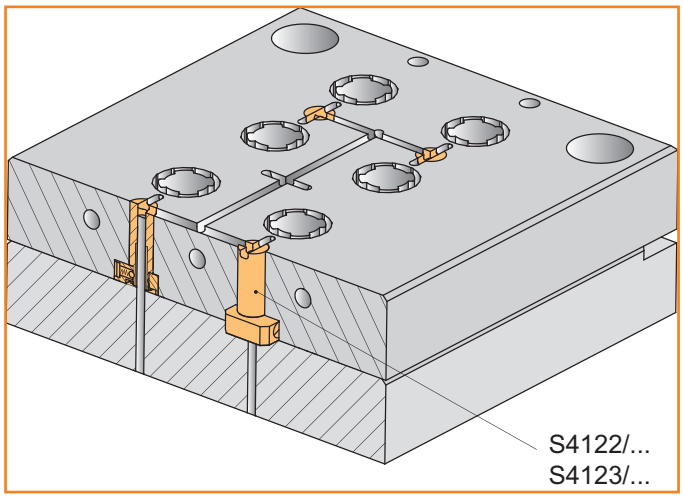

Multi cavity mold
8-fold

Angussweiche mit Bohrung, **S4122/...** , wird in die Formplatte der beweglichen,
Angussweiche ohne Bohrung, **S4123/...** , in die feste Werkzeugseite eingebaut.

Empfehlung:
Jedes Mehrfach-Spritzgießwerkzeug, egal ob mit Heißkanal oder konventionellem Anguss, sollte mit den **WEMA-Angussweichen** bestückt werden.
Das Aussortieren von fehlerhaften Teilen oder die Unterbrechung der Produktion ist um ein Vielfaches teurer als ein defektes Formnest „abzuschalten".

Runner adjuster unit with bore hole, **S4122/...** must be mounted into cavity plate of the moving mold half, runner adjuster unit without hole, **S4123/...** , goes into the fixed mold half.

Recommendation:
Each multi cavity mold, regardless of hot runner or conventional gating, should be equipped with **WEMA-Runner adjuster units**.
The sorting out of defective molded parts or the shutdown of production is many times more expensive than blocking a faulty cavity.

WEMA GmbH ▪ D-58515 Lüdenscheid ▪ Kalver Str. 28 ▪ Tel. 0 23 51 / 93 95 - 0 ▪ Fax 0 23 51 / 93 95 - 33 ▪ info@wema.de ▪ www.wema.de

INFO

Angussweichen mit und ohne Bohrung

Runner Adjuster Units with and without Hole

Einbauhinweise:

Für Angussweiche mit Bohrung, eingebaut in der beweglichen Werkzeugseite.

Mounting instructions:

For runner adjuster unit with bore hole, mounted into the moving mold half.

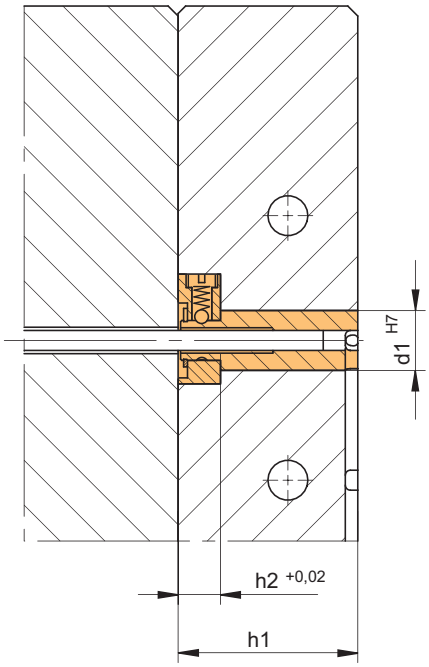

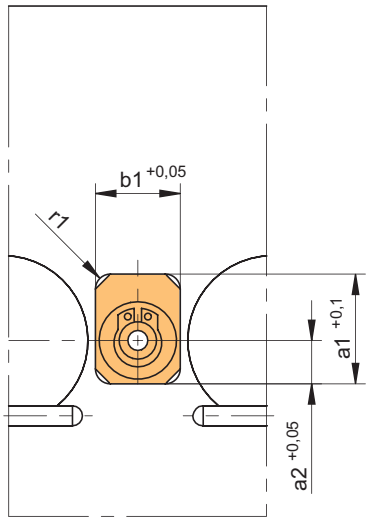

Bitte beachten:

Für Angussweichen ohne Bohrung, **S4123/...** , eingebaut in der festen Werkzeugseite, gelten ebenfalls die in der Tabelle gezeigten Einbaumaße.

Please note:

All dimensions shown in the table below also apply for runner adjuster units **S4123/...** mounted into the fixed mold half.

r1	a2	a1	b1	h2	d1	h1	Best. Nr. / Order No.
3	8,7	22,5	17	8,5	**12**	**17**	**S4122/ 12x17x4**
						22	**S4122/ 12x22x4**
						27	**S4122/ 12x27x4**
						36	**S4122/ 12x36x4**
						46	**S4122/ 12x46x4**
						56	**S4122/ 12x56x4**
						66	**S4122/ 12x66x4**
4	11	30	22	14	**16**	**22**	**S4122/ 16x22x5**
						27	**S4122/ 16x27x5**
						36	**S4122/ 16x36x5**
						46	**S4122/ 16x46x5**
						56	**S4122/ 16x56x5**
						66	**S4122/ 16x66x5**

WEMA GmbH ▪ D-58515 Lüdenscheid ▪ Kalver Str. 28 ▪ Tel. 0 23 51 / 93 95 - 0 ▪ Fax 0 23 51 / 93 95 - 33 ▪ info@wema.de ▪ www.wema.de

INFO

Arretierung für Angießbuchse

Lock for Sprue Bushing

Einbauhinweise:

Mounting instructions:

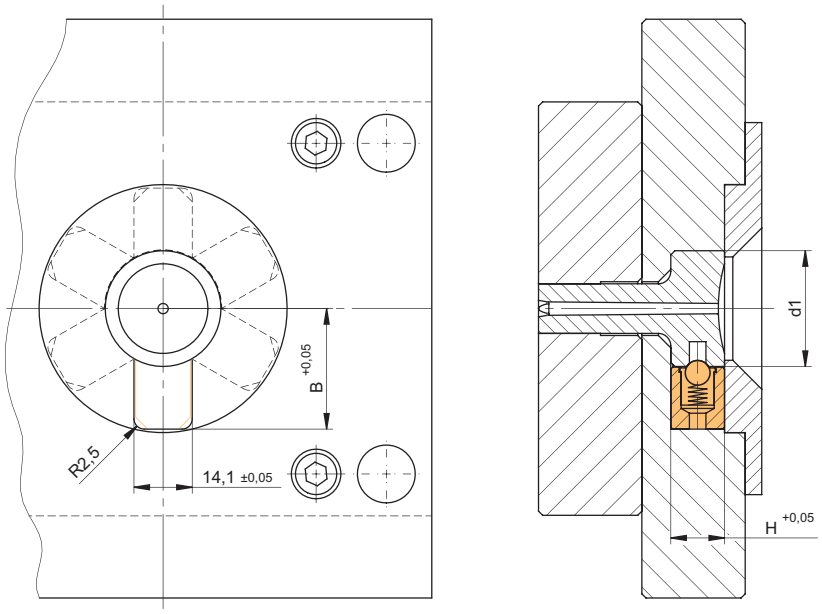

B	H	d1	Best. Nr. / Order No.
29,15	13	**28**	**S4124/ 28**
34,15	15,5	**38**	**S4124/ 38**

Arretierung für Angusshaltebuchse

Lock for Sprue Puller Insert

Einbauhinweise:

Mounting instructions:

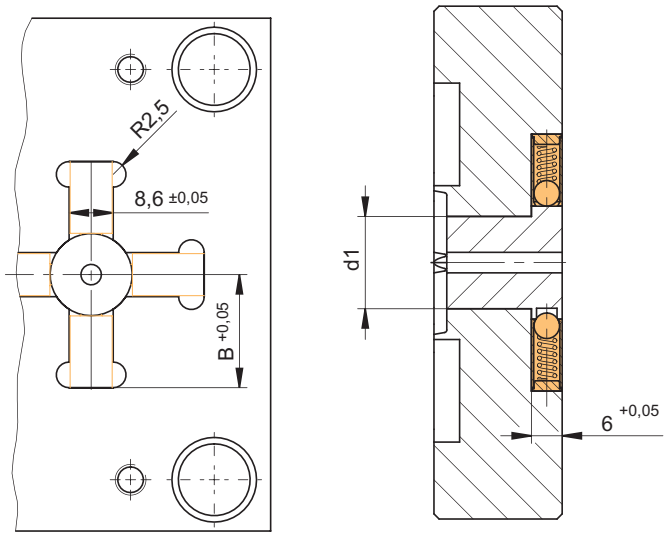

B	d1	Best. Nr. / Order No.
22,05	**16**	**S4125/ 16**
25,05	**22**	**S4125/ 22**

Angussweiche mit Bohrung | **Runner Adjuster Unit with Hole**

S4122/ . . .

S4122/ . . . OH (ohne Hinterschnitt/without undercut)

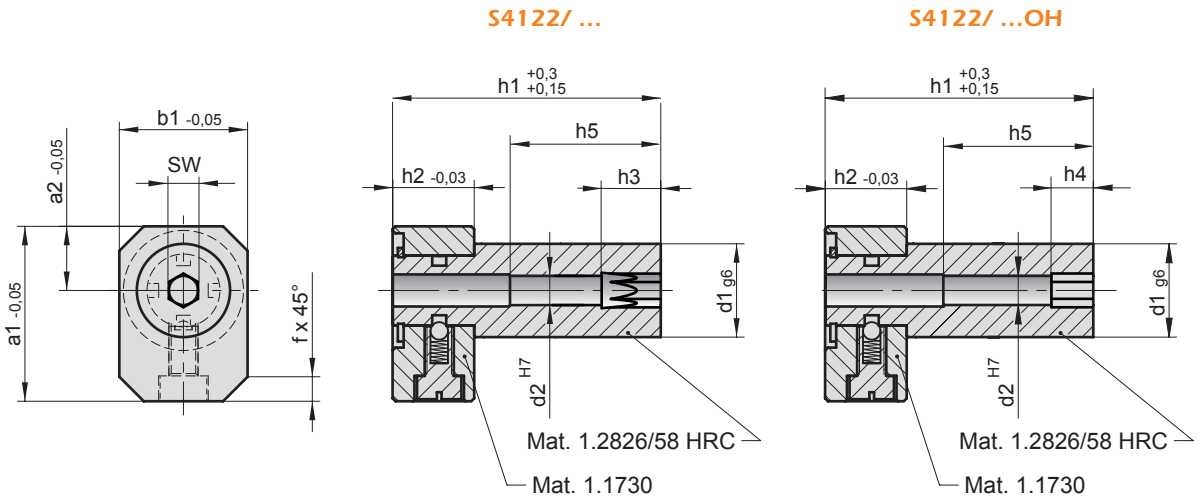

SW	f	a2	a1	b1	h2	h3	h4	h5	d1	h1	d2	Best. Nr. / Order No.
4	3,2	8,7	22,5	17	8,5	8	5	22	12	17	4	S4122/ 12x17x4
										22		S4122/ 12x22x4
										27		S4122/ 12x27x4
										36		S4122/ 12x36x4
										46		S4122/ 12x46x4
										56		S4122/ 12x56x4
										66		S4122/ 12x66x4
5	4,2	11	30	22	14	10	7	25	16	22	5	S4122/ 16x22x5
										27		S4122/ 16x27x5
										36		S4122/ 16x36x5
										46		S4122/ 16x46x5
										56		S4122/ 16x56x5
										66		S4122/ 16x66x5
										*		

SW	f	a2	a1	b1	h2	h3	h4	h5	d1	h1	d2	Best. Nr. / Order No.
4	3,2	8,7	22,5	17	8,5	8	5	22	12	17	4	S4122/ 12x17x4 OH
										22		S4122/ 12x22x4 OH
										27		S4122/ 12x27x4 OH
										36		S4122/ 12x36x4 OH
										46		S4122/ 12x46x4 OH
										56		S4122/ 12x56x4 OH
										66		S4122/ 12x66x4 OH
5	4,2	11	30	22	14	10	7	25	16	22	5	S4122/ 16x22x5 OH
										27		S4122/ 16x27x5 OH
										36		S4122/ 16x36x5 OH
										46		S4122/ 16x46x5 OH
										56		S4122/ 16x56x5 OH
										66		S4122/ 16x66x5 OH
										*		

* Mit Hinterschnitt Längen bis 116 mm auf Anfrage! / With undercut lengths up to 116 mm on request!

WEMA GmbH ▪ D-58515 Lüdenscheid ▪ Kalver Str. 28 ▪ Tel. 0 23 51 / 93 95 - 0 ▪ Fax 0 23 51 / 93 95 - 33 ▪ info@wema.de ▪ www.wema.de
[11/18]

INFO

Angussweiche mit Bohrung

Runner Adjuster Unit with Hole

S4122/ . . .

S4122/ . . . OH (ohne Hinterschnitt/without undercut)

Anwendungsbeispiel
Verdrehung mit Inbusschlüssel

Application example
adjustment with allen key

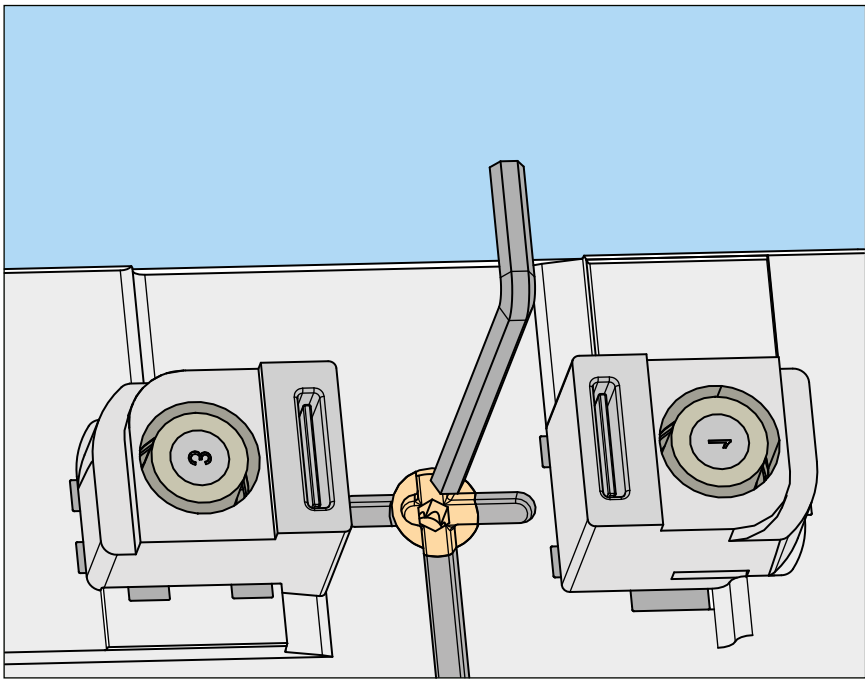

4-fach Spritzgießwerkzeug „Kappe“;
Kavität Nr. 3 abgesperrt.

4-fold injection mold for cap.
Cavity No. 3 is blocked off.

Absperrmöglichkeiten

Blocking options

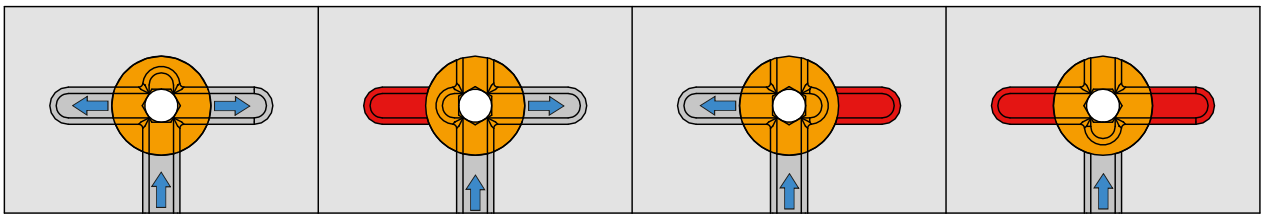

Keine Absperrung / No blocking	Links abgesperrt / Left side blocked off	Rechts abgesperrt / Right side blocked off	Beide abgesperrt / Both sides blocked off

Angussweiche ohne Bohrung

Runner Adjuster Unit without Hole

S4123/ . . .

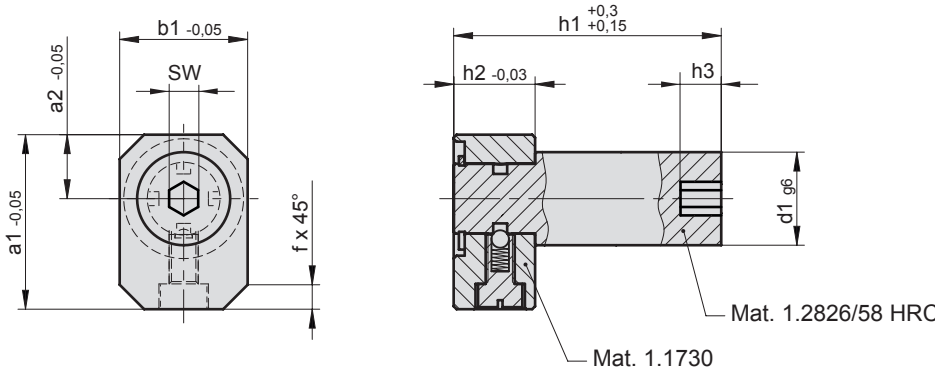

SW	f	a2	a1	b1	h2	h3	**d1**	**h1**	**Best. Nr. / Order No.**
4	3,2	8,7	22,5	17	8,5	5	**12**	**17**	**S4123/ 12x17**
								22	**S4123/ 12x22**
								27	**S4123/ 12x27**
								36	**S4123/ 12x36**
								46	**S4123/ 12x46**
								56	**S4123/ 12x56**
								66	**S4123/ 12x66**
5	4,2	11	30	22	14	7	**16**	**22**	**S4123/ 16x22**
								27	**S4123/ 16x27**
								36	**S4123/ 16x36**
								46	**S4123/ 16x46**
								56	**S4123/ 16x56**
								66	**S4123/ 16x66**
								*	

* Längen bis 116 mm auf Anfrage! / Lengths up to 116 mm on request!

WEMA GmbH ▪ D-58515 Lüdenscheid ▪ Kalver Str. 28 ▪ Tel. 0 23 51 / 93 95 - 0 ▪ Fax 0 23 51 / 93 95 - 33 ▪ info@wema.de ▪ www.wema.de
[11/18]

Arretierung für Angießbuchse

Lock for Sprue Bushing

S4124/ . . .

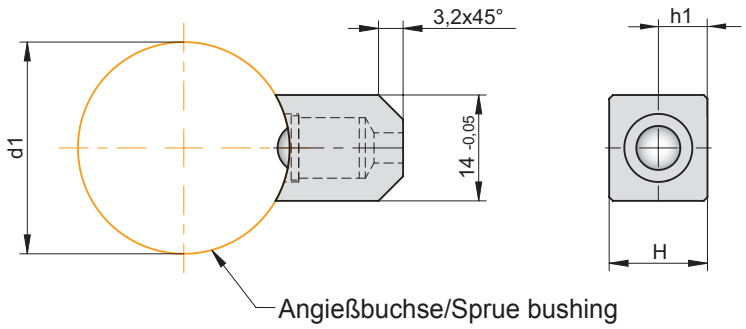

h1	H	d1	Best. Nr. / Order No.
6,5	13	**28**	**S4124/ 28**
9	15,5	**38**	**S4124/ 38**

Arretierung für Angusshaltebuchse

Lock for Sprue Puller Insert

S4125/ . . .

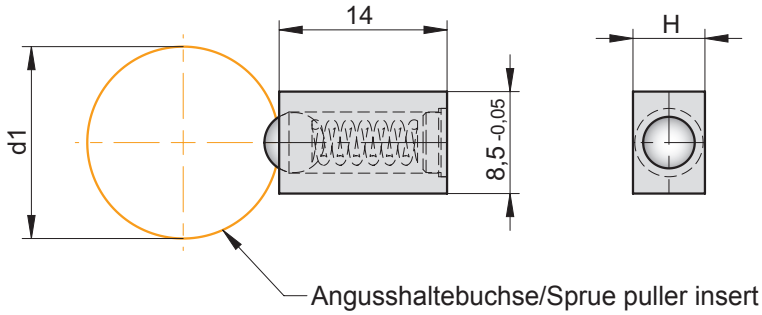

H	d1	Best. Nr. / Order No.
6	**16 - 22**	**S4125/ 16 - 22**

INFO

Kabelkanal-Abdeckung

Wire Covering Set

S4401/ . . ., S4402/ . . .

Das WEMA-Kabelabdeckungs-/Befestigungssystem vereinfacht das sichere Verlegen und Befestigen von Kabeln und Anschlusskästen in Heißkanalwerkzeugen.

The WEMA-Wire covering-/mounting set simplifies the safe wiring and mounting of connectors in hot runner molds.

Besondere Merkmale:

- Die Kabelabdeckungssysteme **S4401** und **S4402** zeichnen sich durch einfaches Verklemmen aus.
- Aufwendige Gewindebohrungen entfallen.
- Länge der Abdeckbleche = 200 mm.
- Passend für Klemmbreiten von 10,5 bis 34,5 mm.
- Schutzrechte sind angemeldet.

Special features:

- The cover items **S4401** and **S4402** are featured by very simple jamming mechanism.
- Costly tapped holes are not necessary.
- Length of cover plate = 200 mm.
- Suitable for channel widths from 10,5 up to 34,5 mm.
- Patent rights are pending.

Einzelteile:

Single Components:

Best. Nr. / Order No.	Bennenung	Designation	Mat.
S4401/ . . .	Abdeckblech	Cover plate	V2A Blech/ Sheet metal
S4402/ . . .	Klemmstück	Clamping piece	V2A Blech/ Sheet metal

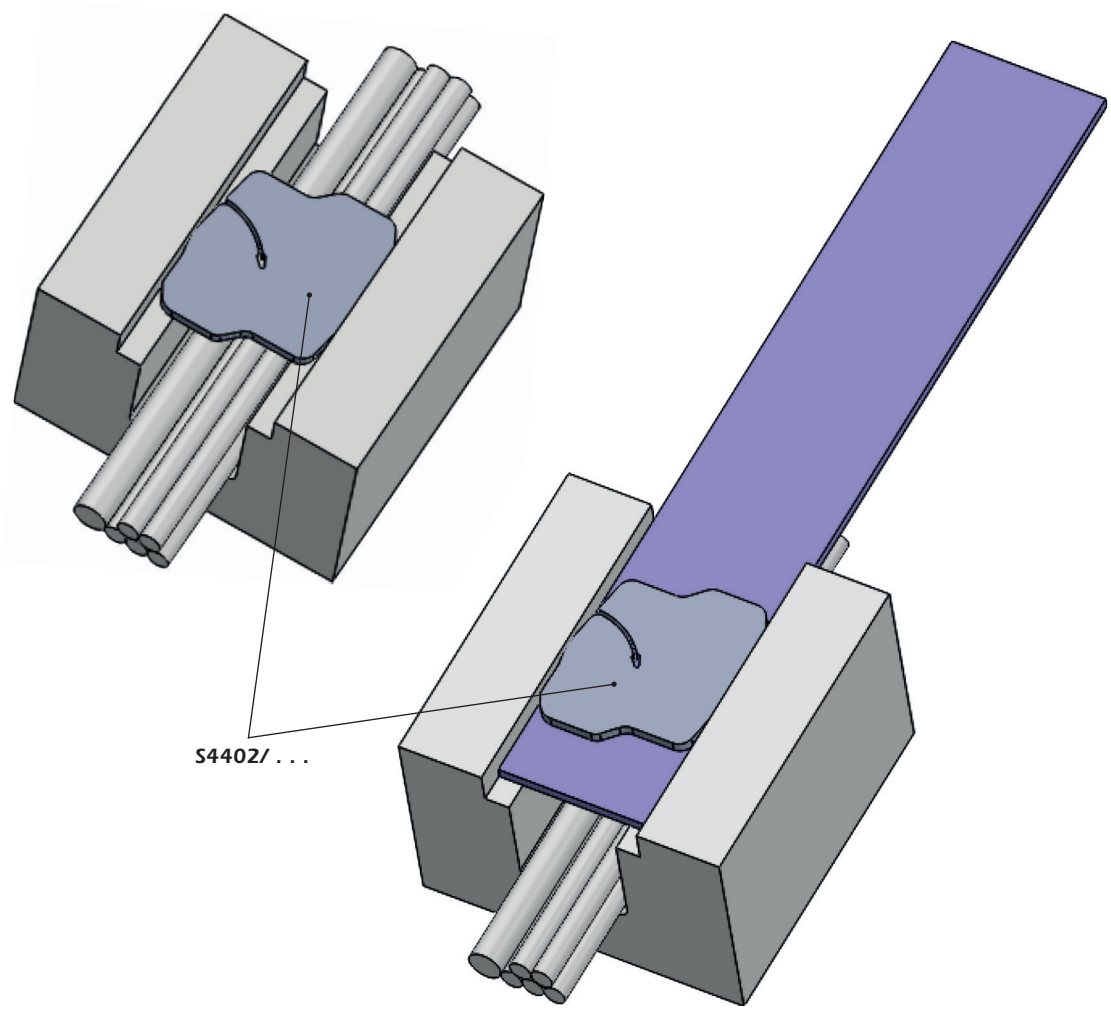

WEMA GmbH ▪ D-58515 Lüdenscheid ▪ Kalver Str. 28 ▪ Tel. 0 23 51 / 93 95 - 0 ▪ Fax 0 23 51 / 93 95 - 33 ▪ info@wema.de ▪ www.wema.de
[11/18]

Abdeckblech für Kabelkanäle

Cover Plate for Wire Coverings

S4401/ . . .

Mat.: V2A Blech

Mat.: V2A Sheet metal

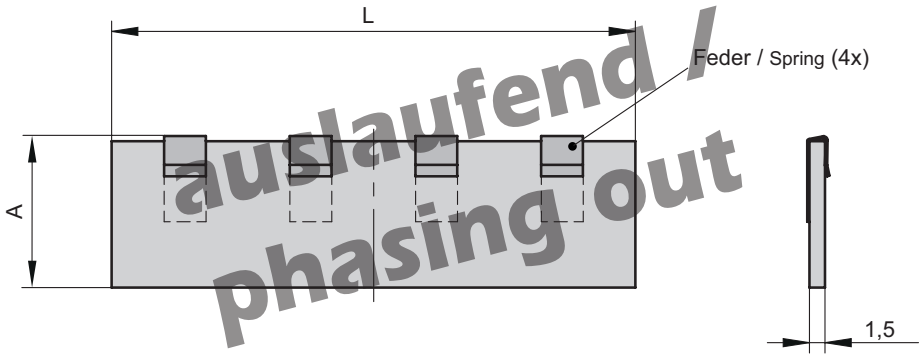

A	L	Best. Nr. / Order No.
10,5	200	S4401/ 10,5x200
14,5	200	S4401/ 14,5x200
18,5	200	S4401/ 18,5x200
24,5	200	S4401/ 24,5x200
34,5	200	S4401/ 34,5x200

Einbauhinweise:

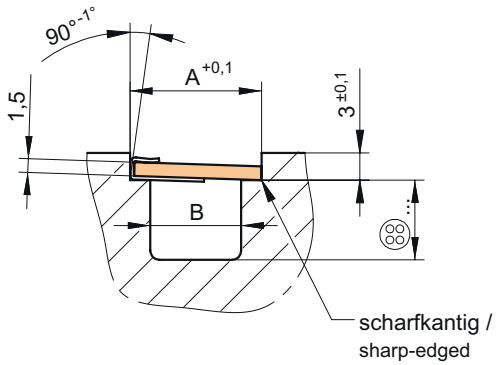

Mounting instructions:

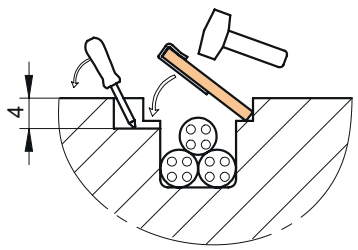

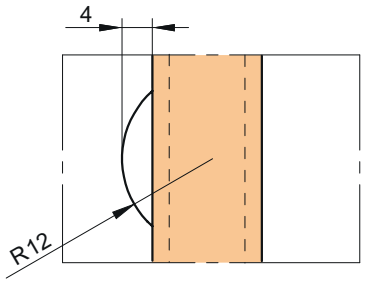

B	A	Best. Nr. / Order No.
6	10,5	S4401/ 10,5x200
10	14,5	S4401/ 14,5x200
14	18,5	S4401/ 18,5x200
20	24,5	S4401/ 24,5x200
30	34,5	S4401/ 34,5x200

Klemmstück	Clamping Piece

S4402/ . . .

Mat.: V2A Blech

Mat.: V2A Sheet metal

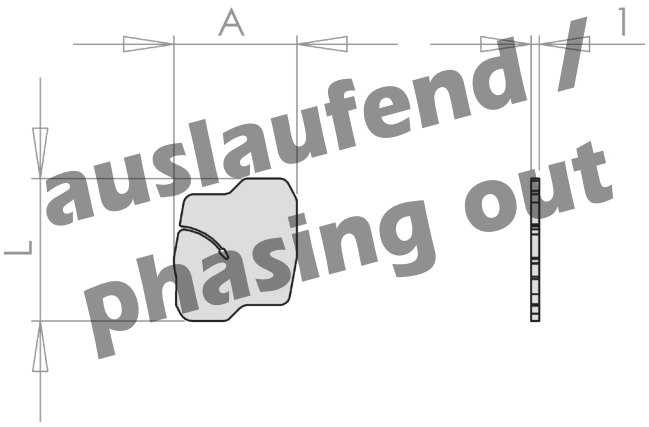

L	A	Best. Nr. / Order No.
12	**10,5**	**S4402/ 10,5**
17	**14,5**	**S4402/ 14,5**
22	**18,5**	**S4402/ 18,5**
30	**24,5**	**S4402/ 24,5**
37	**34,5**	**S4402/ 34,5**

Einbau

Fitting

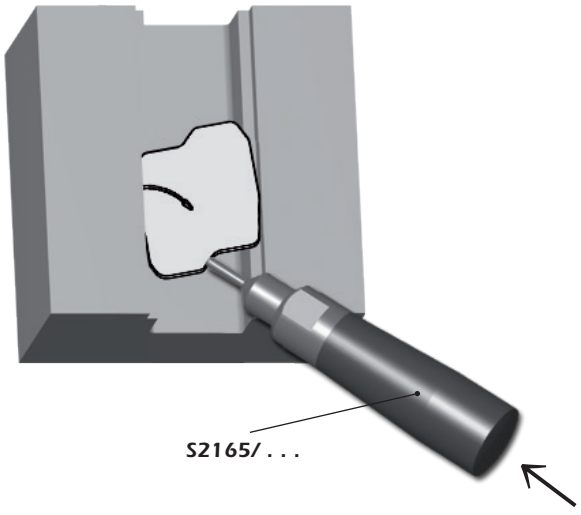

WEMA GmbH ▪ D-58515 Lüdenscheid ▪ Kalver Str. 28 ▪ Tel. 0 23 51 / 93 95 - 0 ▪ Fax 0 23 51 / 93 95 - 33 ▪ info@wema.de ▪ www.wema.de

[11/18]

Montagewerkzeug	Mounting Tool

S2165/ 2,5x81

Mat.: Messing

Lieferumfang: 1 Griff und 3 Einsätze

Mat.: Brass

Included in delivery: 1 handle and 3 inserts

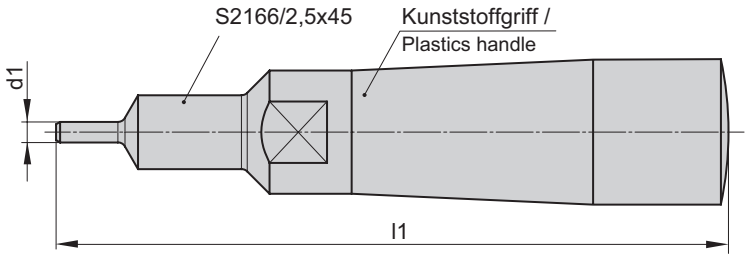

d1	l1	Best. Nr. / Order No.
2,5	81	S2165/ 2,5x81

WEMA GmbH ▪ D-58515 Lüdenscheid ▪ Kalver Str. 28 ▪ Tel. 0 23 51 / 93 95 - 0 ▪ Fax 0 23 51 / 93 95 - 33 ▪ info@wema.de ▪ www.wema.de

INFO

Kabelabdeckung für Heißkanalwerkzeuge

Wire Covering for Hot Runner Molds

S4403/ . . .

Die neue **WEMA-Abdeckung** für Kabelkanäle in Heißkanalwerkzeugen ist eine Entwicklung aus der Praxis für die Praxis!
Eine bahnbrechend einfache Lösung, um das Kabelgewirr sicher vor Verquetschungen zu schützen und variable Kabelkanäle abzudecken.

Besondere Merkmale:

- Abdeckung besteht aus rostfreiem Drahtgeflecht.
- Einfache Montage und Demontage.
- Große Abdeckfläche von 250 mm.
- Problemlose Kürzung auf gewünschte Länge.
- Keine Schrauben notwendig.
- Nachträgliche Kabeleinführung ohne Demontage.
- Variable Abdeckung durch Zusammenbiegen der V-Kontur.
- Programmierung durch Offset der Kabelkanäle.
- Durch Verbiegen um 90° wird eine Abschottung zum HK-Balken erreicht.
- Zum Patent angemeldet.
- Kombinierbar mit Klemmstück **S4402**
- Sichtkontrolle der Kabel ist gegeben.
- Nutenfräser sind standardisiert.
- Durch die abgerundete Kontur der Kabelkanäle sind Beschädigungen der Kabel ausgeschlossen.

The new **WEMA-Wire covering** for wire channels in hot runner molds was developed out of practical experience for the mold maker.
It is a break-through solution to safely avoid squeezing of cables positioned in the wire channel and cover branched wire channels.

Special features:

- Cover is made of stainless wire.
- Simple mounting and dismantling.
- A large area of 250 mm is covered.
- The desired length can be cut with a pliers without difficulties.
- Screws are not necessary.
- Reinsertion of cables is possible without dismantling.
- Tighter covering is obtained by compressing the V-wire shape.
- Programming through offset of wire channels.
- By means of bending at 90 degrees a separation to the manifold block can be attained.
- Patent rights are pending.
- Can be used together with clamping piece **S4402**
- Visual inspection of all cables is always possible.
- Standardised groove milling cutters can be used for machining channels.
- Because of the rounded corners at the wire channels damage of cables is prevented.

Einbauhinweise mit Kabelabdeckung:

Mounting instructions with wire covering:

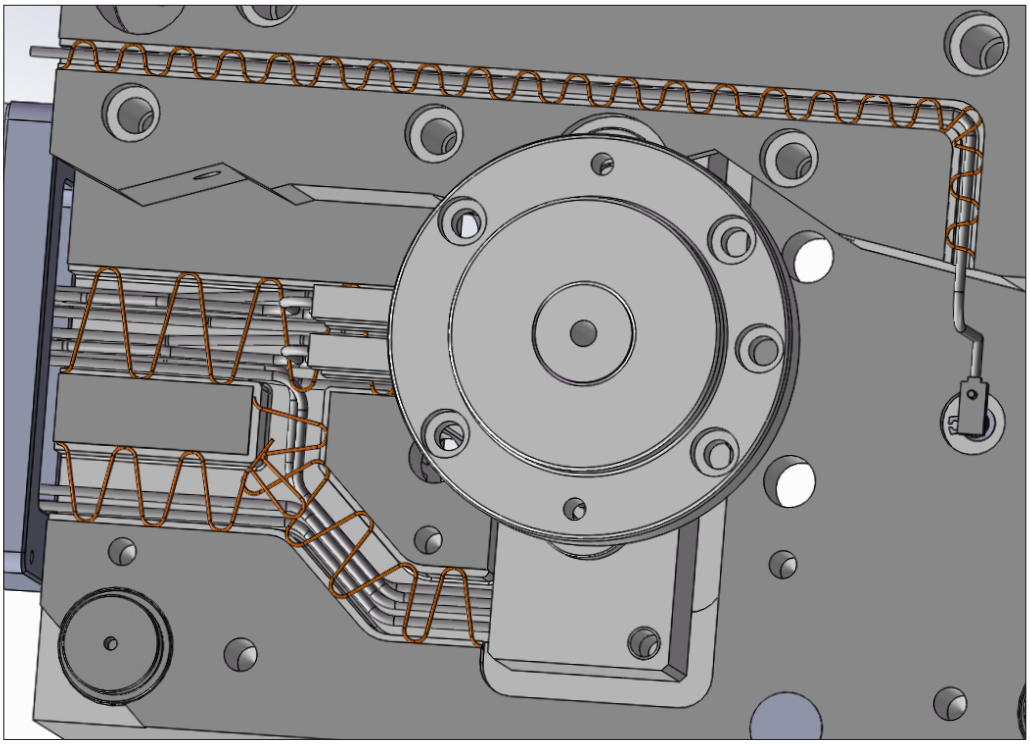

WEMA GmbH ▪ D-58515 Lüdenscheid ▪ Kalver Str. 28 ▪ Tel. 0 23 51 / 93 95 - 0 ▪ Fax 0 23 51 / 93 95 - 33 ▪ info@wema.de ▪ www.wema.de

[11/18]

Kabelabdeckung
für Heißkanalwerkzeuge

Wire Covering
for Hot Runner Molds

S4403/ . . .

Mat.: Draht / 1.4310
$T_{max.}$: 300 °C

Mat.: Wire / 1.4310
$T_{max.}$: 300 °C

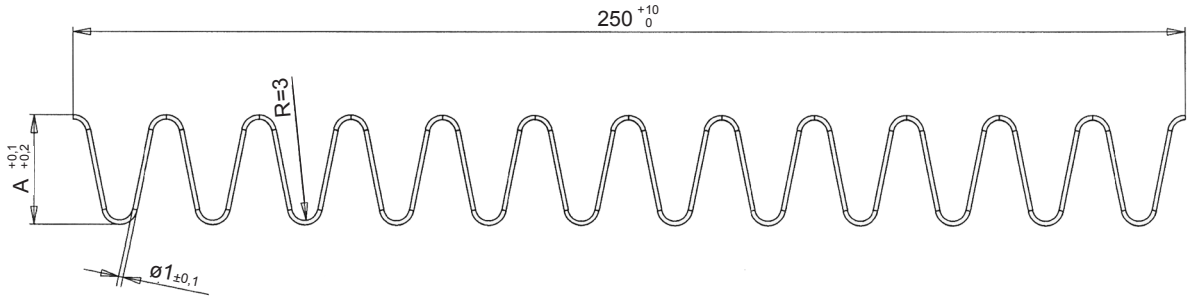

A	L		Best. Nr. / Order No.	Best. Nr. / Order No.
10,5	250	500	S4403/ 10,5x250	S4403/ 10,5x500
14,5	250	500	S4403/ 14,5x250	S4403/ 14,5x500
18,5	250	500	S4403/ 18,5x250	S4403/ 18,5x500
24,5	250	500	S4403/ 24,5x250	S4403/ 24,5x500
34,5	250	500	S4403/ 34,5x250	S4403/ 34,5x500
54,5	250	500	S4403/ 54,5x250	S4403/ 54,5x500

Einbauhinweise:

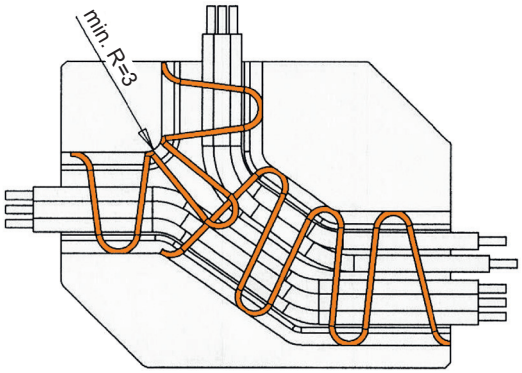

Mounting instructions:

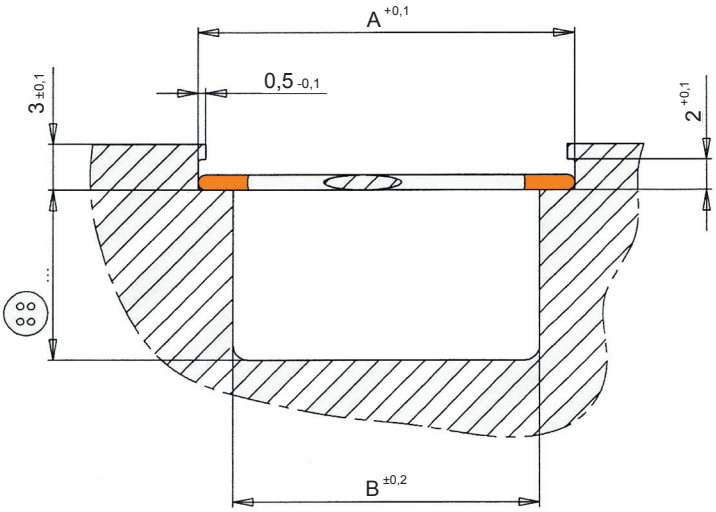

B	A	L		Best. Nr. / Order No.	Best. Nr. / Order No.
5	10,5	250	500	S4403/ 10,5x250	S4403/ 10,5x500
10	14,5	250	500	S4403/ 14,5x250	S4403/ 14,5x500
15	18,5	250	500	S4403/ 18,5x250	S4403/ 18,5x500
20	24,5	250	500	S4403/ 24,5x250	S4403/ 24,5x500
30	34,5	250	500	S4403/ 34,5x250	S4403/ 34,5x500
50	54,5	250	500	S4403/ 54,5x250	S4403/ 54,5x500

WEMA GmbH ▪ D-58515 Lüdenscheid ▪ Kalver Str. 28 ▪ Tel. 0 23 51 / 93 95 - 0 ▪ Fax 0 23 51 / 93 95 - 33 ▪ info@wema.de ▪ www.wema.de

S4620/ . . .

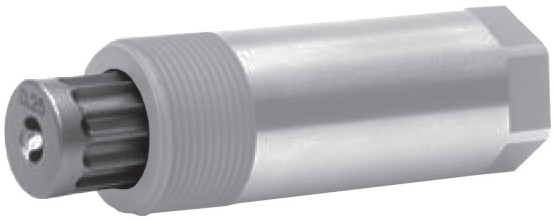

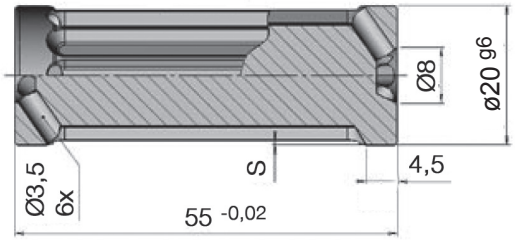

S	Best. Nr. / Order No.
0,25	S4620/ 0,25
0,4	S4620/ 0,4
0,6	S4620/ 0,6

S4621/ . . .

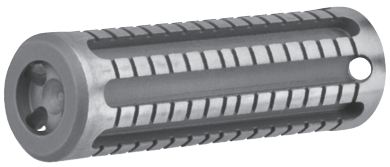

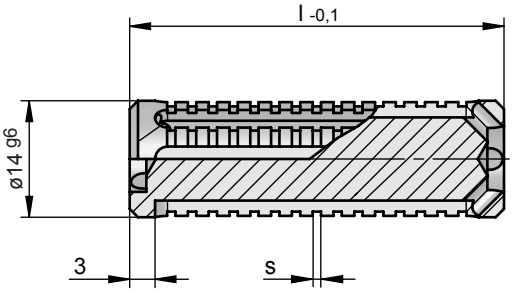

l	S	Best. Nr. / Order No.
35 -0,05	0,6	S4621/ 35x0,6
35 -0,05	0,8	S4621/ 35x0,8
35 -0,05	1	S4621/ 35x1
45 -0,1	0,6	S4621/ 45x0,6
45 -0,1	0,8	S4621/ 45x0,8
45 -0,1	1	S4621/ 45x1

WEMA GmbH ▪ D-58515 Lüdenscheid ▪ Kalver Str. 28 ▪ Tel. 0 23 51 / 93 95 - 0 ▪ Fax 0 23 51 / 93 95 - 33 ▪ info@wema.de ▪ www.wema.de
[11/18]

INFO

Maschinen-Tauchdüse, kundenspezifisch

Machine Extended Nozzle, Custom Made

S4630/ . . .

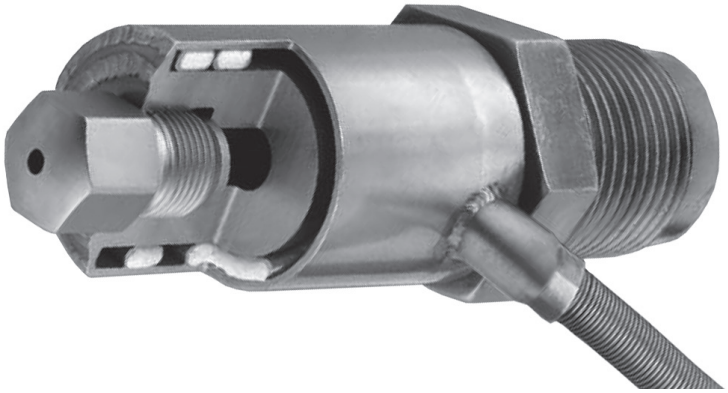

Die neue WEMA-Tauchdüse **S4630/...** wird vorteilhaft eingesetzt zur Direktanspritzung am Spritzteil.
Zu empfehlen ist der Einsatz dieser Düse besonders für großflächige Teile, z.B. Stoßfänger.

Besondere Merkmale:

- Tauchdüse mit integrierter Wendelrohrpatrone.
- Gleichmäßige Temperaturführung durch logarithmische Wicklung.
- Geschlossenes, kunststoffdichtes System.
- Schaftdurchmesser 46 mm erlaubt problemloses Eintauchen ins Werkzeug.
- PTFE isolierte Anschlussleitung, mehrdrähtig mit Schutzleiter und Drahthohlgeflechtschlauch.
- Materialeinsparung durch kurzen Anguss.

The new Dipping Nozzle **S4630/...** from WEMA is recommended for direct gating.
This nozzle is preferably applied for producing of large-area parts like bumpers.

Special features:

- Dipping nozzle with integrated coil heater.
- Uniform temperature profil by means of logarithmic winding.
- Self-contained, plastic sealed system.
- Trouble free immersion of nozzle into mold because of only 46 mm shaft diameter.
- PTFE insulated connection cable with ground conductor and metal braided sleeve.
- Material savings through direct gating.

Maschinen-Tauchdüse, kundenspezifisch
ANFRAGEFORMULAR

Machine Extended Nozzle, Custom Made
QUOTATION FORM

Anfrage-Nr. / Quotation-No.: _____ Kunden-Nr. / Customer-No.: _____

Firma / Company: _____

Adresse / Address: _____

Ansprechpartner / Contact: _____

Tel.: _____ E-Mail: _____ Datum / Date: _____

Parameter:

n: Menge
Nr.: S4630

D: Anspritzbohrung
l1: Beheizte Düsenlänge (**100 - 370 mm**)
A: Einlaufwinkel
C: Zentrier-Ø am Zylinder
G: Anschlussgewinde am Zylinder
L: Gewindelänge, inkl. Zentrierung
N: Eingangs-Ø am Zylinder
Z1: Zylindrische Länge
Z2: Länge Zentrierung
R: Anschlussradius
SW: Schlüsselweite

Parameter:

n: Quantity
No.: S4630

D: Gating diameter
l1: Heated nozzle length (**100 - 370 mm**)
A: Entrance angle
C: Barrel centering diameter
G: Barrel thread diameter
L: Thread length, incl. centering
N: Barrel entrance diameter
Z1: Cylindrical length
Z2: Centering length
R: Tip radius
SW: Width between flats

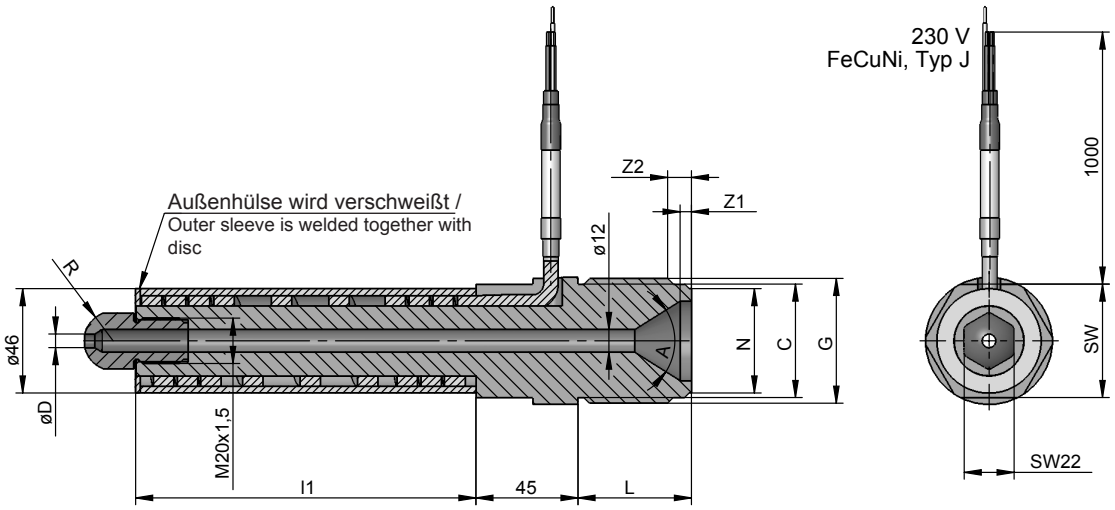

n	Best. Nr. / Order No.	D [mm]	l1 [mm]	A [°]	C [mm]	G [mm]	L [mm]	N [mm]	Z1 [mm]	Z2 [mm]	R [mm]	SW [mm]
	S4630											

Wichtig:
Der Durchmesser des Massekanals im Übergangsbereich von der Tauchdüse zur Düsenspitze muß gleich sein!

Andere Ausführungen oder Düsenspitzen auf Anfrage.

Important:
The diameter of the melt-flow way must be the same in the transition region between the extended nozzle and the nozzle tip!
Other nozzle designs or tips can be supplied on request.

WEMA GmbH ▪ D-58515 Lüdenscheid ▪ Kalver Str. 28 ▪ Tel. 0 23 51 / 93 95 - 0 ▪ Fax 0 23 51 / 93 95 - 33 ▪ info@wema.de ▪ www.wema.de
[11/18]

Plast Speer, komplett

Plast Spear, Completely

S4801/ 1 (Plast Speer, komplett / Plast Spear completely)
S4802/ 1 (Ersatz Messingspitzen / Replacement Brass Tips)

Verstopfte Anspritzdüsen?
Der **Plast Speer** sorgt wieder für freien Durchgang!

Der Plast Speer ist ein unentbehrliches Hilfswerkzeug in der Spritzerei und an der Werkbank.

Wenn überspritzte Kunststoffmassen oder Angüsse aus bzw. von Anspritzdüsen entfernt werden müssen, ist der **WEMA-Plast Speer S4801/ 1** noch immer die preiswerteste Lösung.

Die schlanke, auswechselbare Messingspitze verhindert Verletzungen an Maschinendüsen und Spritzgießwerkzeugen.

Der lange stabile Stahlschaft zur Aufnahme der nachsetzbaren Messingspitzen **S4802/1** sorgt dafür, dass das Hilfswerkzeug nicht zu kurz wird und mindert damit die Gefahr von Verbrennungen.

Clogged injection nozzles?
The **Plast spear** ensures free passage again!

The Plast spear is an indispensable auxiliary tool in the molding shop and on the workbench.

If overpacked plastic material or sprues need to be removed from or via injection nozzles, the **WEMA Plast spear S4801/1** is still the cheapest solution.

The slim, exchangeable measuring tip prevents injuries to machine nozzles and injection molds.

The long, solide steel shaft to hold the resettable tips **S4802/ 1** ensures that the auxiliary tool is not too short, thus reducing the risk of burns.

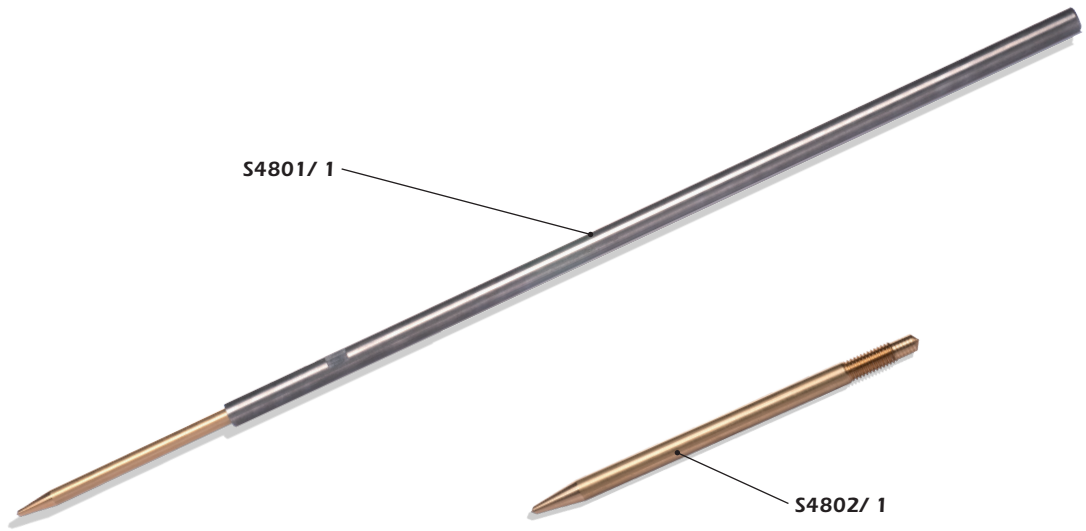

WEMA GmbH ▪ D-58515 Lüdenscheid ▪ Kalver Str. 28 ▪ Tel. 0 23 51 / 93 95 - 0 ▪ Fax 0 23 51 / 93 95 - 33 ▪ info@wema.de ▪ www.wema.de

Heizgerät zum Freischmelzen
PLAST SPRINT

Heatable Device for Free Melting
PLAST SPRINT

S4810/ 1

Einsatzbereiche:

Der PLAST SPRINT **S4810/ 1** ist ein Heizgerät zum Freischmelzen verstopfter Verteilerkanäle in Spritzgießwerkzeugen und zum Zerschneiden festsitzender Spritzlinge.

Application areas:

The Plast Sprint **S4810/ 1** is a heating device for the free melting of clogged melt in flow-way distribution channels of injection molds and for cutting of stuck injection molding parts.

Merkmale:

Der Hochleistungsheizkörper an der Spitze eines biegsamen Metallschlauchs erhitzt in Sekundenschnelle die für das jeweilige Einsatzgebiet geeignete Kupferspitze. Das Material minimiert die Gefahr der Beschädigung der Form. Der biegsame Metallschlauch erleichtert den Einsatz auch in schwer zugänglichen Bereichen.

Characteristics:

The high-performance heater at the tip of a flexible metal hoses heats the copper tip suitable for the respective field of application in seconds. The material of the tip minimizes the risk of damage to the form. The flexible metal tube facilitates use even in hard to reach areas.

Technische Spezifikationen:

Anschlussspannung:	230 V / 110 V
Leistungsaufnahme:	200 W
Temperatur:	350 °C
Anheizzeit:	10 s
Gewicht:	330 g
Länge des Anschlusskabels:	2500 mm
Länge des biegsamen Rohres:	300 mm

Technical specifications:

Supply voltage:	230 V / 110 V
Input:	200 W
Temperature:	350 °C
Heating time:	10 s
Weight:	330 g
Length of connecting cable:	2500 mm
Length of the flexible tube:	300 mm

Lieferumfang:

Das Heizgerät **S4810/ 1** wird mit den Kupferspitzen **S4815/ 8**, **S4815/ 10** und **S4815/ 14** (siehe nächste Seite) geliefert.

Delivery:

The heater **S4810/ 1** comes with the copper tips **S4815/ 8**, **S4815/10** and **S4815/ 14** (see next page).

Inbetriebnahme:

- Erforderliche Spitze aufsetzen und mit Klemmring oder Klemmfeder sichern.
- Metallschlauch in gewünschte Form bringen.
- Den Druckknopf betätigen, nach ca. 10 Sekunden ist die Spitze soweit erhitzt, dass freigeschmolzen werden kann.

  Mit dem Heizgerät darf nur im Aussetzbetrieb gearbeitet werden. Nach jeder Einschaltphase von 12 Sekunden muss eine Schaltpause von 48 Sekunden erfolgen!

Putting in operation:

- Fit required tip and secure with clamping ring or clamping spring.
- Form metal hose to desired shape.
- Press the pushbutton, after 10 sec. the tip is heated enough to melt free.

  The heater may only be used in the off-mode. After each switch-on phase of 12 seconds, a break of 48 seconds must occur.

WEMA GmbH ▪ D-58515 Lüdenscheid ▪ Kalver Str. 28 ▪ Tel. 0 23 51 / 93 95 - 0 ▪ Fax 0 23 51 / 93 95 - 33 ▪ info@wema.de ▪ www.wema.de
[11/18]

Heizgerät zum Freischmelzen
PLAST SPRINT

Heatable Device for Free Melting
PLAST SPRINT

S4810/ 1

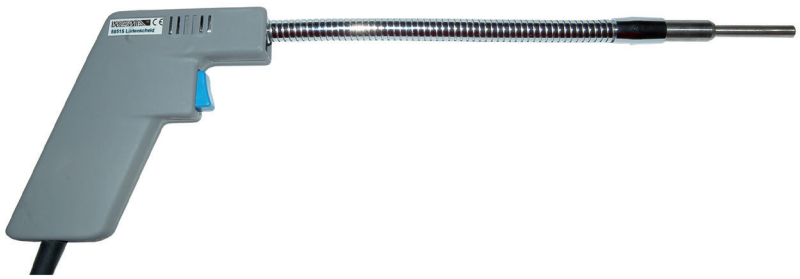

Anwendungstipps:
Die Einsatzspitze ist leicht austauschbar, es ist jedoch darauf zu achten, dass sie den Heizkörper auf der gesamten Bohrungstiefe ummantelt und kein Luftpolster zwischen Spitze und Heizkörper entsteht. Nicht ganz aufgesteckte, lockere Spitzen führen zum frühzeitigen Durchbrennen des Heizkörpers. Sollte die Einsatzspitze einmal festsitzen, kann sie durch Erhitzen und unter Zuhilfenahme einer geeigneten Zange abgezogen werden. **Beachten Sie hierbei die Verbrennungsgefahr!**
Die Einsatzspitzen sind Verschleißartikel und müssen je nach Einsatz des Gerätes, und dem damit verbundenen Verschleiß, erneuert werden. Nach abgeschlossener Anwendung ist das Gerät sofort vom Netz zu trennen (Stecker ziehen!) und so abzulegen, dass keine Brandgefahr besteht. Das Gerät eignet sich nur zum Freischmelzen, auf keinen Fall die Spitze in den Kunststoff einschmelzen und nach Erkalten herausziehen (Bruchgefahr!).

Application:
The copper tip is easily replaceable. However, it is important to ensure that the tip covers the heater part on the entire depth of the hole in the tip and no air cushion between the tip and heater arises. Not completely plugged, loose tips lead to the burning of the heater. If the insert tip gets stuck, it can be removed by heating and with the help of a suitable pliers. **Pay attention to the risk of burns!**
The copper tips must be renewed depending on the application and wear. After finishing the work, the device must be disconnected from the mains and stored in such a way that there is no risk of burns.
The device is only suitable for free melting. Under no circumstances melt the copper tip into the plastic material and pull out after cooling (risk of breakage).

Kupferspitzen
für Heizgerät PLAST SPRINT (S4810/ 1)

Copper Tips
for Heatable Device PLAST SPRINT (S4810/ 1)

S4815/ . . .

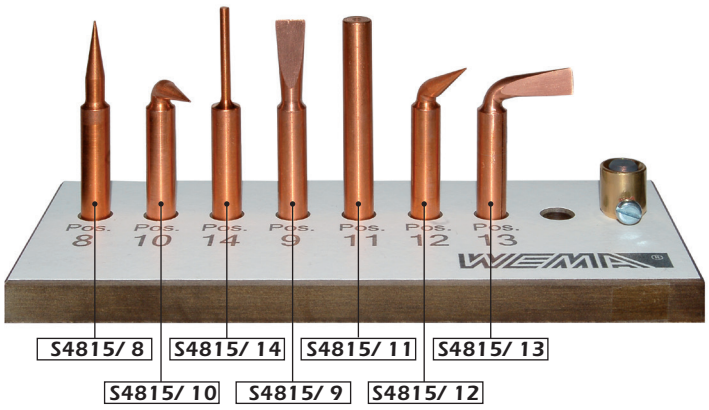

ACHTUNG:
- Beim Aufsetzen oder Austauschen der Kupferspitzen ist darauf zu achten, dass die Spitze den Heizkörper auf der gesamten Länge ummantelt.
- Kupferspitzen, die nur teilweise aufgesteckt werden, führen zur Beschädigung des Heizkörpers.
- Kupferspitzen können ausglühen oder verzundern, wenn mit zu hohen Temperaturen gearbeitet wird.

ATTENTION:
- When fitting and replacing the copper tips, make sure that the tips cover the heater for the entire length of the heater part.
- Copper tips, which are only partially attached, will damage the heater.
- Copper tips can scale up when working at too high temperatures

Best. Nr. Order No.		Heiz- und Regeltechnik	Mold Heating Technology	Seite Page
INFO		**Hochleistungs-Heizpatrone**	**High-duty Cartridge Heater**	**S5.1**
S5101		**Hochleistungs-Heizpatrone,** geschliffen, metrische Abmessungen, und **SONDERANFERTIGUNG AUF ANFRAGE**	**High-duty Cartridge Heater,** Ground, Metric Dimensions, and **CUSTOM MADE ON REQUEST**	**S5.2**
S5105		**Hochleistungs-Heizpatrone,** geschliffen, Inch-Abmessungen, und **SONDERANFERTIGUNG AUF ANFRAGE**	**High-duty Cartridge Heater,** Ground, Inch Dimensions, and **CUSTOM MADE ON REQUEST**	**S5.9**
S5110		**Hochleistungs-Heizpatrone,** ungeschliffen, verdichtet, und **SONDERANFERTIGUNG AUF ANFRAGE**	**High-duty Cartridge Heater,** Unground, Compressed, and **CUSTOM MADE ON REQUEST**	**S5.13**
S5115		**Heizpatrone,** ungeschliffen, unverdichtet, und **SONDERANFERTIGUNG AUF ANFRAGE**	**Cartridge Heater,** Unground, non Compressed, and **CUSTOM MADE ON REQUEST**	**S5.13**
INFO		**Wendelrohrpatrone**	**Coil Heater**	**S5.27**
S5130	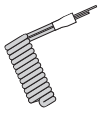	**Wendelrohrpatrone,** 1,8 mm, rund **ANFRAGEFORMULAR**	**Coil Heater,** 1,8 mm, Round **QUOTATION FORM**	**S5.29**
S5131	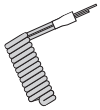	**Wendelrohrpatrone,** 1,3 x 2,3 mm, rechteckig **ANFRAGEFORMULAR**	**Coil Heater,** 1,3 x 2,3 mm, Rectangular **QUOTATION FORM**	**S5.33**
S5135		**Wendelrohrpatrone,** 3,3 mm, rund **ANFRAGEFORMULAR**	**Coil Heater,** 3,3 mm, Round **QUOTATION FORM**	**S5.37**
S5136		**Wendelrohrpatrone,** 3 x 3 mm, quadratisch **ANFRAGEFORMULAR**	**Coil Heater,** 3 x 3 mm, Square **QUOTATION FORM**	**S5.41**
S5137		**Wendelrohrpatrone,** 2,2 x 4,2 mm, rechteckig **ANFRAGEFORMULAR**	**Coil Heater,** 2,2 x 4,2 mm, Rectangular **QUOTATION FORM**	**S5.45**
S5138		**Wendelrohrpatrone,** 4,6 x 8,6 mm, rechteckig **ANFRAGEFORMULAR**	**Coil Heater,** 4,6 x 8,6 mm, Rectangular **QUOTATION FORM**	**S5.49**
S5150		**Rohrheizkörper** **ANFRAGEFORMULAR**	**Tubular Heating Element** **QUOTATION FORM**	**S5.53**
INFO		**Flexibler Rohrheizkörper,** ○ (rund), □ (quadratisch), ⊃ (D-förmig)	**Flexible Tubular Heater,** ○ (Round), □ (Square), ⊃ (D-shape)	**S5.55**
S5152 **S5155**		**Flexibler Rohrheizkörper,** ○ (rund), 6,5 mm ○ (rund), 8,5 mm	**Flexible Tubular Heater,** ○ (Round), 6,5 mm ○ (Round), 8,5 mm	**S5.57**

Best. Nr. Order No.		Heiz- und Regeltechnik	Mold Heating Technology	Seite Page
S5152 **S5155**		**Flexibler Rohrheizkörper,** ○ (rund) **ANFRAGEFORMULAR**	**Flexible Tubular Heater,** ○ (Round) **QUOTATION FORM**	**S5.58**
S5153 **S5156**		**Flexibler Rohrheizkörper,** □ (quadratisch), 6 mm □ (quadratisch), 8 mm	**Flexible Tubular Heater,** □ (Square), 6 mm □ (Square), 8 mm	**S5.59**
S5153 **S5156**		**Flexibler Rohrheizkörper,** □ (quadratisch) **ANFRAGEFORMULAR**	**Flexible Tubular Heater,** □ (Square) **QUOTATION FORM**	**S5.60**
S5154 **S5157**		**Flexibler Rohrheizkörper,** ○ (D-förmig), 6,5 mm ○ (D-förmig), 8,5 mm	**Flexible Tubular Heater,** ○ (D-shape), 6,5 mm ○ (D-shape), 8,5 mm	**S5.61**
S5154 **S5157**		**Flexibler Rohrheizkörper,** ○ (D-förmig) **ANFRAGEFORMULAR**	**Flexible Tubular Heater,** ○ (D-shape) **QUOTATION FORM**	**S5.62**
S5160		**Flexibler Rohrheizkörper,** einseitiger Anschluss, □ (quadratisch) 4 x 4 **ANFRAGEFORMULAR**	**Flexible Tubular Heater,** One-sided Connection, □ (Square) 4 x 4 **QUOTATION FORM**	**S5.63**
S5201		**Solid-State-Halbleiterrelais**	**Solid State Relay**	**S5.65**
S5202		**Leistungsteil**	**Power-Stage**	**S5.66**
S5210		**Leistungssteller**	**Power Controller**	**S5.67**
S5221		**Temperaturregler**	**Temperature Control Unit**	**S5.68**
S5230		**Temperaturregler** **ANFRAGEFORMULAR**	**Temperature Control Unit** **QUOTATION FORM**	**S5.69**
S5233		**Temperaturregler**	**Temperature Control Unit**	**S5.71**
S5234		**Temperaturregler**	**Temperature Control Unit**	**S5.72**
S5301		***Last/Signal Kabel*** **ANFRAGEFORMULAR**	**Power/Signal Cable** **QUOTATION FORM**	**S5.73**
S5305		**Mehrpolige Steckverbinder,** Gehäuseoberteil	**Multi-pole Connector,** Plug Housing	**S5.75**

WEMA GmbH ▪ D-58515 Lüdenscheid ▪ Kalver Str. 28 ▪ Tel. 0 23 51 / 93 95 - 0 ▪ Fax 0 23 51 / 93 95 - 33 ▪ info@wema.de ▪ www.wema.de

[11/18]

Best. Nr. Order No.		Heiz- und Regeltechnik	Mold Heating Technology	Seite Page
S5306		**Mehrpolige Steckverbinder,** Gehäuseunterteil	**Multi-pole Connector,** Socket Housing	**S5.75**
S5310		**Mehrpolige Steckverbinder,** Steckereinsatz	**Multi-pole Connector,** Male Insert	**S5.76**
S5311		**Mehrpolige Steckverbinder,** Buchseneinsatz	**Multi-pole Connector,** Female Insert	**S5.76**
INFO	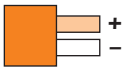	**Thermofühler-Farbtabelle**	**Thermocouple Colour Chart**	**S5.77**
S5401		**Einschraubthermoelement** Fe-CuNi, Type J	**Thermocouple,** Thread Connection, Fe-CuNi, Type J	**S5.78**
S5402		**Einschraubwiderstandsfühler** 2 x PT 50	**Resistance Thermocouple** Thread Connection, 2 x PT 50	**S5.78**
S5405		**Thermoelement,** Schraubbefestigung Fe-CuNi, Type J	**Thermocouple,** Screwing Connection, Fe-CuNi, Type J	**S5.79**
S5406		**Thermoelement,** Bajonettverschluss Fe-CuNi, Type J	**Thermocouple,** with Bayonet, Fe-CuNi, Type J	**S5.80**
S5407		**Montagenippel** für S5406	**Screw-in Nipple** for S5406	**S5.80**
S5420		**Spannbandthermoelement** Abgang: tangential, Fe-CuNi, Type J	**Clamping Band Thermocouple,** Exit: Tangential, Fe-CuNi, Type J	**S5.81**
S5421		**Spannbandthermoelement** Abgang: axial, Fe-CuNi, Type J **ANFRAGEFORMULAR**	**Clamping Band Thermocouple,** Exit: Axial, Fe-CuNi, Type J **QUOTATION FORM**	**S5.82**
S5425		**Messingring-Thermofühler,** Schutzrohr: gerade, Fe-CuNi, Type J **ANFRAGEFORMULAR**	**Collar Brass Thermocouple,** Exit: Straight, Fe-CuNi, Type J **QUOTATION FORM**	**S5.83**
S5426		**Messingring-Thermofühler,** Schutzrohr: schräg 30°, Fe-CuNi, Type J **ANFRAGEFORMULAR**	**Collar Brass Thermocouple,** Exit: 30°, Fe-CuNi, Type J **QUOTATION FORM**	**S5.84**
S5430		**Einstecktthermoelement,** winklig, Fe-CuNi, Type J	**Thermocouple,** Fe-CuNi, Type J	**S5.85**
S5431		**Einsteckwiderstandsfühler,** winklig, 2 x PT 50	**Resistance Thermocouple** angled, 2 x PT 50	**S5.85**

WEMA GmbH ▪ D-58515 Lüdenscheid ▪ Kalver Str. 28 ▪ Tel. 0 23 51 / 93 95 - 0 ▪ Fax 0 23 51 / 93 95 - 33 ▪ info@wema.de ▪ www.wema.de

[11/18]

Best. Nr. Order No.		Heiz- und Regeltechnik	Mold Heating Technology	Seite Page
S5435		**Steckthermoelement** mit Haltelasche, Fe-CuNi, Type J	**Thermocouple, Straight,** Screwing Connection, with Holdclip, Fe-CuNi, Type J	**S5.86**
S5440		**Oberflächenthermoelement,** scheibenförmig, Fe-CuNi, Type J	**Thermocouple,** Disk Shaped, Fe-CuNi, Type J	**S5.86**
S5445		**Winkelthermoelement** mit Verschraubung M8x1, Fe-CuNi, Type J	**Thermocouple,** 90°, Screwing Connection, Fe-CuNi, Type J	**S5.87**
S5450		**Mantelthermoelement,** flexibel, hochverdichtet Fe-CuNi, Type J	**Sheath Thermocouple,** Flexible, High Compressed Fe-CuNi, Type J	**S5.87**
S5460 **S5461**	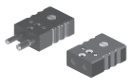	**Thermo-Stecker, Thermo-Buchse,** Standard	**Thermo-plug, Thermo-socket,** Standard	**S5.88**
S5462		**Kabel-Zugentlastung** für S5460/S5461	**Strain Relief** for S5460/S5461	**S5.88**
S5465 **S5466**		**Thermo-Stecker, Thermo-Buchse,** Mini	**Thermo-plug, Thermo-socket,** Mini	**S5.89**
S5467		**Kabel-Zugentlastung** für S5465/S5466	**Strain Relief** for S5465/S5466	**S5.89**
S5470		**Thermofühler Leitung**	**Thermocouple Lead**	**S5.90**

INFO

Hochleistungs-Heizpatrone

High-duty Cartridge Heater

S5101/ . . . (S5.2 – S5.26)

S5105/ . . . (S5.9 – S5.26)

S5110/ . . . (S5.13 – S5.26)

S5115/ . . . (S5.13 – S5.26)

Technische Spezifikationen:

Technical specifications:

Best. Nr. / Order No.		S5101	S5105	S5110	S5115
Patronenmantel Cartridge sheath		CrNi-Stahl / CrNi-steel			
Isoliermaterial Insulation material		hochverdichtetes MgO / high compressed MgO			MgO
Heizleiterwerkstoff Heat conductor		NiCr 8020			
Arbeitstemperatur Operating temperature	°C	max. 750			max. 350
Isolationswiderstand (kalt) Insulation resistance (cold)		≥ 5 MΩ bei 500 V / ≥ 5 MΩ at 500 V			
max. Gesamtlänge (gestreckt) max. total straight length	mm	~3.000			~4.000
Längentoleranz (kalt) Length tolerance (cold)	%	± 1,5			
Manteloberflächenbelastung Surface loading	W/cm²	max. 30	max. 30	max. 10	max. 6 - 7
Anschlussspannung (max.) Voltage (max.)	ø6,5-10 ø12+12,5 ø12-20	250 V 400 V 480 V		480 V	
Hochspannungsfestigkeit High voltage stability	V-AC	1500			
Anschlussleitungen (Standard) Leads (Standard)		Glasseiden-Nickellitze / Glass fibre insulated Nickel wire		$T_{max.}$ 300 °C	
Thermoelement Thermocouple		Typ L ab Lager (andere auf Anfrage) / Type L from stock (others on request)		auf Anfrage / on request	

Hochleistungs-Heizpatrone, geschliffen, metrische Abmessungen

High-duty Cartridge Heater, Ground, Metric Dimensions

L2 = 300 mm
ohne Thermofühler / without thermocouple

S5101/ . . .

nach DIN VDE 0721
Sonderanfertigungen siehe Seiten S5.14 bis S5.26

acc. to DIN VDE 0721
For custom made sizes ref. to pages S5.14 up to S5.26

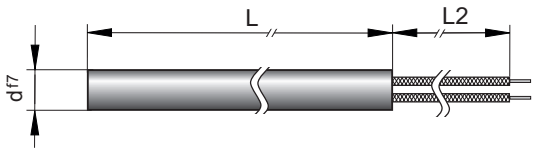

d	L	P [Watt]	L2	Best. Nr. / Order No.
6,5	40	100	300	S5101/ 6,5x 40x 100x 300
		125		S5101/ 6,5x 40x 125x 300
		160		S5101/ 6,5x 40x 160x 300
		175		S5101/ 6,5x 40x 175x 300
		200		S5101/ 6,5x 40x 200x 300
6,5	50	100	300	S5101/ 6,5x 50x 100x 300
		125		S5101/ 6,5x 50x 125x 300
		160		S5101/ 6,5x 50x 160x 300
		200		S5101/ 6,5x 50x 200x 300
		250		S5101/ 6,5x 50x 250x 300
6,5	60	125	300	S5101/ 6,5x 60x 125x 300
		160		S5101/ 6,5x 60x 160x 300
		200		S5101/ 6,5x 60x 200x 300
		250		S5101/ 6,5x 60x 250x 300
		315		S5101/ 6,5x 60x 315x 300
6,5	80	125	300	S5101/ 6,5x 80x 125x 300
		160		S5101/ 6,5x 80x 160x 300
		180		S5101/ 6,5x 80x 180x 300
		200		S5101/ 6,5x 80x 200x 300
		250		S5101/ 6,5x 80x 250x 300
		280		S5101/ 6,5x 80x 280x 300
		315		S5101/ 6,5x 80x 315x 300
		350		S5101/ 6,5x 80x 350x 300
6,5	100	100	300	S5101/ 6,5x 100x 100x 300
		160		S5101/ 6,5x 100x 160x 300
		200		S5101/ 6,5x 100x 200x 300
		250		S5101/ 6,5x 100x 250x 300
		315		S5101/ 6,5x 100x 315x 300
		350		S5101/ 6,5x 100x 350x 300
		400		S5101/ 6,5x 100x 400x 300
6,5	130	220	300	S5101/ 6,5x 130x 220x 300
		350		S5101/ 6,5x 130x 350x 300
6,5	160	350	300	S5101/ 6,5x 160x 350x 300
		400		S5101/ 6,5x 160x 400x 300
8	40	100	300	S5101/ 8x 40x 100x 300
		160		S5101/ 8x 40x 160x 300
		200		S5101/ 8x 40x 200x 300
		250		S5101/ 8x 40x 250x 300
8	50	125	300	S5101/ 8x 50x 125x 300
		160		S5101/ 8x 50x 160x 300
		200		S5101/ 8x 50x 200x 300
		250		S5101/ 8x 50x 250x 300
		315		S5101/ 8x 50x 315x 300
8	60	100	300	S5101/ 8x 60x 100x 300
		125		S5101/ 8x 60x 125x 300
		140		S5101/ 8x 60x 140x 300
		160		S5101/ 8x 60x 160x 300
		200		S5101/ 8x 60x 200x 300
		250		S5101/ 8x 60x 250x 300
		280		S5101/ 8x 60x 280x 300
		315		S5101/ 8x 60x 315x 300
8	80	160	300	S5101/ 8x 80x 160x 300
		200		S5101/ 8x 80x 200x 300

d	L	P [Watt]	L2	Best. Nr. / Order No.
8	80	250	300	S5101/ 8x 80x 250x 300
		315		S5101/ 8x 80x 315x 300
		400		S5101/ 8x 80x 400x 300
		500		S5101/ 8x 80x 500x 300
8	100	200	300	S5101/ 8x 100x 200x 300
		250		S5101/ 8x 100x 250x 300
		280		S5101/ 8x 100x 280x 300
		315		S5101/ 8x 100x 315x 300
		400		S5101/ 8x 100x 400x 300
8	130	250	300	S5101/ 8x 130x 250x 300
		315		S5101/ 8x 130x 315x 300
		400		S5101/ 8x 130x 400x 300
8	160	200	300	S5101/ 8x 160x 200x 300
10	40	100	300	S5101/ 10x 40x 100x 300
		125		S5101/ 10x 40x 125x 300
		200		S5101/ 10x 40x 200x 300
		250		S5101/ 10x 40x 250x 300
		315		S5101/ 10x 40x 315x 300
10	50	100	300	S5101/ 10x 50x 100x 300
		160		S5101/ 10x 50x 160x 300
		200		S5101/ 10x 50x 200x 300
		250		S5101/ 10x 50x 250x 300
		315		S5101/ 10x 50x 315x 300
		400		S5101/ 10x 50x 400x 300
10	60	125	300	S5101/ 10x 60x 125x 300
		160		S5101/ 10x 60x 160x 300
		200		S5101/ 10x 60x 200x 300
		250		S5101/ 10x 60x 250x 300
		315		S5101/ 10x 60x 315x 300
		400		S5101/ 10x 60x 400x 300
		500		S5101/ 10x 60x 500x 300
10	80	160	300	S5101/ 10x 80x 160x 300
		200		S5101/ 10x 80x 200x 300
		250		S5101/ 10x 80x 250x 300
		315		S5101/ 10x 80x 315x 300
		400		S5101/ 10x 80x 400x 300
		500		S5101/ 10x 80x 500x 300
		630		S5101/ 10x 80x 630x 300
10	100	160	300	S5101/ 10x 100x 160x 300
		200		S5101/ 10x 100x 200x 300
		250		S5101/ 10x 100x 250x 300
		315		S5101/ 10x 100x 315x 300
		400		S5101/ 10x 100x 400x 300
		500		S5101/ 10x 100x 500x 300
		560		S5101/ 10x 100x 560x 300
		630		S5101/ 10x 100x 630x 300
		800		S5101/ 10x 100x 800x 300
10	130	315	300	S5101/ 10x 130x 315x 300
		400		S5101/ 10x 130x 400x 300
		500		S5101/ 10x 130x 500x 300
		630		S5101/ 10x 130x 630x 300
		800		S5101/ 10x 130x 800x 300
10	160	400	300	S5101/ 10x 160x 400x 300

WEMA GmbH ▪ D-58515 Lüdenscheid ▪ Kalver Str. 28 ▪ Tel. 0 23 51 / 93 95 - 0 ▪ Fax 0 23 51 / 93 95 - 33 ▪ info@wema.de ▪ www.wema.de
[11/18]

Hochleistungs-Heizpatrone, geschliffen, metrische Abmessungen

High-duty Cartridge Heater, Ground, Metric Dimensions

L2 = 300 mm
ohne Thermofühler / without thermocouple

S5101/ . . .

nach DIN VDE 0721
Sonderanfertigungen siehe Seiten S5.14 bis S5.26

acc. to DIN VDE 0721
For custom made sizes ref. to pages S5.14 up to S5.26

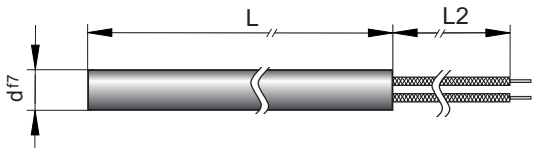

d	L	P [Watt]	L2	Best. Nr. / Order No.
10	160	630	300	S5101/ 10x 160x 630x 300
10	200	400	300	S5101/ 10x 200x 400x 300
		630		S5101/ 10x 200x 630x 300
10	250	630	300	S5101/ 10x 250x 630x 300
		800		S5101/ 10x 250x 800x 300
		1000		S5101/ 10x 250x 1000x 300
12,5	40	100	300	S5101/12,5x 40x 100x 300
		160		S5101/12,5x 40x 160x 300
		200		S5101/12,5x 40x 200x 300
		250		S5101/12,5x 40x 250x 300
		315		S5101/12,5x 40x 315x 300
		400		S5101/12,5x 40x 400x 300
12,5	50	100	300	S5101/12,5x 50x 100x 300
		125		S5101/12,5x 50x 125x 300
		160		S5101/12,5x 50x 160x 300
		200		S5101/12,5x 50x 200x 300
		250		S5101/12,5x 50x 250x 300
		315		S5101/12,5x 50x 315x 300
		400		S5101/12,5x 50x 400x 300
		500		S5101/12,5x 50x 500x 300
12,5	60	125	300	S5101/12,5x 60x 125x 300
		160		S5101/12,5x 60x 160x 300
		200		S5101/12,5x 60x 200x 300
		250		S5101/12,5x 60x 250x 300
		315		S5101/12,5x 60x 315x 300
		400		S5101/12,5x 60x 400x 300
		500		S5101/12,5x 60x 500x 300
12,5	80	200	300	S5101/12,5x 80x 200x 300
		250		S5101/12,5x 80x 250x 300
		315		S5101/12,5x 80x 315x 300
		400		S5101/12,5x 80x 400x 300
		500		S5101/12,5x 80x 500x 300
		630		S5101/12,5x 80x 630x 300
		800		S5101/12,5x 80x 800x 300
12,5	100	250	300	S5101/12,5x 100x 250x 300
		315		S5101/12,5x 100x 315x 300
		400		S5101/12,5x 100x 400x 300
		500		S5101/12,5x 100x 500x 300
		630		S5101/12,5x 100x 630x 300
		800		S5101/12,5x 100x 800x 300
		1000		S5101/12,5x 100x 1000x 300
12,5	130	400	300	S5101/12,5x 130x 400x 300
		500		S5101/12,5x 130x 500x 300
		630		S5101/12,5x 130x 630x 300
		800		S5101/12,5x 130x 800x 300
		1000		S5101/12,5x 130x 1000x 300
12,5	160	500	300	S5101/12,5x 160x 500x 300
		630		S5101/12,5x 160x 630x 300
		800		S5101/12,5x 160x 800x 300
		1000		S5101/12,5x 160x 1000x 300
		1250		S5101/12,5x 160x 1250x 300
12,5	180	800	300	S5101/12,5x 180x 800x 300
		1000		S5101/12,5x 180x 1000x 300

d	L	P [Watt]	L2	Best. Nr. / Order No.
12,5	200	630	300	S5101/12,5x 200x 630x 300
		800		S5101/12,5x 200x 800x 300
12,5	250	800	300	S5101/12,5x 250x 800x 300
		900		S5101/12,5x 250x 900x 300
		1500		S5101/12,5x 250x 1500x 300
12,5	300	600	300	S5101/12,5x 300x 600x 300
		1500		S5101/12,5x 300x 1500x 300
		2000		S5101/12,5x 300x 2000x 300
16	40	100	300	S5101/ 16x 40x 100x 300
		160		S5101/ 16x 40x 160x 300
		200		S5101/ 16x 40x 200x 300
		250		S5101/ 16x 40x 250x 300
		315		S5101/ 16x 40x 315x 300
		400		S5101/ 16x 40x 400x 300
		500		S5101/ 16x 40x 500x 300
16	50	160	300	S5101/ 16x 50x 160x 300
		200		S5101/ 16x 50x 200x 300
		250		S5101/ 16x 50x 250x 300
		315		S5101/ 16x 50x 315x 300
		400		S5101/ 16x 50x 400x 300
		500		S5101/ 16x 50x 500x 300
		630		S5101/ 16x 50x 630x 300
16	60	160	300	S5101/ 16x 60x 160x 300
		200		S5101/ 16x 60x 200x 300
		250		S5101/ 16x 60x 250x 300
		315		S5101/ 16x 60x 315x 300
		400		S5101/ 16x 60x 400x 300
		500		S5101/ 16x 60x 500x 300
		630		S5101/ 16x 60x 630x 300
16	80	250	300	S5101/ 16x 80x 250x 300
		315		S5101/ 16x 80x 315x 300
		400		S5101/ 16x 80x 400x 300
		500		S5101/ 16x 80x 500x 300
		630		S5101/ 16x 80x 630x 300
		800		S5101/ 16x 80x 800x 300
		1000		S5101/ 16x 80x 1000x 300
16	100	315	300	S5101/ 16x 100x 315x 300
		400		S5101/ 16x 100x 400x 300
		500		S5101/ 16x 100x 500x 300
		630		S5101/ 16x 100x 630x 300
		800		S5101/ 16x 100x 800x 300
		1000		S5101/ 16x 100x 1000x 300
		1250		S5101/ 16x 100x 1250x 300
16	130	500	300	S5101/ 16x 130x 500x 300
		630		S5101/ 16x 130x 630x 300
		800		S5101/ 16x 130x 800x 300
		1000		S5101/ 16x 130x 1000x 300
		1400		S5101/ 16x 130x 1400x 300
16	160	630	300	S5101/ 16x 160x 630x 300
		800		S5101/ 16x 160x 800x 300
		1000		S5101/ 16x 160x 1000x 300
		1250		S5101/ 16x 160x 1250x 300
		1600		S5101/ 16x 160x 1600x 300

Hochleistungs-Heizpatrone, geschliffen, metrische Abmessungen

High-duty Cartridge Heater, Ground, Metric Dimensions

L2 = 300 mm
ohne Thermofühler / without thermocouple

S5101/ . . .

nach DIN VDE 0721
Sonderanfertigungen siehe Seiten S5.14 bis S5.26

acc. to DIN VDE 0721
For custom made sizes ref. to pages S5.14 up to S5.26

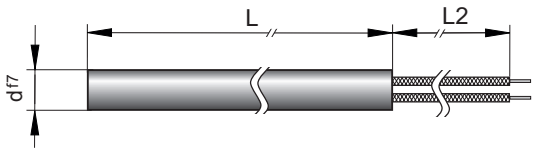

d	L	P [Watt]	L2	Best. Nr. / Order No.
16	180	1000	300	S5101/ 16x 180x 1000x 300
		1250		S5101/ 16x 180x 1250x 300
		1800		S5101/ 16x 180x 1800x 300
16	200	800	300	S5101/ 16x 200x 800x 300
		1000		S5101/ 16x 200x 1000x 300
		1250		S5101/ 16x 200x 1250x 300
		1600		S5101/ 16x 200x 1600x 300
		2000		S5101/ 16x 200x 2000x 300
16	250	1000	300	S5101/ 16x 250x 1000x 300
		1250		S5101/ 16x 250x 1250x 300
		1600		S5101/ 16x 250x 1600x 300
		2000		S5101/ 16x 250x 2000x 300
16	300	1250	300	S5101/ 16x 300x 1250x 300
		1800		S5101/ 16x 300x 1800x 300
20	50	200	300	S5101/ 20x 50x 200x 300
		250		S5101/ 20x 50x 250x 300
		315		S5101/ 20x 50x 315x 300
		400		S5101/ 20x 50x 400x 300
20	60	200	300	S5101/ 20x 60x 200x 300
		315		S5101/ 20x 60x 315x 300
		500		S5101/ 20x 60x 500x 300
		630		S5101/ 20x 60x 630x 300
		800		S5101/ 20x 60x 800x 300
20	80	400	300	S5101/ 20x 80x 400x 300
		500		S5101/ 20x 80x 500x 300
		630		S5101/ 20x 80x 630x 300
		800		S5101/ 20x 80x 800x 300
		1000		S5101/ 20x 80x 1000x 300
		1250		S5101/ 20x 80x 1250x 300
20	100	400	300	S5101/ 20x 100x 400x 300
		630		S5101/ 20x 100x 630x 300
		800		S5101/ 20x 100x 800x 300
		1000		S5101/ 20x 100x 1000x 300
		1250		S5101/ 20x 100x 1250x 300
		1600		S5101/ 20x 100x 1600x 300
20	130	630	300	S5101/ 20x 130x 630x 300
		800		S5101/ 20x 130x 800x 300
		1000		S5101/ 20x 130x 1000x 300
		1250		S5101/ 20x 130x 1250x 300
		1600		S5101/ 20x 130x 1600x 300
		2000		S5101/ 20x 130x 2000x 300
20	160	1000	300	S5101/ 20x 160x 1000x 300
		1250		S5101/ 20x 160x 1250x 300
		1600		S5101/ 20x 160x 1600x 300
		2000		S5101/ 20x 160x 2000x 300
		2500		S5101/ 20x 160x 2500x 300
20	200	1250	300	S5101/ 20x 200x 1250x 300
		1600		S5101/ 20x 200x 1600x 300
		2000		S5101/ 20x 200x 2000x 300
		2500		S5101/ 20x 200x 2500x300
		3150		S5101/ 20x 200x 3150x 300
20	250	1600	300	S5101/ 20x 250x 1600x 300
		2000		S5101/ 20x 250x 2000x 300

d	L	P [Watt]	L2	Best. Nr. / Order No.
20	250	2500	300	S5101/ 20x 250x 2500x 300
		3150		S5101/ 20x 250x 3150x 300
20	300	2000	300	S5101/ 20x 300x 2000x 300
		2500		S5101/ 20x 300x 2500x 300
		3150		S5101/ 20x 300x 3150x 300
		4000		S5101/ 20x 300x 4000x 300

WEMA GmbH ▪ D-58515 Lüdenscheid ▪ Kalver Str. 28 ▪ Tel. 0 23 51 / 93 95 - 0 ▪ Fax 0 23 51 / 93 95 - 33 ▪ info@wema.de ▪ www.wema.de
[11/18]

Hochleistungs-Heizpatrone, geschliffen, metrische Abmessungen

High-duty Cartridge Heater, Ground, Metric Dimensions

L2 = 500 mm
mit Thermofühler / with thermocouple

S5101/ . . .

nach DIN VDE 0721
Sonderanfertigungen siehe Seiten S5.14 bis S5.26

acc. to DIN VDE 0721
For custom made sizes ref. to pages S5.14 up to S5.26

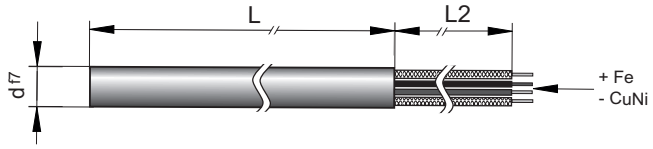

d	L	P [Watt]	L2	Best. Nr. / Order No.
6,5	40	100	500	S5101/ 6,5x 40x 100x500
		125		S5101/ 6,5x 40x 125x500
		160		S5101/ 6,5x 40x 160x500
		175		S5101/ 6,5x 40x 175x500
		200		S5101/ 6,5x 40x 200x500
6,5	50	100	500	S5101/ 6,5x 50x 100x500
		125		S5101/ 6,5x 50x 125x500
		160		S5101/ 6,5x 50x 160x500
		200		S5101/ 6,5x 50x 200x500
		250		S5101/ 6,5x 50x 250x500
6,5	60	125	500	S5101/ 6,5x 60x 125x500
		160		S5101/ 6,5x 60x 160x500
		200		S5101/ 6,5x 60x 200x500
		250		S5101/ 6,5x 60x 250x500
		315		S5101/ 6,5x 60x 315x500
6,5	80	125	500	S5101/ 6,5x 80x 125x500
		160		S5101/ 6,5x 80x 160x500
		180		S5101/ 6,5x 80x 180x500
		200		S5101/ 6,5x 80x 200x500
		250		S5101/ 6,5x 80x 250x500
		280		S5101/ 6,5x 80x 280x500
		315		S5101/ 6,5x 80x 315x500
		350		S5101/ 6,5x 80x 350x500
6,5	100	100	500	S5101/ 6,5x100x 100x500
		160		S5101/ 6,5x100x 160x500
		200		S5101/ 6,5x100x 200x500
		250		S5101/ 6,5x100x 250x500
		315		S5101/ 6,5x100x 315x500
		350		S5101/ 6,5x100x 350x500
		400		S5101/ 6,5x100x 400x500
8	40	100	500	S5101/ 8x 40x 100x500
		160		S5101/ 8x 40x 160x500
		200		S5101/ 8x 40x 200x500
		250		S5101/ 8x 40x 250x500
8	50	125	500	S5101/ 8x 50x 125x500
		160		S5101/ 8x 50x 160x500
		200		S5101/ 8x 50x 200x500
		250		S5101/ 8x 50x 250x500
		315		S5101/ 8x 50x 315x500
8	60	100	500	S5101/ 8x 60x 100x500
		125		S5101/ 8x 60x 125x500
		140		S5101/ 8x 60x 140x500
		160		S5101/ 8x 60x 160x500
		200		S5101/ 8x 60x 200x500
		250		S5101/ 8x 60x 250x500
		280		S5101/ 8x 60x 280x500
		315		S5101/ 8x 60x 315x500
8	80	160	500	S5101/ 8x 80x 160x500
		200		S5101/ 8x 80x 200x500
		250		S5101/ 8x 80x 250x500
		315		S5101/ 8x 80x 315x500
		400		S5101/ 8x 80x 400x500
		500		S5101/ 8x 80x 500x500

d	L	P [Watt]	L2	Best. Nr. / Order No.
8	100	200	500	S5101/ 8x100x 200x500
		250		S5101/ 8x100x 250x500
		280		S5101/ 8x100x 280x500
		315		S5101/ 8x100x 315x500
		400		S5101/ 8x100x 400x500
8	130	250	500	S5101/ 8x130x 250x500
		315		S5101/ 8x130x 315x500
		400		S5101/ 8x130x 400x500
10	40	100	500	S5101/ 10x 40x 100x500
		125		S5101/ 10x 40x 125x500
		200		S5101/ 10x 40x 200x500
		250		S5101/ 10x 40x 250x500
		315		S5101/ 10x 40x 315x500
10	50	100	500	S5101/ 10x 50x 100x500
		160		S5101/ 10x 50x 160x500
		200		S5101/ 10x 50x 200x500
		250		S5101/ 10x 50x 250x500
		315		S5101/ 10x 50x 315x500
		400		S5101/ 10x 50x 400x500
10	60	125	500	S5101/ 10x 60x 125x500
		160		S5101/ 10x 60x 160x500
		200		S5101/ 10x 60x 200x500
		250		S5101/ 10x 60x 250x500
		315		S5101/ 10x 60x 315x500
		400		S5101/ 10x 60x 400x500
		500		S5101/ 10x 60x 500x500
10	80	160	500	S5101/ 10x 80x 160x500
		200		S5101/ 10x 80x 200x500
		250		S5101/ 10x 80x 250x500
		315		S5101/ 10x 80x 315x500
		400		S5101/ 10x 80x 400x500
		500		S5101/ 10x 80x 500x500
		630		S5101/ 10x 80x 630x500
10	100	160	500	S5101/ 10x100x 160x500
		200		S5101/ 10x100x 200x500
		250		S5101/ 10x100x 250x500
		315		S5101/ 10x100x 315x500
		400		S5101/ 10x100x 400x500
		500		S5101/ 10x100x 500x500
		560		S5101/ 10x100x 560x500
		630		S5101/ 10x100x 630x500
		800		S5101/ 10x100x 800x500
10	130	315	500	S5101/ 10x130x 315x500
		400		S5101/ 10x130x 400x500
		500		S5101/ 10x130x 500x500
		630		S5101/ 10x130x 630x500
		800		S5101/ 10x130x 800x500
10	160	400	500	S5101/ 10x160x 400x500
		630		S5101/ 10x160x 630x500
12,5	40	100	500	S5101/ 12,5x 40x 100x500
		160		S5101/ 12,5x 40x 160x500
		200		S5101/ 12,5x 40x 200x500
		250		S5101/ 12,5x 40x 250x500

Hochleistungs-Heizpatrone, geschliffen, metrische Abmessungen

High-duty Cartridge Heater, Ground, Metric Dimensions

d	L	P [Watt]	L2	Best. Nr. / Order No.
12,5	40	315	500	S5101/ 12,5x 40x 315x500
		400		S5101/ 12,5x 40x 400x500
12,5	50	100	500	S5101/ 12,5x 50x 100x500
		125		S5101/ 12,5x 50x 125x500
		160		S5101/ 12,5x 50x 160x500
		200		S5101/ 12,5x 50x 200x500
		250		S5101/ 12,5x 50x 250x500
		315		S5101/ 12,5x 50x 315x500
		400		S5101/ 12,5x 50x 400x500
		500		S5101/ 12,5x 50x 500x500
12,5	60	125	500	S5101/ 12,5x 60x 125x500
		160		S5101/ 12,5x 60x 160x500
		200		S5101/ 12,5x 60x 200x500
		250		S5101/ 12,5x 60x 250x500
		315		S5101/ 12,5x 60x 315x500
		400		S5101/ 12,5x 60x 400x500
		500		S5101/ 12,5x 60x 500x500
12,5	80	200	500	S5101/ 12,5x 80x 200x500
		250		S5101/ 12,5x 80x 250x500
		315		S5101/ 12,5x 80x 315x500
		400		S5101/ 12,5x 80x 400x500
		500		S5101/ 12,5x 80x 500x500
		630		S5101/ 12,5x 80x 630x500
		800		S5101/ 12,5x 80x 800x500
12,5	100	250	500	S5101/ 12,5x100x 250x500
		315		S5101/ 12,5x100x 315x500
		400		S5101/ 12,5x100x 400x500
		500		S5101/ 12,5x100x 500x500
		630		S5101/ 12,5x100x 630x500
		800		S5101/ 12,5x100x 800x500
		1000		S5101/ 12,5x100x1000x500
12,5	130	400	500	S5101/ 12,5x130x 400x500
		500		S5101/ 12,5x130x 500x500
		630		S5101/ 12,5x130x 630x500
		800		S5101/ 12,5x130x 800x500
		1000		S5101/ 12,5x130x1000x500
12,5	160	500	500	S5101/ 12,5x160x 500x500
		630		S5101/ 12,5x160x 630x500
		800		S5101/ 12,5x160x 800x500
		1000		S5101/ 12,5x160x1000x500
		1250		S5101/ 12,5x160x1250x500
12,5	180	800	500	S5101/ 12,5x180x 800x500
		1000		S5101/ 12,5x180x1000x500
12,5	200	630	500	S5101/ 12,5x200x 630x500
		800		S5101/ 12,5x200x 800x500
16	40	100	500	S5101/ 16x 40x 100x500
		160		S5101/ 16x 40x 160x500
		200		S5101/ 16x 40x 200x500
		250		S5101/ 16x 40x 250x500
		315		S5101/ 16x 40x 315x500
		400		S5101/ 16x 40x 400x500
		500		S5101/ 16x 40x 500x500
		160		S5101/ 16x 50x 160x500
16	50	200	500	S5101/ 16x 50x 200x500
		250		S5101/ 16x 50x 250x500
		315		S5101/ 16x 50x 315x500
		400		S5101/ 16x 50x 400x500
		500		S5101/ 16x 50x 500x500
		630		S5101/ 16x 50x 630x500
16	60	160	500	S5101/ 16x 60x 160x500
		200		S5101/ 16x 60x 200x500
		250		S5101/ 16x 60x 250x500
		315		S5101/ 16x 60x 315x500
		400		S5101/ 16x 60x 400x500
		500		S5101/ 16x 60x 500x500
		630		S5101/ 16x 60x 630x500
16	80	250	500	S5101/ 16x 80x 250x500
		315		S5101/ 16x 80x 315x500
		400		S5101/ 16x 80x 400x500
		500		S5101/ 16x 80x 500x500

d	L	P [Watt]	L2	Best. Nr. / Order No.
16	80	630	500	S5101/ 16x 80x 630x500
		800		S5101/ 16x 80x 800x500
		1000		S5101/ 16x 80x1000x500
16	100	315	500	S5101/ 16x100x 315x500
		400		S5101/ 16x100x 400x500
		500		S5101/ 16x100x 500x500
		630		S5101/ 16x100x 630x500
		800		S5101/ 16x100x 800x500
		1000		S5101/ 16x100x1000x500
		1250		S5101/ 16x100x1250x500
16	130	500	500	S5101/ 16x130x 500x500
		630		S5101/ 16x130x 630x500
		800		S5101/ 16x130x 800x500
		1000		S5101/ 16x130x1000x500
		1400		S5101/ 16x130x1400x500
16	160	630	500	S5101/ 16x160x 630x500
		800		S5101/ 16x160x 800x500
		1000		S5101/ 16x160x1000x500
		1250		S5101/ 16x160x1250x500
		1600		S5101/ 16x160x1600x500
16	180	1000	500	S5101/ 16x180x1000x500
		1250		S5101/ 16x180x1250x500
		1800		S5101/ 16x180x1800x500
16	200	800	500	S5101/ 16x200x 800x500
		1000		S5101/ 16x200x1000x500
		1250		S5101/ 16x200x1250x500
		1600		S5101/ 16x200x1600x500
		2000		S5101/ 16x200x2000x500
16	250	1000	500	S5101/ 16x250x1000x500
		1250		S5101/ 16x250x1250x500
		1600		S5101/ 16x250x1600x500
		2000		S5101/ 16x250x2000x500
16	300	1250	500	S5101/ 16x300x1250x500
		1800		S5101/ 16x300x1800x500
20	80	400	500	S5101/ 20x 80x 400x500
		500		S5101/ 20x 80x 500x500
		630		S5101/ 20x 80x 630x500
		800		S5101/ 20x 80x 800x500
		1000		S5101/ 20x 80x1000x500
		1250		S5101/ 20x 80x1250x500
20	100	400	500	S5101/ 20x100x 400x500
		630		S5101/ 20x100x 630x500
		800		S5101/ 20x100x 800x500
		1000		S5101/ 20x100x1000x500
		1250		S5101/ 20x100x1250x500
		1600		S5101/ 20x100x1600x500
20	130	630	500	S5101/ 20x130x 630x500
		800		S5101/ 20x130x 800x500
		1000		S5101/ 20x130x1000x500
		1250		S5101/ 20x130x1250x500
		1600		S5101/ 20x130x1600x500
		2000		S5101/ 20x130x2000x500
20	160	1000	500	S5101/ 20x160x1000x500
		1250		S5101/ 20x160x1250x500
		1600		S5101/ 20x160x1600x500
		2000		S5101/ 20x160x2000x500
		2500		S5101/ 20x160x2500x500
20	200	1250	500	S5101/ 20x200x1250x500
		1600		S5101/ 20x200x1600x500
		2000		S5101/ 20x200x2000x500
		2500		S5101/ 20x200x2500x500
		3150		S5101/ 20x200x3150x500
20	250	1600	500	S5101/ 20x250x1600x500
		2000		S5101/ 20x250x2000x500
		2500		S5101/ 20x250x2500x500
		3150		S5101/ 20x250x3150x500
20	300	2000	500	S5101/ 20x300x2000x500
		2500		S5101/ 20x300x2500x500
		3150		S5101/ 20x300x3150x500
		4000		S5101/ 20x300x4000x500

WEMA GmbH ▪ D-58515 Lüdenscheid ▪ Kalver Str. 28 ▪ Tel. 0 23 51 / 93 95 - 0 ▪ Fax 0 23 51 / 93 95 - 33 ▪ info@wema.de ▪ www.wema.de

[11/18]

Hochleistungs-Heizpatrone, geschliffen, metrische Abmessungen

High-duty Cartridge Heater, Ground, Metric Dimensions

L2 = 1000 mm
ohne Thermofühler / without thermocouple

S5101/ . . .

nach DIN VDE 0721
Sonderanfertigungen siehe Seiten S5.14 bis S5.26

acc. to DIN VDE 0721
For custom made sizes ref. to pages S5.14 up to S5.26

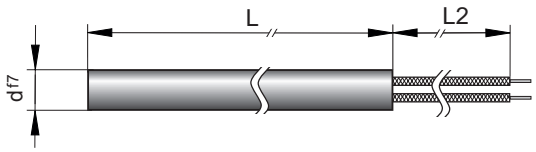

d	L	P [Watt]	L2	Best. Nr. / Order No.
6,5	40	100	1000	S5101/ 6,5x 40x100x1000
		125		S5101/ 6,5x 40x125x1000
		160		S5101/ 6,5x 40x160x1000
		175		S5101/ 6,5x 40x175x1000
		200		S5101/ 6,5x 40x200x1000
6,5	50	100	1000	S5101/ 6,5x 50x100x1000
		160		S5101/ 6,5x 50x160x1000
		200		S5101/ 6,5x 50x200x1000
		250		S5101/ 6,5x 50x250x1000
6,5	60	125	1000	S5101/ 6,5x 60x125x1000
		200		S5101/ 6,5x 60x200x1000
		250		S5101/ 6,5x 60x250x1000
6,5	80	125	1000	S5101/ 6,5x 80x125x1000
		200		S5101/ 6,5x 80x200x1000
		250		S5101/ 6,5x 80x250x1000
		315		S5101/ 6,5x 80x315x1000
6,5	100	160	1000	S5101/ 6,5x100x160x1000
		250		S5101/ 6,5x100x250x1000
		350		S5101/ 6,5x100x350x1000
6,5	130	220	1000	S5101/ 6,5x130x220x1000
		350		S5101/ 6,5x130x350x1000
8	40	100	1000	S5101/ 8x 40x100x1000
		160		S5101/ 8x 40x160x1000
		200		S5101/ 8x 40x200x1000
		250		S5101/ 8x 40x250x1000
8	50	125	1000	S5101/ 8x 50x125x1000
		200		S5101/ 8x 50x200x1000
		250		S5101/ 8x 50x250x1000
		315		S5101/ 8x 50x315x1000
8	60	125	1000	S5101/ 8x 60x125x1000
		200		S5101/ 8x 60x200x1000
		250		S5101/ 8x 60x250x1000
		280		S5101/ 8x 60x280x1000
8	80	200	1000	S5101/ 8x 80x200x1000
		315		S5101/ 8x 80x315x1000
		400		S5101/ 8x 80x400x1000
8	100	200	1000	S5101/ 8x100x200x1000
		250		S5101/ 8x100x250x1000
		315		S5101/ 8x100x315x1000
		400		S5101/ 8x100x400x1000
8	130	250	1000	S5101/ 8x130x250x1000
		315		S5101/ 8x130x315x1000
		400		S5101/ 8x130x400x1000
8	160	200	1000	S5101/ 8x160x200x1000
10	40	100	1000	S5101/ 10x 40x100x1000
		125		S5101/ 10x 40x125x1000
		200		S5101/ 10x 40x200x1000
		315		S5101/ 10x 40x315x1000
10	50	100	1000	S5101/ 10x 50x100x1000
		160		S5101/ 10x 50x160x1000
		200		S5101/ 10x 50x200x1000
		250		S5101/ 10x 50x250x1000
10	50	400	1000	S5101/ 10x 50x400x1000

d	L	P [Watt]	L2	Best. Nr. / Order No.
10	60	180	1000	S5101/ 10x 60x200x1000
		250		S5101/ 10x 60x250x1000
		315		S5101/ 10x 60x315x1000
		400		S5101/ 10x 60x400x1000
		500		S5101/ 10x 60x500x1000
10	80	160	1000	S5101/ 10x 80x160x1000
		250		S5101/ 10x 80x250x1000
		315		S5101/ 10x 80x315x1000
		400		S5101/ 10x 80x400x1000
		500		S5101/ 10x 80x500x1000
		630		S5101/ 10x 80x630x1000
10	100	220	1000	S5101/ 10x100x220x1000
		250		S5101/ 10x100x250x1000
		315		S5101/ 10x100x315x1000
		400		S5101/ 10x100x400x1000
		500		S5101/ 10x100x500x1000
		630		S5101/ 10x100x630x1000
		850		S5101/ 10x100x850x1000
10	130	315	1000	S5101/ 10x130x315x1000
		400		S5101/ 10x130x400x1000
		500		S5101/ 10x130x500x1000
		630		S5101/ 10x130x630x1000
		800		S5101/ 10x130x800x1000
10	160	400	1000	S5101/ 10x160x 400x1000
		630		S5101/ 10x160x 630x1000
10	200	400	1000	S5101/ 10x200x 400x1000
		630		S5101/ 10x200x 630x1000
12,5	40	250	1000	S5101/ 12,5x 40x 250x1000
		400		S5101/ 12,5x 40x 400x1000
12,5	60	200	1000	S5101/ 12,5x 60x 200x1000
		315		S5101/ 12,5x 60x 315x1000
12,5	80	250	1000	S5101/ 12,5x 80x 250x1000
		315		S5101/ 12,5x 80x 315x1000
		500		S5101/ 12,5x 80x 500x1000
		630		S5101/ 12,5x 80x 630x1000
		800		S5101/ 12,5x 80x 800x1000
12,5	100	400	1000	S5101/ 12,5x100x 400x1000
		500		S5101/ 12,5x100x 500x1000
		630		S5101/ 12,5x100x 630x1000
		800		S5101/ 12,5x100x 800x1000
12,5	130	400	1000	S5101/ 12,5x130x 400x1000
		500		S5101/ 12,5x130x 500x1000
		630		S5101/ 12,5x130x 630x1000
		800		S5101/ 12,5x130x 800x1000
12,5	160	500	1000	S5101/ 12,5x160x 500x1000
		630		S5101/ 12,5x160x 630x1000
		800		S5101/ 12,5x160x 800x1000
12,5	180	670	1000	S5101/ 12,5x180x 670x1000
		1000		S5101/ 12,5x180x1000x1000
12,5	200	630	1000	S5101/ 12,5x200x 630x1000
		800		S5101/ 12,5x200x 800x1000
12,5	250	800	1000	S5101/ 12,5x250x 800x1000
		900		S5101/ 12,5x250x 900x1000

Hochleistungs-Heizpatrone, geschliffen, metrische Abmessungen

High-duty Cartridge Heater, Ground, Metric Dimensions

S5101/ . . .

L2 = 1000 mm
ohne Thermofühler / without thermocouple

nach DIN VDE 0721
Sonderanfertigungen siehe Seiten S5.14 bis S5.26

acc. to DIN VDE 0721
For custom made sizes ref. to pages S5.14 up to S5.26

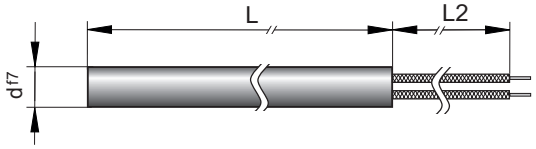

d	L	P [Watt]	L2	Best. Nr. / Order No.
16	40	250	1000	S5101/ 16x 40x 250x1000
16	60	200	1000	S5101/ 16x 60x 200x1000
		315		S5101/ 16x 60x 315x1000
		400		S5101/ 16x 60x 400x1000
16	80	400	1000	S5101/ 16x 80x 400x1000
		500		S5101/ 16x 80x 500x1000
		630		S5101/ 16x 80x 630x1000
		800		S5101/ 16x 80x 800x1000
16	100	400	1000	S5101/ 16x100x 400x1000
		500		S5101/ 16x100x 500x1000
		630		S5101/ 16x100x 630x1000
		800		S5101/ 16x100x 800x1000
		1000		S5101/ 16x100x1000x1000
16	130	500	1000	S5101/ 16x130x 500x1000
		630		S5101/ 16x130x 630x1000
		800		S5101/ 16x130x 800x1000
		1000		S5101/ 16x130x1000x1000
16	160	630	1000	S5101/ 16x160x 630x1000
		800		S5101/ 16x160x 800x1000
		1000		S5101/ 16x160x1000x1000
		1250		S5101/ 16x160x1250x1000
16	180	1250	1000	S5101/ 16x 180x 1250x1000
16	200	500	1000	S5101/ 16x 200x 500x1000
		800		S5101/ 16x 200x 800x1000
		1000		S5101/ 16x 200x 1000x1000
		1250		S5101/ 16x 200x 1250x1000
		2000		S5101/ 16x 200x 2000x1000
16	250	1000	1000	S5101/ 16x 250x 1000x1000
		1250		S5101/ 16x 250x 1250x1000
		1600		S5101/ 16x 250x 1600x1000
16	300	1000	1000	S5101/ 16x 300x 1000x1000
		1250		S5101/ 16x 300x 1250x1000
		1500		S5101/ 16x 300x 1500x1000
		1800		S5101/ 16x 300x 1800x1000
20	60	315	1000	S5101/ 20x 60x 315x1000
20	80	800	1000	S5101/ 20x 80x 800x1000
20	100	1000	1000	S5101/ 20x 100x 1000x1000
20	160	800	1000	S5101/ 20x 160x 800x1000
		1000		S5101/ 20x 160x 1000x1000
		1800		S5101/ 20x 160x 1800x1000
20	200	1000	1000	S5101/ 20x 200x 1000x1000
		1600		S5101/ 20x 200x 1600x1000
20	250	1250	1000	S5101/ 20x 250x 1250x1000
		2000		S5101/ 20x 250x 2000x1000
20	300	1600	1000	S5101/ 20x 300x 1600x1000
		2200		S5101/ 20x 300x 2200x1000

WEMA GmbH ▪ D-58515 Lüdenscheid ▪ Kalver Str. 28 ▪ Tel. 0 23 51 / 93 95 - 0 ▪ Fax 0 23 51 / 93 95 - 33 ▪ info@wema.de ▪ www.wema.de
[11/18]

Hochleistungs-Heizpatrone, geschliffen, Inch-Abmessungen

High-duty Cartridge Heater, Ground, Inch Dimensions

L2 = 300 mm
ohne Thermofühler / without thermocouple

S5105/ . . .

nach DIN VDE 0721
Sonderanfertigungen siehe Seiten S5.14 bis S5.26

acc. to DIN VDE 0721
For custom made sizes ref. to pages S5.14 up to S5.26

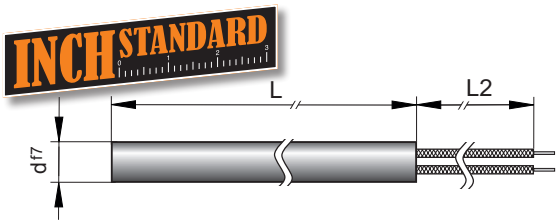

d	L	P [Watt]	L2 [mm]	Best. Nr. / Order No.
1/4"	1 1/2"	100	300	S5105/ 1/4x1 1/2x 100x300
		125		S5105/ 1/4x1 1/2x 125x300
		160		S5105/ 1/4x1 1/2x 160x300
		175		S5105/ 1/4x1 1/2x 175x300
		200		S5105/ 1/4x1 1/2x 200x300
1/4"	2"	100	300	S5105/ 1/4x 2x 100x300
		125		S5105/ 1/4x 2x 125x300
		150		S5105/ 1/4x 2x 150x300
		200		S5105/ 1/4x 2x 200x300
		250		S5105/ 1/4x 2x 250x300
1/4"	2 1/2"	125	300	S5105/ 1/4x2 1/2x 125x300
		200		S5105/ 1/4x2 1/2x 200x300
		250		S5105/ 1/4x2 1/2x 250x300
		315		S5105/ 1/4x2 1/2x 315x300
1/4"	3"	200	300	S5105/ 1/4x 3x 200x300
		250		S5105/ 1/4x 3x 250x300
		300		S5105/ 1/4x 3x 300x300
1/4"	3 1/4"	125	300	S5105/ 1/4x3 1/4x 125x300
		180		S5105/ 1/4x3 1/4x 180x300
		280		S5105/ 1/4x3 1/4x 280x300
		350		S5105/ 1/4x3 1/4x 350x300
1/4"	4"	160	300	S5105/ 1/4x 4x 160x300
		220		S5105/ 1/4x 4x 220x300
		250		S5105/ 1/4x 4x 250x300
		350		S5105/ 1/4x 4x 350x300
3/8"	1 1/2"	100	300	S5105/ 3/8x1 1/2x 100x300
		125		S5105/ 3/8x1 1/2x 125x300
		160		S5105/ 3/8x1 1/2x 160x300
		200		S5105/ 3/8x1 1/2x 200x300
		250		S5105/ 3/8x1 1/2x 250x300
		315		S5105/ 3/8x1 1/2x 315x300
3/8"	2"	100	300	S5105/ 3/8x 2x 100x300
		125		S5105/ 3/8x 2x 125x300
		160		S5105/ 3/8x 2x 160x300
		250		S5105/ 3/8x 2x 250x300
		315		S5105/ 3/8x 2x 315x300
		400		S5105/ 3/8x 2x 400x300
		500		S5105/ 3/8x 2x 500x300
3/8"	2 1/2"	125	300	S5105/ 3/8x2 1/2x 125x300
		180		S5105/ 3/8x2 1/2x 180x300
		250		S5105/ 3/8x2 1/2x 250x300
		315		S5105/ 3/8x2 1/2x 315x300
		400		S5105/ 3/8x2 1/2x 400x300
		500		S5105/ 3/8x2 1/2x 500x300
3/8"	3"	100	300	S5105/ 3/8x 3x 100x300
		150		S5105/ 3/8x 3x 150x300
		250		S5105/ 3/8x 3x 250x300
		300		S5105/ 3/8x 3x 300x300
		400		S5105/ 3/8x 3x 400x300
		500		S5105/ 3/8x 3x 500x300
		600		S5105/ 3/8x 3x 600x300
3/8"	3 1/4"	160	300	S5105/ 3/8x3 1/4x 160x300
		250		S5105/ 3/8x3 1/4x 250x300

d	L	P [Watt]	L2 [mm]	Best. Nr. / Order No.
3/8"	3 1/4"	400	300	S5105/ 3/8x3 1/4x 400x300
		500		S5105/ 3/8x3 1/4x 500x300
		630		S5105/ 3/8x3 1/4x 630x300
3/8"	4"	150	300	S5105/ 3/8x 4x 150x300
		220		S5105/ 3/8x 4x 220x300
		250		S5105/ 3/8x 4x 250x300
		300		S5105/ 3/8x 4x 300x300
		350		S5105/ 3/8x 4x 350x300
		400		S5105/ 3/8x 4x 400x300
		500		S5105/ 3/8x 4x 500x300
		560		S5105/ 3/8x 4x 560x300
		600		S5105/ 3/8x 4x 600x300
3/8"	5"	300	300	S5105/ 3/8x 5x 300x300
		500		S5105/ 3/8x 5x 500x300
		750		S5105/ 3/8x 5x 750x300
3/8"	5 1/4"	315	300	S5105/ 3/8x5 1/4x 315x300
		400		S5105/ 3/8x5 1/4x 400x300
		500		S5105/ 3/8x5 1/4x 500x300
		800		S5105/ 3/8x5 1/4x 800x300
3/8"	6"	400	300	S5105/ 3/8x 6x 400x300
		500		S5105/ 3/8x 6x 500x300
		600		S5105/ 3/8x 6x 600x300
		750		S5105/ 3/8x 6x 750x300
3/8"	6 1/2"	400	300	S5105/ 3/8x6 1/2x 400x300
		630		S5105/ 3/8x6 1/2x 630x300
1/2"	1 1/2"	100	300	S5105/ 1/2x1 1/2x 100x300
		125		S5105/ 1/2x1 1/2x 125x300
		160		S5105/ 1/2x1 1/2x 160x300
		200		S5105/ 1/2x1 1/2x 200x300
		250		S5105/ 1/2x1 1/2x 250x300
1/2"	2"	100	300	S5105/ 1/2x 2x 100x300
		200		S5105/ 1/2x 2x 200x300
		250		S5105/ 1/2x 2x 250x300
		300		S5105/ 1/2x 2x 300x300
		400		S5105/ 1/2x 2x 400x300
		500		S5105/ 1/2x 2x 500x300
1/2"	2 1/2"	125	300	S5105/ 1/2x2 1/2x 125x300
		150		S5105/ 1/2x2 1/2x 150x300
		200		S5105/ 1/2x2 1/2x 200x300
		250		S5105/ 1/2x2 1/2x 250x300
		315		S5105/ 1/2x2 1/2x 315x300
		400		S5105/ 1/2x2 1/2x 400x300
		500		S5105/ 1/2x2 1/2x 500x300
1/2"	3"	150	300	S5105/ 1/2x 3x 150x300
		200		S5105/ 1/2x 3x 200x300
		300		S5105/ 1/2x 3x 300x300
		400		S5105/ 1/2x 3x 400x300
		500		S5105/ 1/2x 3x 500x300
		600		S5105/ 1/2x 3x 600x300
		750		S5105/ 1/2x 3x 750x300
1/2"	3 1/4"	200	300	S5105/ 1/2x3 1/4x 200x300
		315		S5105/ 1/2x3 1/4x 315x300
		500		S5105/ 1/2x3 1/4x 500x300

Hochleistungs-Heizpatrone, geschliffen, Inch-Abmessungen

High-duty Cartridge Heater, Ground, Inch Dimensions

L2 = 300 mm
ohne Thermofühler / without thermocouple

S5105/ . . .

nach DIN VDE 0721
Sonderanfertigungen siehe Seiten S5.14 bis S5.26

acc. to DIN VDE 0721
For custom made sizes ref. to pages S5.14 up to S5.26

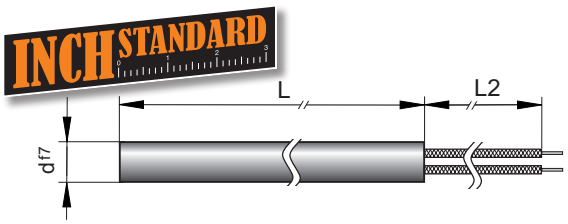

d	L	P [Watt]	L2 [mm]	Best. Nr. / Order No.
1/2"	3 1/4"	630	300	S5105/ 1/2x3 1/4x 630x300
		800		S5105/ 1/2x3 1/4x 800x300
1/2"	4"	250	300	S5105/ 1/2x 4x 250x300
		400		S5105/ 1/2x 4x 400x300
		500		S5105/ 1/2x 4x 500x300
		630		S5105/ 1/2x 4x 630x300
		750		S5105/ 1/2x 4x 750x300
		800		S5105/ 1/2x 4x 800x300
		1000		S5105/ 1/2x 4x1000x300
1/2"	5"	250	300	S5105/ 1/2x 5x 250x300
		400		S5105/ 1/2x 5x 400x300
		500		S5105/ 1/2x 5x 500x300
		750		S5105/ 1/2x 5x 750x300
		900		S5105/ 1/2x 5x 900x300
1/2"	5 1/4"	400	300	S5105/ 1/2x5 1/4x 400x300
		630		S5105/ 1/2x5 1/4x 630x300
		1000		S5105/ 1/2x5 1/4x1000x300
		1250		S5105/ 1/2x5 1/4x1250x300
1/2"	6"	500	300	S5105/ 1/2x 6x 500x300
		600		S5105/ 1/2x 6x 600x300
		750		S5105/ 1/2x 6x 750x300
		1000		S5105/ 1/2x 6x1000x300
1/2"	6 1/2"	500	300	S5105/ 1/2x6 1/2x 500x300
		800		S5105/ 1/2x6 1/2x 800x300
		1250		S5105/ 1/2x6 1/2x1250x300
1/2"	7"	600	300	S5105/ 1/2x 7x 600x300
		800		S5105/ 1/2x 7x 800x300
		1000		S5105/ 1/2x 7x1000x300
1/2"	8"	630	300	S5105/ 1/2x 8x 630x300
		900		S5105/ 1/2x 8x 900x300
		1000		S5105/ 1/2x 8x1000x300
		1500		S5105/ 1/2x 8x1500x300
		2000		S5105/ 1/2x 8x2000x300
1/2"	10"	1500	300	S5105/ 1/2x 10x1500x300
1/2"	12"	1500	300	S5105/ 1/2x 12x1500x300
		2000		S5105/ 1/2x 12x2000x300
5/8"	1 1/2"	100	300	S5105/ 5/8x1 1/2x 100x300
		250		S5105/ 5/8x1 1/2x 250x300
		315		S5105/ 5/8x1 1/2x 315x300
		400		S5105/ 5/8x1 1/2x 400x300
5/8"	2"	160	300	S5105/ 5/8x 2x 160x300
		250		S5105/ 5/8x 2x 250x300
		300		S5105/ 5/8x 2x 300x300
		400		S5105/ 5/8x 2x 400x300
		500		S5105/ 5/8x 2x 500x300
		630		S5105/ 5/8x 2x 630x300
5/8"	2 1/2"	160	300	S5105/ 5/8x2 1/2x 160x300
		250		S5105/ 5/8x2 1/2x 250x300
		300		S5105/ 5/8x2 1/2x 300x300
		400		S5105/ 5/8x2 1/2x 400x300
		500		S5105/ 5/8x2 1/2x 500x300
		630		S5105/ 5/8x2 1/2x 630x300
5/8"	3"	300	300	S5105/ 5/8x 3x 300x300

d	L	P [Watt]	L2 [mm]	Best. Nr. / Order No.
5/8"	3"	400	300	S5105/ 5/8x 3x 400x300
		500		S5105/ 5/8x 3x 500x300
		600		S5105/ 5/8x 3x 600x300
		750		S5105/ 5/8x 3x 750x300
		1000		S5105/ 5/8x 3x1000x300
5/8"	3 1/4"	280	300	S5105/ 5/8x3 1/4x 280x300
		400		S5105/ 5/8x3 1/4x 400x300
		630		S5105/ 5/8x3 1/4x 630x300
		800		S5105/ 5/8x3 1/4x 800x300
		1000		S5105/ 5/8x3 1/4x1000x300
5/8"	4"	350	300	S5105/ 5/8x 4x 350x300
		400		S5105/ 5/8x 4x 400x300
		500		S5105/ 5/8x 4x 500x300
		600		S5105/ 5/8x 4x 600x300
		750		S5105/ 5/8x 4x 750x300
		800		S5105/ 5/8x 4x 800x300
		1000		S5105/ 5/8x 4x1000x300
		1250		S5105/ 5/8x 4x1250x300
5/8"	5"	500	300	S5105/ 5/8x 5x 500x300
		750		S5105/ 5/8x 5x 750x300
		1000		S5105/ 5/8x 5x1000x300
		1300		S5105/ 5/8x 5x1300x300
5/8"	5 1/4"	500	300	S5105/ 5/8x5 1/4x 500x300
		700		S5105/ 5/8x5 1/4x 700x300
		1100		S5105/ 5/8x5 1/4x1100x300
		1400		S5105/ 5/8x5 1/4x1400x300
		1800		S5105/ 5/8x5 1/4x1800x300
5/8"	6"	800	300	S5105/ 5/8x 6x 800x300
		1000		S5105/ 5/8x 6x1000x300
		1250		S5105/ 5/8x 6x1250x300
		1600		S5105/ 5/8x 6x1600x300
5/8"	6 1/2"	630	300	S5105/ 5/8x6 1/2x 630x300
		900		S5105/ 5/8x6 1/2x 900x300
		1600		S5105/ 5/8x6 1/2x1600x300
		1800		S5105/ 5/8x6 1/2x1800x300
5/8"	7"	1000	300	S5105/ 5/8x 7x1000x300
		1250		S5105/ 5/8x 7x1250x300
		1600		S5105/ 5/8x 7x1600x300
5/8"	8"	800	300	S5105/ 5/8x 8x 800x300
		1000		S5105/ 5/8x 8x1000x300
		1250		S5105/ 5/8x 8x1250x300
		1500		S5105/ 5/8x 8x1500x300
		2000		S5105/ 5/8x 8x2000x300
5/8"	10"	1000	300	S5105/ 5/8x 10x1000x300
		1500		S5105/ 5/8x 10x1500x300
		2000		S5105/ 5/8x 10x2000x300
5/8"	12"	1250	300	S5105/ 5/8x 12x1250x300
		1800		S5105/ 5/8x 12x1800x300

WEMA GmbH ▪ D-58515 Lüdenscheid ▪ Kalver Str. 28 ▪ Tel. 0 23 51 / 93 95 - 0 ▪ Fax 0 23 51 / 93 95 - 33 ▪ info@wema.de ▪ www.wema.de
[11/18]

Hochleistungs-Heizpatrone, geschliffen, Inch-Abmessungen

High-duty Cartridge Heater, Ground, Inch Dimensions

L2 = 500 mm
mit Thermofühler / with thermocouple

S5105/ . . .

nach DIN VDE 0721
Sonderanfertigungen siehe Seiten S5.14 bis S5.26

acc. to DIN VDE 0721
For custom made sizes ref. to pages S5.14 up to S5.26

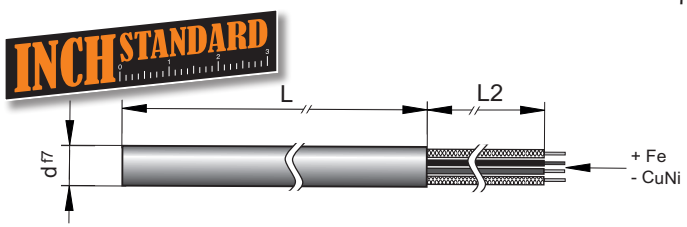

d	L	P [Watt]	L2 [mm]	Best. Nr. / Order No.
1/4"	1 1/2"	100	500	S5105/ 1/4x1 1/2x 100x500
		125		S5105/ 1/4x1 1/2x 125x500
		160		S5105/ 1/4x1 1/2x 160x500
		175		S5105/ 1/4x1 1/2x 175x500
		200		S5105/ 1/4x1 1/2x 200x500
1/4"	2"	100	500	S5105/ 1/4x 2x 100x500
		125		S5105/ 1/4x 2x 125x500
		150		S5105/ 1/4x 2x 150x500
		200		S5105/ 1/4x 2x 200x500
		250		S5105/ 1/4x 2x 250x500
1/4"	2 1/2"	125	500	S5105/ 1/4x2 1/2x 125x500
		200		S5105/ 1/4x2 1/2x 200x500
		250		S5105/ 1/4x2 1/2x 250x500
		315		S5105/ 1/4x2 1/2x 315x500
1/4"	3"	200	500	S5105/ 1/4x 3x 200x500
		250		S5105/ 1/4x 3x 250x500
		300		S5105/ 1/4x 3x 300x500
1/4"	4"	160	500	S5105/ 1/4x 4x 160x500
		220		S5105/ 1/4x 4x 220x500
		250		S5105/ 1/4x 4x 250x500
		350		S5105/ 1/4x 4x 350x500
3/8"	1 1/2"	100	500	S5105/ 3/8x1 1/2x 100x500
		125		S5105/ 3/8x1 1/2x 125x500
		160		S5105/ 3/8x1 1/2x 160x500
		200		S5105/ 3/8x1 1/2x 200x500
		250		S5105/ 3/8x1 1/2x 250x500
		315		S5105/ 3/8x1 1/2x 315x500
3/8"	2"	100	500	S5105/ 3/8x 2x 100x500
		125		S5105/ 3/8x 2x 125x500
		160		S5105/ 3/8x 2x 160x500
		250		S5105/ 3/8x 2x 250x500
		315		S5105/ 3/8x 2x 315x500
		400		S5105/ 3/8x 2x 400x500
		500		S5105/ 3/8x 2x 500x500
3/8"	2 1/2"	125	500	S5105/ 3/8x2 1/2x 125x500
		180		S5105/ 3/8x2 1/2x 180x500
		250		S5105/ 3/8x2 1/2x 250x500
		315		S5105/ 3/8x2 1/2x 315x500
		400		S5105/ 3/8x2 1/2x 400x500
		500		S5105/ 3/8x2 1/2x 500x500
3/8"	3"	100	500	S5105/ 3/8x 3x 100x500
		150		S5105/ 3/8x 3x 150x500
		250		S5105/ 3/8x 3x 250x500
		300		S5105/ 3/8x 3x 300x500
		400		S5105/ 3/8x 3x 400x500
		500		S5105/ 3/8x 3x 500x500
		600		S5105/ 3/8x 3x 600x500
3/8"	4"	150	500	S5105/ 3/8x 4x 150x500
		220		S5105/ 3/8x 4x 220x500
		250		S5105/ 3/8x 4x 250x500
		300		S5105/ 3/8x 4x 300x500
		350		S5105/ 3/8x 4x 350x500
		400		S5105/ 3/8x 4x 400x500

d	L	P [Watt]	L2 [mm]	Best. Nr. / Order No.
3/8"	4"	500	500	S5105/ 3/8x 4x 500x500
		560		S5105/ 3/8x 4x 560x500
		600		S5105/ 3/8x 4x 600x500
3/8"	5"	300	500	S5105/ 3/8x 5x 300x500
		500		S5105/ 3/8x 5x 500x500
		750		S5105/ 3/8x 5x 750x500
3/8"	6"	400	500	S5105/ 3/8x 6x 400x500
		500		S5105/ 3/8x 6x 500x500
		600		S5105/ 3/8x 6x 600x500
		750		S5105/ 3/8x 6x 750x500
1/2"	1 1/2"	100	500	S5105/ 1/2x1 1/2x 100x500
		125		S5105/ 1/2x1 1/2x 125x500
		160		S5105/ 1/2x1 1/2x 160x500
		200		S5105/ 1/2x1 1/2x 200x500
		250		S5105/ 1/2x1 1/2x 250x500
1/2"	2"	100	500	S5105/ 1/2x 2x 100x500
		200		S5105/ 1/2x 2x 200x500
		250		S5105/ 1/2x 2x 250x500
		300		S5105/ 1/2x 2x 300x500
		400		S5105/ 1/2x 2x 400x500
		500		S5105/ 1/2x 2x 500x500
1/2"	2 1/2"	125	500	S5105/ 1/2x2 1/2x 125x500
		150		S5105/ 1/2x2 1/2x 150x500
		200		S5105/ 1/2x2 1/2x 200x500
		250		S5105/ 1/2x2 1/2x 250x500
		315		S5105/ 1/2x2 1/2x 315x500
		400		S5105/ 1/2x2 1/2x 400x500
		500		S5105/ 1/2x2 1/2x 500x500
1/2"	3"	150	500	S5105/ 1/2x 3x 150x500
		200		S5105/ 1/2x 3x 200x500
		300		S5105/ 1/2x 3x 300x500
		400		S5105/ 1/2x 3x 400x500
		500		S5105/ 1/2x 3x 500x500
		600		S5105/ 1/2x 3x6 00x500
		750		S5105/ 1/2x 3x 750x500
1/2"	4"	250	500	S5105/ 1/2x 4x 250x500
		400		S5105/ 1/2x 4x 400x500
		500		S5105/ 1/2x 4x 500x500
		630		S5105/ 1/2x 4x 630x500
		750		S5105/ 1/2x 4x 750x500
		800		S5105/ 1/2x 4x 800x500
		1000		S5105/ 1/2x 4x1000x500
1/2"	5"	250	500	S5105/ 1/2x 5x 250x500
		400		S5105/ 1/2x 5x 400x500
		500		S5105/ 1/2x 5x 500x500
		750		S5105/ 1/2x 5x 750x500
		900		S5105/ 1/2x 5x 900x500
1/2"	6"	500	500	S5105/ 1/2x 6x 500x500
		600		S5105/ 1/2x 6x 600x500
		750		S5105/ 1/2x 6x 750x500
		1000		S5105/ 1/2x 6x1000x500
1/2"	7"	600	500	S5105/ 1/2x 7x 600x500
		800		S5105/ 1/2x 7x 800x500

Hochleistungs-Heizpatrone, geschliffen, Inch-Abmessungen

High-duty Cartridge Heater, Ground, Inch Dimensions

L2 = 500 mm
mit Thermofühler / with thermocouple

S5105/ . . .

nach DIN VDE 0721
Sonderanfertigungen siehe Seiten S5.14 bis S5.26

acc. to DIN VDE 0721
For custom made sizes ref. to pages S5.14 up to S5.26

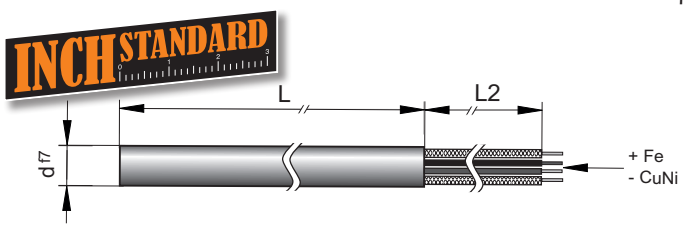

d	L	P [Watt]	L2 [mm]	Best. Nr. / Order No.
1/2"	7"	1000	500	S5105/ 1/2x 7x1000x500
1/2"	8"	630	500	S5105/ 1/2x 8x 630x500
		900		S5105/ 1/2x 8x 900x500
		1000		S5105/ 1/2x 8x1000x500
		1500		S5105/ 1/2x 8x1500x500
		2000		S5105/ 1/2x 8x2000x500
5/8"	2"	160	500	S5105/ 5/8x 2x 160x500
		250		S5105/ 5/8x 2x 250x500
		300		S5105/ 5/8x 2x 300x500
		400		S5105/ 5/8x 2x 400x500
		500		S5105/ 5/8x 2x 500x500
		630		S5105/ 5/8x 2x 630x500
5/8"	2 1/2"	160	500	S5105/ 5/8x2 1/2x 160x500
		250		S5105/ 5/8x2 1/2x 250x500
		300		S5105/ 5/8x2 1/2x 300x500
		400		S5105/ 5/8x2 1/2x 400x500
		500		S5105/ 5/8x2 1/2x 500x500
		630		S5105/ 5/8x2 1/2x 630x500
5/8"	3"	300	500	S5105/ 5/8x 3x 300x500
		400		S5105/ 5/8x 3x 400x500
		500		S5105/ 5/8x 3x 500x500
		600		S5105/ 5/8x 3x 600x500
		750		S5105/ 5/8x 3x 750x500
		1000		S5105/ 5/8x 3x1000x500
5/8"	4"	350	500	S5105/ 5/8x 4x 350x500
		400		S5105/ 5/8x 4x 400x500
		500		S5105/ 5/8x 4x 500x500
		600		S5105/ 5/8x 4x 600x500
		750		S5105/ 5/8x 4x 750x500
		800		S5105/ 5/8x 4x 800x500
		1000		S5105/ 5/8x 4x1000x500
		1250		S5105/ 5/8x 4x1250x500
5/8"	5"	500	500	S5105/ 5/8x 5x 500x500
		750		S5105/ 5/8x 5x 750x500
		1000		S5105/ 5/8x 5x1000x500
		1300		S5105/ 5/8x 5x1300x500
5/8"	6"	800	500	S5105/ 5/8x 6x 800x500
		1000		S5105/ 5/8x 6x1000x500
		1250		S5105/ 5/8x 6x1250x500
		1600		S5105/ 5/8x 6x1600x500
5/8"	7"	1000	500	S5105/ 5/8x 7x1000x500
		1250		S5105/ 5/8x 7x1250x500
		1600		S5105/ 5/8x 7x1600x500
5/8"	8"	800	500	S5105/ 5/8x 8x 800x500
		1000		S5105/ 5/8x 8x1000x500
		1250		S5105/ 5/8x 8x1250x500
		1500		S5105/ 5/8x 8x1500x500
		2000		S5105/ 5/8x 8x2000x500
5/8"	10"	1000	500	S5105/ 5/8x 10x1000x500
		1500		S5105/ 5/8x 10x1500x500
		2000		S5105/ 5/8x 10x2000x500
5/8"	12"	1250	500	S5105/ 5/8x 12x1250x500
		1800		S5105/ 5/8x 12x1800x500

WEMA GmbH ▪ D-58515 Lüdenscheid ▪ Kalver Str. 28 ▪ Tel. 0 23 51 / 93 95 - 0 ▪ Fax 0 23 51 / 93 95 - 33 ▪ info@wema.de ▪ www.wema.de
[11/18]

Hochleistungs-Heizpatrone, ungeschliffen, verdichtet, Fertigungsbeispiele

High-duty Cartridge Heater, Unground, Compressed, Production Examples

S5110/ . . .

d (mm):	± (mm):	**L** (mm):	**Watt** / 230 V:	
10,0	0,1	100	125	160
10,0	0,1	130	200	250
10,0	0,1	160	250	315
10,0	0,1	200	300	350
12,5	0,1	100	160	200
12,5	0,1	130	220	315
12,5	0,1	160	315	400
12,5	0,1	200	400	500
12,5	0,1	250	500	600
12,5	0,1	300	600	750
16,0	0,1	100	200	280
16,0	0,1	130	280	350
16,0	0,1	160	315	400
16,0	0,1	200	450	600
16,0	0,1	250	550	700
16,0	0,1	300	700	800
20,0	0,1	100	250	350
20,0	0,1	130	350	400
20,0	0,1	160	400	500
20,0	0,1	200	630	700
20,0	0,1	250	700	800
20,0	0,1	300	1000	1250

Heizpatrone, ungeschliffen, unverdichtet, Fertigungsbeispiele

Cartridge Heater, Unground, Non Compressed, Production Examples

S5115/ . . .

d (mm)	± (mm)	Mat.: **St**	**Ms**	**CN**
9,45 10,00 11,00 11,30	± 0,10	□ ■ □ □	□ ■ ■ ■	■ ■ ■ □
12,00 12,50 12,57 12,70	± 0,10	■ □ □ ■	■ ■ □ ■	■ ■ ■ ■
14,00 15,00 15,80 16,00	± 0,10	■ ■ ■ ■	■ ■ ■ ■	□ ■ □ ■
16,50 17,00 17,50 18,00	± 0,10	■ ■ ■ ■	■ ■ ■ ■	□ □ □ ■
19,00 19,50 20,00 21,00	± 0,15	■ ■ ■ ■	□ ■ ■ □	□ □ ■ □
23,00 24,00 25,00	± 0,15	■ ■ ■	■ ■ □	□ ■ □
31,50 32,00	± 0,15	■ ■	□ ■	□ ■
40,00	± 0,20	■	■	■

Richtwertetabelle: Mantellänge / Leistung [L:Watt] (230 V)
Approximate value chart for power, low watt at 230 V

L (mm):	**65**	**80**	**100**	**125**	**160**	**200**	**250**	**320**	**400**	**500**	**630**	**800**
65	80	100	125	160	200	250	320	400	500	630	800	
80	100	125	160	200	250	320	400	500	630	800	1000	
110	140	180	220	280	350	450	550	700	850	1100	1400	
125	160	200	250	320	400	500	630	800	1000	1250	1600	
160	200	250	320	400	500	630	800	1000	1250	1600	2000	
200	250	320	400	500	630	800	1000	1250	1600	2000	2500	
250	320	400	500	630	800	1000	1250	1600	2000	2500	3200	
320	400	500	630	800	1000	1250	1600	2000	2500	3200	4000	

Hochleistungs-Heizpatronen
SONDERANFERTIGUNG

High-duty Cartridge Heater
CUSTOM-MADE

Aufbau:

Design:

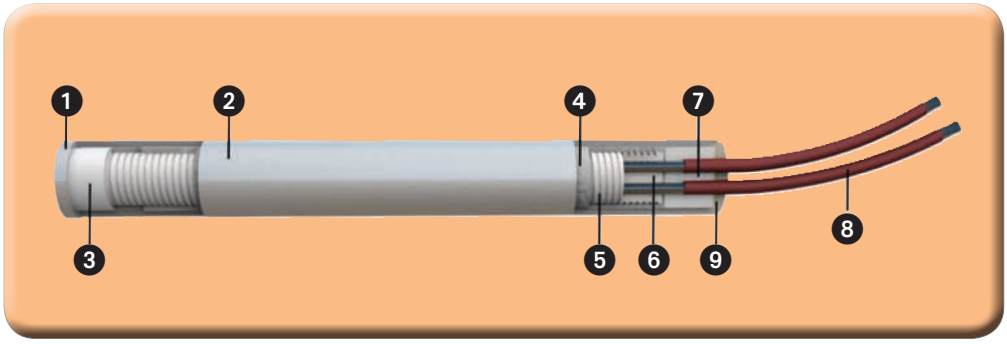

1. Verschweißter Patronenboden bis 60 kg/cm²
2. Edelstahlhülse
3. Keramikstück
4. Magnesiumoxid
5. Heizleiter NiCr 80 20
6. Keramikkern
7. Keramikstück
8. Anschlussleitung
9. Harte Keramikmasse

1. Welded cartridge floor to 60 kg/cm²
2. Stainless steel housing
3. Ceramic piece
4. Magnesium oxide
5. Heat conductor NiCr 80 20
6. Ceramic core
7. Ceramic piece
8. Connection cable
9. Hard ceramic mass

Typen:

Types:

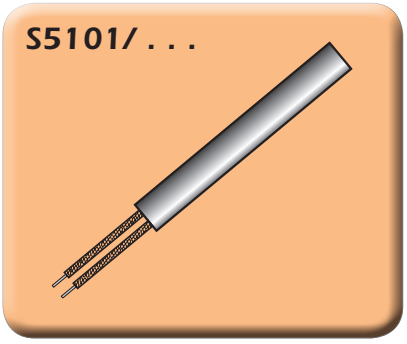

Hochleistungs-Heizpatronen, geschliffen, metrisch

- Mantelmaterial: CrNi-Stahl
- Isoliermaterial: MgO, hochverdichtet, plus Keramikkern
- Heizleiterwerkstoff: NiCr 8020

- Arbeitstemperatur: max. 750 °C
- Manteloberflächenbelastung: max. 30 W/cm²
- Standard Durchmesser Toleranz: -0,02/-0,06 (andere auf Anfrage)
- Leistungstoleranz: ±10 %
- Längentoleranz: ±1,5%

High-duty cartridge heater ground, metric

- Housing material: CrNi steel
- Insulation material: MgO, highly compressed, plus ceramic core
- Heating conductor material: NiCr 8020
- Working temperature: max. 750 °C
- Housing surface loading: max. 30 W/cm²
- Standard diameter tolerance: -0.02/-0.06 (others on request)
- Power tolerance: ±10%
- Length tolerance: ±1.5%

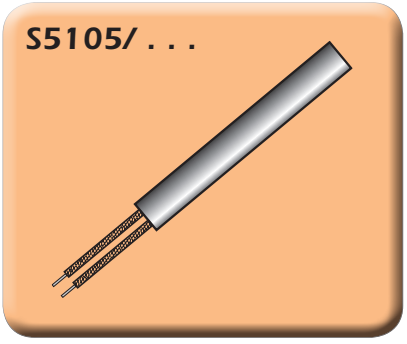

Hochleistungs-Heizpatronen, geschliffen, Inch

- Mantelmaterial: CrNi-Stahl
- Isoliermaterial: MgO, hochverdichtet, plus Keramikkern
- Heizleiterwerkstoff: NiCr 8020

- Arbeitstemperatur: max. 750 °C
- Manteloberflächenbelastung: max. 30 W/cm²
- Standard Durchmesser Toleranz: -0,02/-0,06 (andere auf Anfrage)
- Leistungstoleranz: ±10 %
- Längentoleranz: ±1,5%

High-duty cartridge heater ground, inch

- Housing material: CrNi steel
- Insulation material: MgO, highly compressed, plus ceramic core
- Heating conductor material: NiCr 8020
- Working temperature: max. 750 °C
- Housing surface loading: max. 30 W/cm²
- Standard diameter tolerance: -0.02/-0.06 (others on request)
- Power tolerance: ±10%
- Length tolerance: ±1.5%

WEMA GmbH ▪ D-58515 Lüdenscheid ▪ Kalver Str. 28 ▪ Tel. 0 23 51 / 93 95 - 0 ▪ Fax 0 23 51 / 93 95 - 33 ▪ info@wema.de ▪ www.wema.de
[11/18]

Hochleistungs-Heizpatronen
SONDERANFERTIGUNG

High-duty Cartridge Heater
CUSTOM-MADE

Typen:

Types:

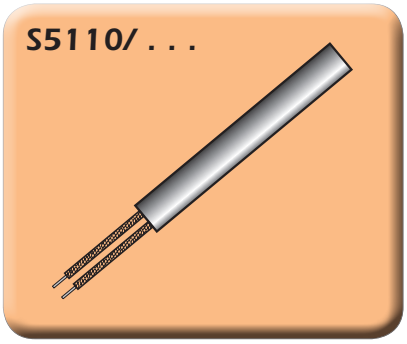

Hochleistungs-Heizpatronen, ungeschliffen, verdichtet

- Mantelmaterial: CrNi-Stahl
- Isoliermaterial: MgO, hochverdichtet, plus Keramikkern
- Heizleiterwerkstoff: NiCr 8020

- Arbeitstemperatur: max. 750 °C
- Manteloberflächenbelastung: max. 10 W/cm²
- Standard Durchmesser Toleranz: ±0,1 (andere auf Anfrage)
- Leistungstoleranz: ±10 %
- Längentoleranz: ±1,5%

High-duty cartridge heater unground, compressed

- Housing material: CrNi steel
- Insulation material: MgO, highly compressed, plus ceramic core
- Heating conductor material: NiCr 8020
- Working temperature: max. 750 °C
- Housing surface loading: max. 10 W/cm²
- Standard diameter tolerance: ±0.1 (others on request)
- Power tolerance: ±10%
- Length tolerance: ±1.5%

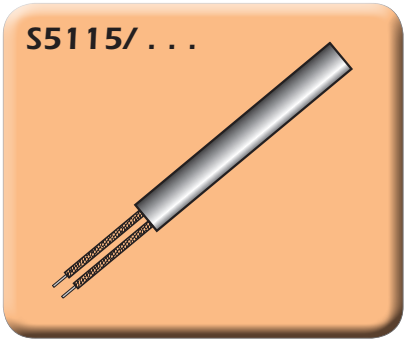

Hochleistungs-Heizpatronen, ungeschliffen, unverdichtet

- Mantelmaterial: CrNi-Stahl
- Isoliermaterial: MgO, hochverdichtet, plus Keramikkern
- Heizleiterwerkstoff: NiCr 8020

- Arbeitstemperatur: max. 350 °C
- Manteloberflächenbelastung: max. 6-7 W/cm²
- Standard Durchmesser Toleranz: ±0,1 (andere auf Anfrage)
- Leistungstoleranz: ±10 %
- Längentoleranz: ±1,5%

High-duty cartridge heater unground, non compressed

- Housing material: CrNi steel
- Insulation material: MgO, highly compressed, plus ceramic core
- Heating conductor material: NiCr 8020
- Working temperature: max. 350 °C
- Housing surface loading: max. 6-7 W/cm²
- Standard diameter tolerance: ±0.1 (others on request)
- Power tolerance: ±10%
- Length tolerance: ±1.5%

Hochleistungs-Heizpatronen
SONDERANFERTIGUNG

High-duty Cartridge Heater
CUSTOM-MADE

Bestellparameter:

Ordering parameters:

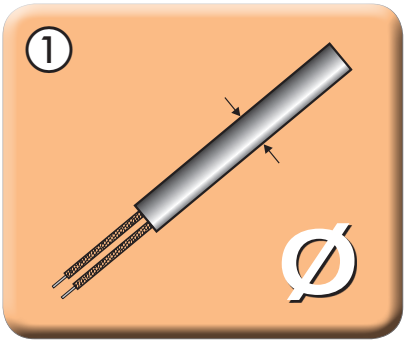

Heizpatronendurchmesser:

Standardmäßig liefern wir Heizpatronen mit Durchmessern von 6,5 bis 20 mm.

Bei Sonderanfertigungen haben Sie die Möglichkeit den Durchmesser im Bereich 4 bis 25 mm frei zu wählen. Auch in Inch-Abmessungen erhältlich!

Cartridge heater diameter:

The standard cartridge heater diameters range from 6.5 to 20 mm.

For custom-made products, you can select between 4 – 25 mm.
Also available in inch dimensions!

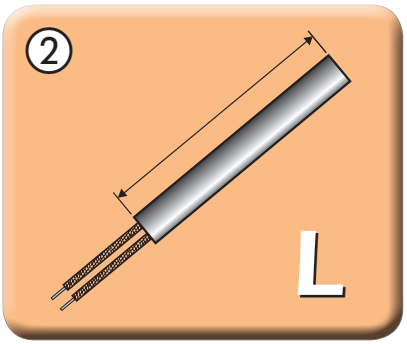

Heizpatronenlänge:

Standardmäßig liefern wir Heizpatronen in einer Länge zwischen 40 und 300 mm.

Als Sonderanfertigung können Sie Ihre Heizpatronen mit einer Länge von max. 3000 mm ausstatten. Auch in Inch-Abmessungen erhältlich!

Cartridge heater length:

The standard cartridge heater lengths range from 40 to 300 mm.

For custom-made products, you can order up to a maximum length of 3000 mm.
Also available in inch dimensions!

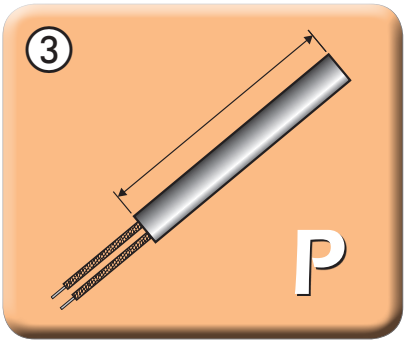

Heizpatronenleistung:

Standardmäßig liefern wir Heizpatronen mit Leistungen zwischen 100 und 4000 Watt.

Bei Sonderanfertigung können Sie die gewünschte Leistung frei wählen. Eine technische Prüfung der Machbarkeit wird im Anschluss durchgeführt.

Cartridge heater performance:

The standard cartridge heater performance is between 100 and 4000 watts.

For custom-made products, you can select the required performance freely. A technical feasibility study will then be carried out.

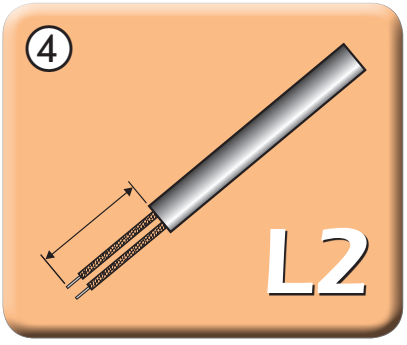

Länge Anschlussleitung:

Während bei unserer Lagerware lediglich zwischen den Längen 300 und 1000 mm variiert werden kann, können Sie die Länge der Anschlussleitung bei der Sonderanfertigung variabel gestalten.

Connection cable length:

Whilst stock cable only varies between 300 and 1000 mm in length, the length of the connection cable can be set differently for custom orders.

WEMA GmbH ▪ D-58515 Lüdenscheid ▪ Kalver Str. 28 ▪ Tel. 0 23 51 / 93 95 - 0 ▪ Fax 0 23 51 / 93 95 - 33 ▪ info@wema.de ▪ www.wema.de
[11/18]

Hochleistungs-Heizpatrone
SONDERANFERTIGUNG

High-duty Cartridge Heater
CUSTOM-MADE

Kabelausgangsvarianten:

Cable outlet variations:

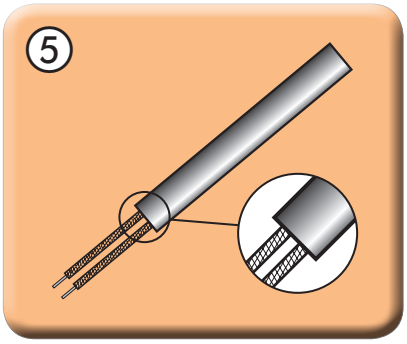

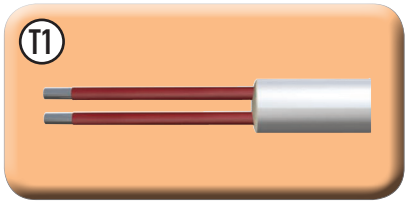

Grundanfertigung /
Basic version

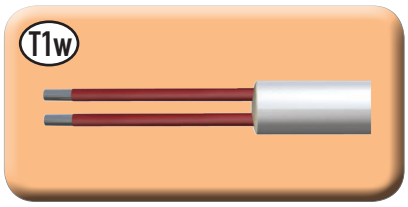

Grundanfertigung, wasserdicht /
Basic version, watertight

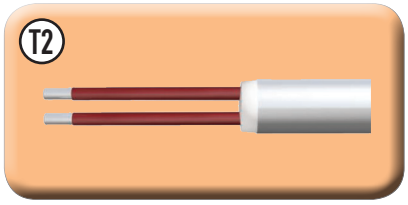

mit Keramikstück /
with ceramic piece

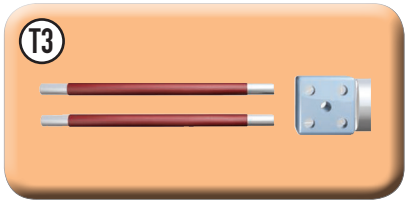

mit Keramikstein /
with ceramic stone

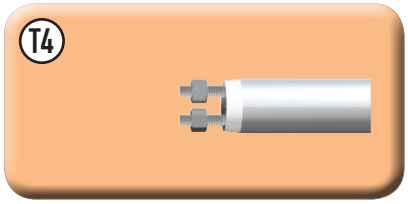

mit Gewindestiften /
with threaded pin

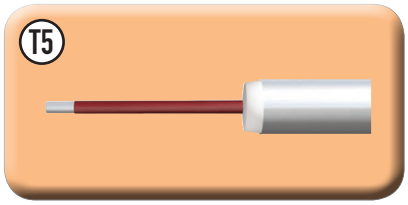

mit Keramikstück, einadrig /
with ceramic piece, single core

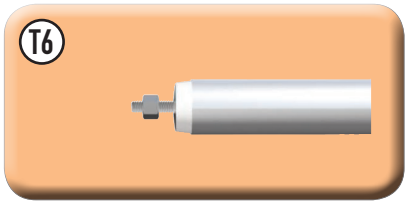

mit Gewindestift, einadrig /
with threaded pin, single core

Hochleistungs-Heizpatrone
SONDERANFERTIGUNG

High-duty Cartridge Heater
CUSTOM-MADE

Befestigungsvarianten:

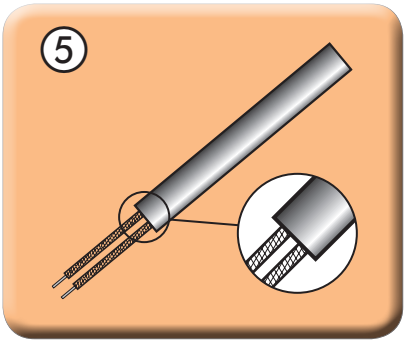

Fitting variations:

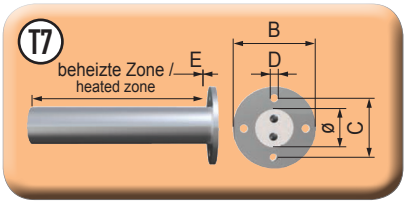

mit Rundflansch /
with round flange

ø	6,5	8	10	12,5	16	20	25	1/4"	5/16"	3/8"	1/2"	5/8"	3/4"	1"
B	18	18	27	27	33	33	41	18	18	27	27	33	33	41
C	13	13	20	20	25,6	25,6	33	13	13	20	20	25,6	25,6	33
D	3,2	3,2	3,2	3,2	4,2	4,2	5,2	3,2	3,2	3,2	3,2	4,2	4,2	5,2
E	1 - 1,2	1 - 1,2	1 - 1,2	1 - 1,5	1 - 1,5	1 - 2	1 - 2	1 - 1,2	1 - 1,2	1 - 1,2	1 - 1,5	1 - 1,5	1 - 2	1 - 2

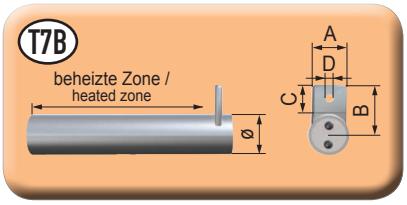

mit Befestigungsscheibe /
with fixing washer

ø	6,5	8	10	12,5	16	20	1/4"	5/16"	3/8"	1/2"	5/8"	3/4"
A	6,5	8	9,5	10	12	18	6,5	8	9,5	10	12	18
B	9,75	13	14	16,25	19	23	9,75	13	14	16,25	19	23
C	6,5	9	9	10	11	13	6,5	9	9	10	11	13
D	3,2	4,2	4,2	5,2	5,2	6,2	3,2	4,2	4,2	5,2	5,2	6,2

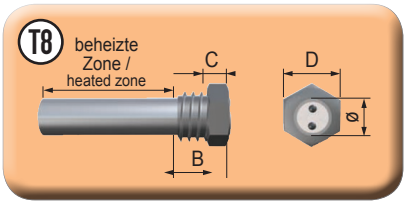

mit Einschraubnippel /
with screw-in nipple

ø	6,5	8	10	12,5	16	20	1/4"	5/16"	3/8"	1/2"	5/8"	3/4"
B	10	10	12	12	12	14	10	10	12	12	12	14
C	4	4	4	4	4	4	4	4	4	4	4	4
D	12	14	17	19	24	27	12	14	17	19	24	27
Gew.	M10	M12	M14	M16	M20	M26	1/8"	1/4"	1/4"	3/8"	1/2"	3/4"

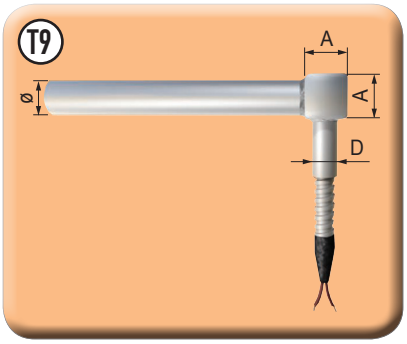

Vierkantklotz /
Square block

ø	6,5	8	10	12,5	16	20	25
D	6,5	8	10	12,5	14,5	18	20
A	8	10	12	15	18	25	30

WEMA GmbH ▪ D-58515 Lüdenscheid ▪ Kalver Str. 28 ▪ Tel. 0 23 51 / 93 95 - 0 ▪ Fax 0 23 51 / 93 95 - 33 ▪ info@wema.de ▪ www.wema.de

[11/18]

Hochleistungs-Heizpatrone
SONDERANFERTIGUNG

High-duty Cartridge Heater
CUSTOM-MADE

Kabelausgangsvarianten:

Cable outlet variations:

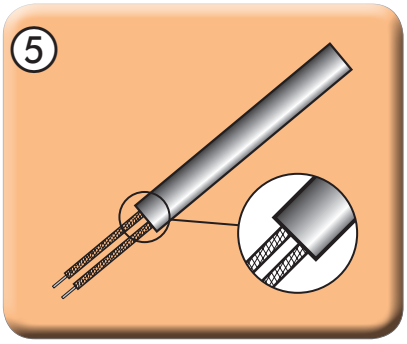

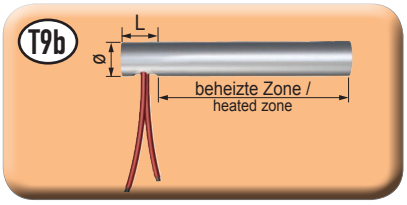

Anschlussstück /
Connection piece

ø	6,5	8	10	12,5	16	20	1/4“	5/16“	3/8“	1/2“	5/8“	3/4“
L	17	18	20	22	24,5	28	17	18	20	22	24,5	28

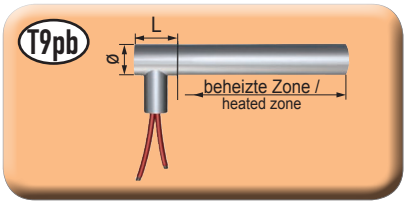

Anschlussstück mit Rohrstück /
Connection piece with pipe section

ø	6,5	8	10	12,5	16	20	1/4“	5/16“	3/8“	1/2“	5/8“	3/4“
L	17	18	20	22	24,5	28	17	18	20	22	24,5	28

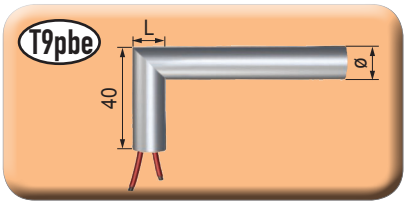

Winkelstück /
Elbow

ø	6,5	8	10	12,5	16	20	1/4“	5/16“	3/8“	1/2“	5/8“	3/4“
L	6,5	8	10	12,5	16	20	1/4“	5/16“	3/8“	1/2“	5/8“	3/4“

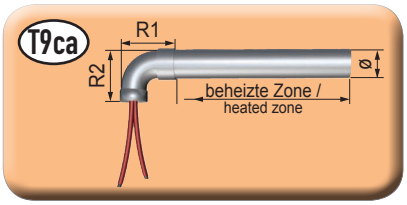

Rohrbogen /
Pipe bend

ø	6,5	8	10	12,5	16	20	1/4“	5/16“	3/8“	1/2“	5/8“	3/4“
R1	15,6	19	24,6	27	31,2	40,7	15,6	15,6	19	24,6	27	31,2
R2	14,2	15	19	21,8	24,9	34,7	14,2	15	19	21,8	24,9	34,7

Hochleistungs-Heizpatrone
SONDERANFERTIGUNG

High-duty Cartridge Heater
CUSTOM-MADE

Kabelausgangsvarianten:

Cable outlet variations:

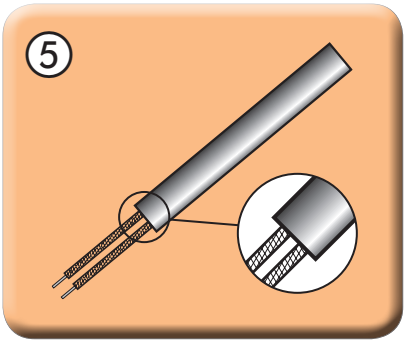

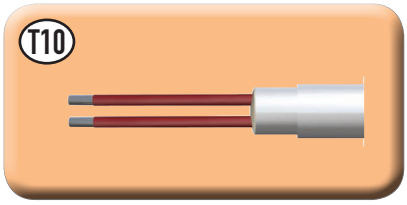

Antivibration /
Anti-vibration

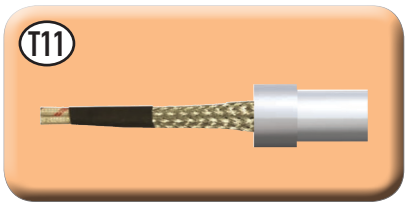

von außen angebracht /
attached externally

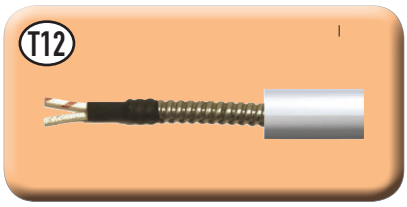

von innen herausgeführt /
fitted internally

WEMA GmbH ▪ D-58515 Lüdenscheid ▪ Kalver Str. 28 ▪ Tel. 0 23 51 / 93 95 - 0 ▪ Fax 0 23 51 / 93 95 - 33 ▪ info@wema.de ▪ www.wema.de

[11/18]

Hochleistungs-Heizpatrone
SONDERANFERTIGUNG

High-duty Cartridge Heater
CUSTOM-MADE

Kabelvarianten:

Cable variations:

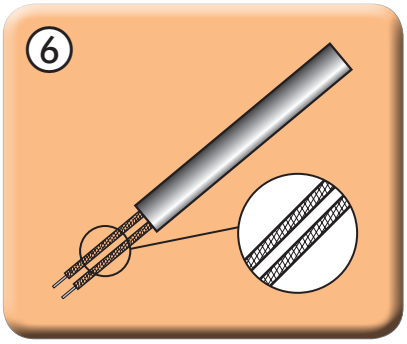

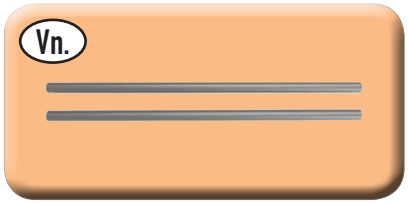

Starrer Draht aus reinem Nickel. Lässt keine wiederholten Bewegungen zu. Wird mit einem isolierenden Material überzogen. Länge max. 250 mm. /
Stiff wire made of pure nickel. Permits no repeated movements. Coated with an insulation material.
Maximum length: 250 mm.

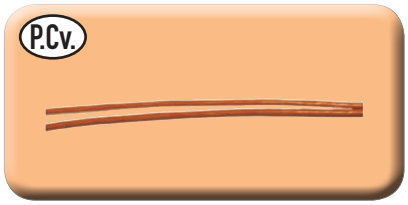

Glasseiden- und silikonummantelte Nickellitzen, temperaturbeständig. /
Glass fibre and silicone-coated nickel wires, temperature resistant.

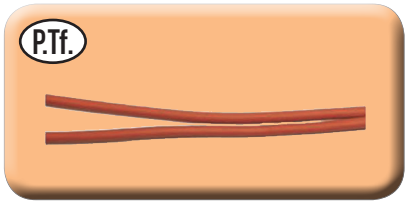

Fluorpolymer-Litze, nicht für hohe Temperaturen geeignet. /
Fluoropolymer wire, not suitable for high temperatures.

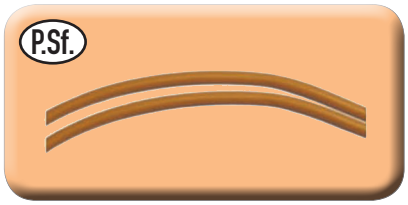

Die flexible Silikonlitze erlaubt größere Bewegungen, nicht für hohe Temperaturen geeignet. /
The flexible silicone wire permits greater movement, not suitable for high temperatures.

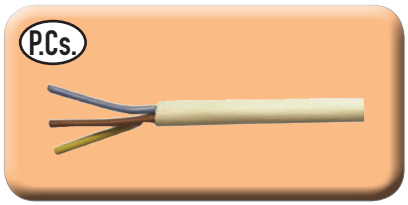

Dreiadrige Silikonlitze mit Kupferkern, nicht für hohe Temperaturen geeignet. /
Triple core silicone wire with copper core, not suitable for high temperatures.

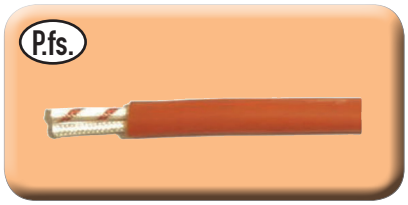

Die Glasseiden-Litzen werden durch eine zusätzliche Silikonschlauchummantelung vor Feuchtigkeit geschützt. /
The glass fibre wires are protected against moisture by an additional silicone tube jacket.

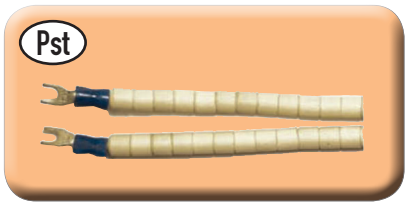

Der reine Nickeldraht ist von Keramikperlen ummantelt und eignet sich dadurch für sehr hohe Temperaturen; die Beweglichkeit ist eingeschränkt. /
The pure nickel wire is ceramic pearl-coated, and is thus suitable for very high temperatures; movement is limited.

Hochleistungs-Heizpatrone
SONDERANFERTIGUNG

High-duty Cartridge Heater
CUSTOM-MADE

Kabelvarianten:

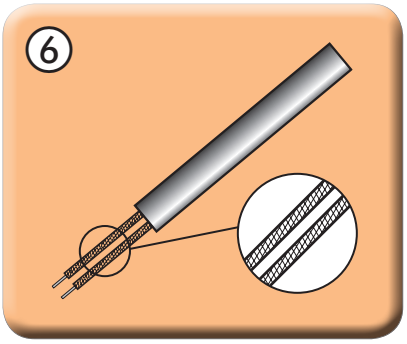

Cable variations:

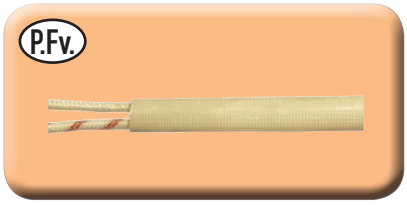

Dank dem Glasseidenschutzschlauch eignet sich das Kabel für hohe Einsatztemperaturen; es sollte aber keiner großen Reibung ausgesetzt werden. /
Thanks to the glass fibre protective jacket, the cable is suitable for high working temperatures; it should however not be subjected to high friction.

Die Kabel sind von einem Metallgeflechtschlauch umgeben und sind daher sicher bei großer Reibung und äußerst flexibel. /
The cables are protected by woven metal hose and are thus very flexible and safe in case of high friction.

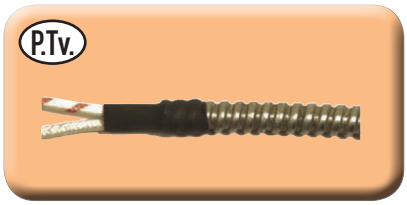

Die Kabel sind durch einen Metall-Wellschlauch vor Schlägen und agressiven Materialien geschützt; die Beweglichkeit ist eingeschränkt. /
The cables are protected by a corrugated metal hose against knocks and aggressive materials; movement is limited.

WEMA GmbH ▪ D-58515 Lüdenscheid ▪ Kalver Str. 28 ▪ Tel. 0 23 51 / 93 95 - 0 ▪ Fax 0 23 51 / 93 95 - 33 ▪ info@wema.de ▪ www.wema.de
[11/18]

Hochleistungs-Heizpatrone
SONDERANFERTIGUNG

High-duty Cartridge Heater
CUSTOM-MADE

Thermoelemente:

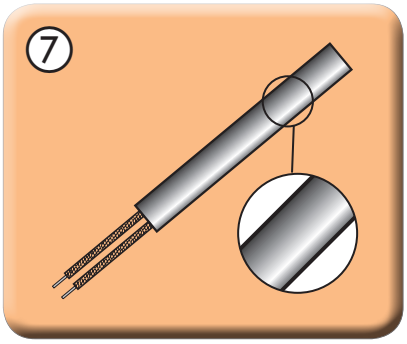

Sie können unsere Heizpatronen ohne Thermoelement erhalten oder sie mit Thermoelementen der Typen „J" oder „K" ausstatten lassen.
Die Position, an der das Element in der Patrone platziert wird, ist ebenfalls frei wählbar.

Heating elements:

You can order our cartridge heaters without a heating element, or have them fitted with type 'J' or 'K' heating elements.
The fitting position for the element within the cartridge can also be freely selected.

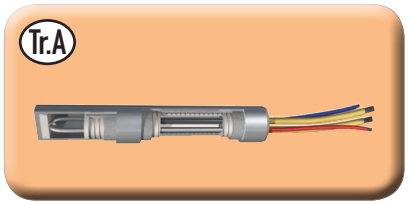

Thermoelement Tr.A
Das Thermoelement ist isoliert vom Heizleiter, was die Lebensdauer erhöht. /
Heating element Tr.A
The heating element is insulated from the heating conductor, which extends the working life.

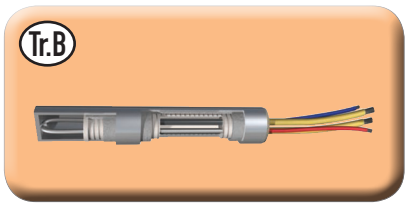

Thermoelement Tr.B
Das Thermoelement hat Kontakt mit dem Patronenmantel und meldet schnell und präzise die Temperatur /
Heating element Tr.B
The heating element contacts the cartridge housing, reporting the temperature quickly and precisely

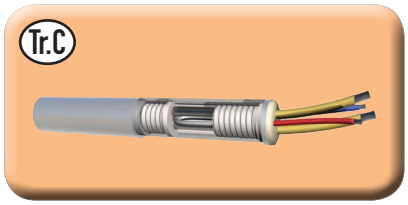

Thermoelement Tr.C
Die Position des Thermoelements kann frei gewählt werden, was sich vornehmlich bei längeren Heizpatronen empfiehlt. /
Heating element Tr.c
The position of the heating element can be freely selected, which is to be recommended for longer cartridge heaters.

WEMA GmbH ▪ D-58515 Lüdenscheid ▪ Kalver Str. 28 ▪ Tel. 0 23 51 / 93 95 - 0 ▪ Fax 0 23 51 / 93 95 - 33 ▪ info@wema.de ▪ www.wema.de

Hochleistungs-Heizpatrone
SONDERANFERTIGUNG

High-duty Cartridge Heater
CUSTOM-MADE

Leistungsverteilung:

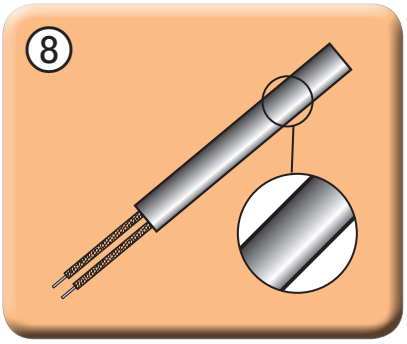

Power distribution:

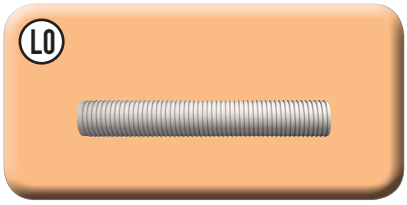

Gleichmäßige Leistungsverteilung
Gleichmäßige Wicklung des Heizleiters garantiert gleichmäßige Leistungsverteilung. /
Even power distribution
Even coiling of the heating conductor guarantees even power distribution.

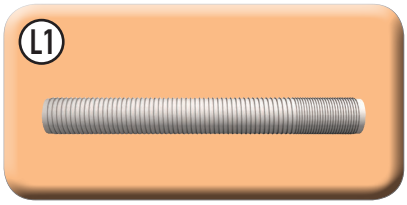

Mehr Leistung an einem Ende
Engere Wicklung des Heizleiters an einem Ende der Patrone erhöht in diesem Bereich die Leistung. /
More power at one end
Tighter coiling of the heating conductor at one end of the cartridge increases the power in this area.

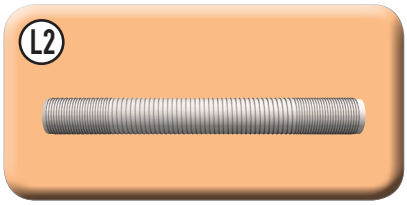

Mehr Leistung an beiden Enden
Engere Wicklung an beiden Patronenenden erhöht dort die Leistung. /
More performance at both ends
Tighter coiling on both cartridge ends increases the performance there.

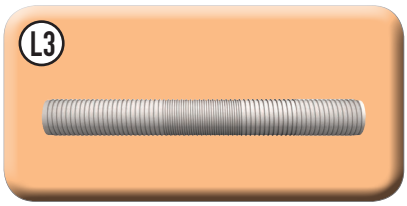

Mehr Leistung in der Mitte
Durch engere Wicklung des Heizdrahtes in der Mitte der Heizpatrone erhöht sich dort die Leistung. /
More performance in the middle
The tighter coiling of the heating wire in the middle of the cartridge heater increases the power there.

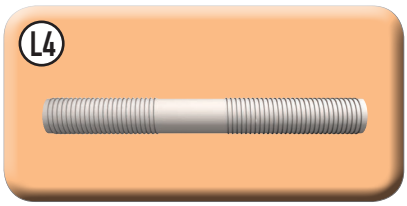

Inaktive Zonen
Durch Lücken in der Heizleiterwicklung lassen sich inaktive Zonen in der Heizpatrone erzeugen. /
Inactive zones
Spaces in the heating conductor coiling create inactive zones in the cartridge heater.

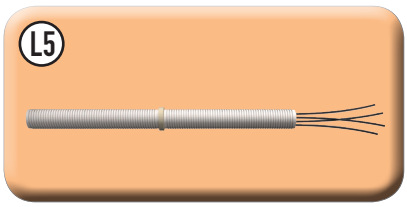

Unterschiedliche Leistungszonen
Durch zwei Zuleitungen kann eine Heizpatrone zwei Leistungsbereiche erhalten. /
Different performance zones
With two supply lines, a single cartridge heater can have two power ranges.

WEMA GmbH ▪ D-58515 Lüdenscheid ▪ Kalver Str. 28 ▪ Tel. 0 23 51 / 93 95 - 0 ▪ Fax 0 23 51 / 93 95 - 33 ▪ info@wema.de ▪ www.wema.de
[11/18]

Hochleistungs-Heizpatrone
SONDERANFERTIGUNG

High-duty Cartridge Heater
CUSTOM-MADE

Zertifizierung:

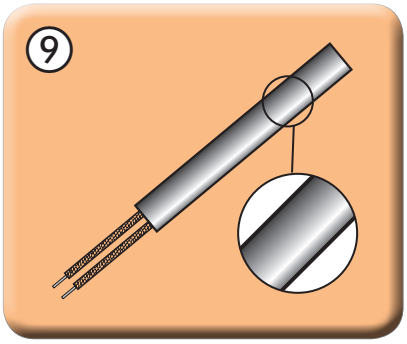

Certification:

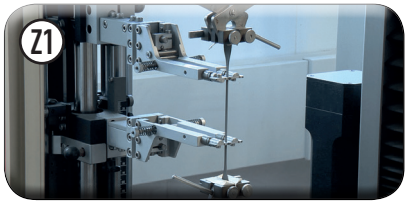

UL-Zertifizierung /
UL certification

CSA-Zertifizierung /
CSA certification

Lieferservice:

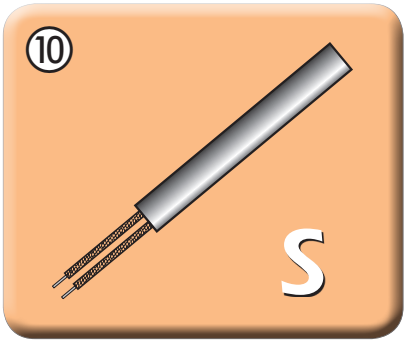

Delivery service:

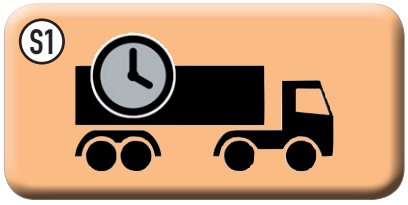

3 - 4 Wochen
- alle Stückzahlen
- 0 % Preisaufschlag

3 – 4 weeks
- all quantities
- 0 % surcharge

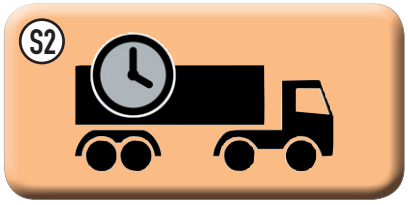

2 Wochen
- 2 - 150 Stück
- 18 % Preisaufschlag

2 weeks
- 2 – 150 pieces
- 18 % surcharge

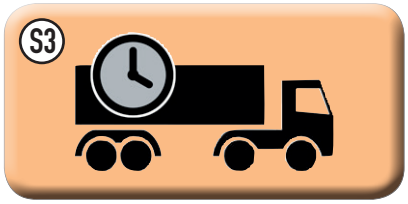

7 - 8 Werktage
- 2 - 150 Stück
- 25 % Preisaufschlag

7 – 8 working days
- 2 – 150 pieces
- 25 % surcharge

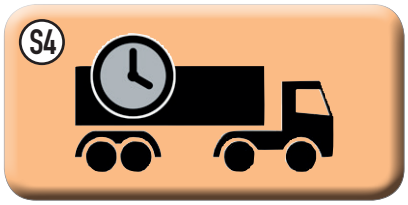

3 - 4 Werktage
- 4 - 50 Stück
- 50 % Preisaufschlag

3 – 4 working days
- 4 – 50 pieces
- 50 % surcharge

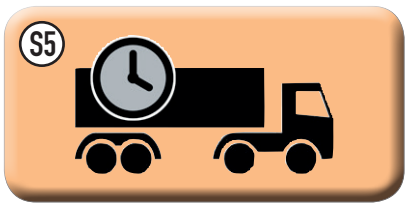

2 - 3 Werktage
- 4 - 25 Stück
- 100 % Preisaufschlag

2 – 3 working days
- 4 – 25 pieces
- 100 % surcharge

WEMA GmbH ▪ D-58515 Lüdenscheid ▪ Kalver Str. 28 ▪ Tel. 0 23 51 / 93 95 - 0 ▪ Fax 0 23 51 / 93 95 - 33 ▪ info@wema.de ▪ www.wema.de

Hochleistungs-Heizpatrone, Bestellformular
SONDERANFERTIGUNG AUF ANFRAGE

High-duty Cartridge Heater, Order Form
CUSTOM-MADE ON REQUEST

Bestellformular / Order form

Firma / Company: _____

Ansprechpartner / Contact: _____

Tel.: _____ Fax: _____ Datum / Date: _____

☐ Bestellung / Order Nr. / no.: _____ ☐ Anfrage / Enquiry

Bestellparameter / Order parameter:

n: Bestellmenge / Order quantity

Nr.: **S5101 = geschliffen f7, metrisch / ground f7, metric**
S5105 = geschliffen f7, Inch / ground f7, Inch
S5110 = ungeschliffen, verdichtet, metrisch / unground, compressed, metric
S5115 = ungeschliffen, unverdichtet, metrisch / unground, non compressed, metric

Ø: Durchmesser, metrisch (**4 - 25 mm**)
Durchmesser, Inch (**1/8" - 1"**)
Diameter, metric (**4 – 25 mm**)
Diameter, inch (**1/8" – 1"**)

L: Länge Heizpatrone (**bis 3000 mm**)
Length of cartridge heater (**up to 3000 mm**)

P: Leistung (**65 - 4000 Watt**)
Performance (**65 – 4000 Watt**)

L2: Länge Anschlussleitung
Connection cable length

T1: Kabelausgangs- und Befestigungsvarianten
(**Seite 17 - 20 T1 - T12**)
Cable outlet and fitting variations
(**page 17 – 20 T1 – T12**)

P1: Kabelvarianten (**Seiten 21/22 Vn. - P.TV**)
Cable variations (**pages 21/22 Vn. – P.TV**)

Tr: ohne Thermoelement (**Tr0**)
mit Thermoelement (**Seite 23 TrA - TrC**)
Without heating element (**Tr0**)
With heating element (**page 23 TrA – TrC**)

Lv: Leistungsverteilung (**Seite 24 L0 - L5**)
Power distribution (**page 24 L0 – L5**)

Z: Zertifizierung (**Seite 25 Z1 - Z2**)
Certification (**page 25 Z1 – Z2**)

S: Lieferservice (**Seite 25 S1 - S5**)
Delivery service (**page 25 S1 – S5**)

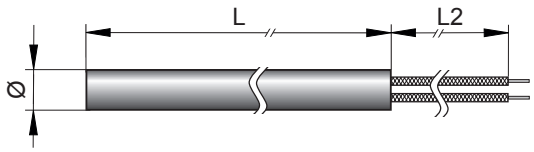

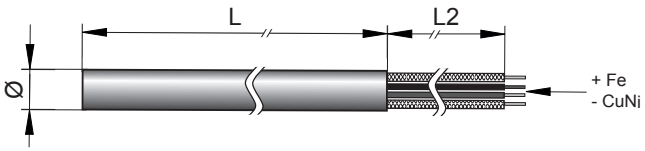

n	Best. Nr. / Order No.	Ø [mm] ["]	L [mm]	P [W]	L2 [mm]	T1	P1	Tr	Lv	Z	S

WEMA GmbH ▪ D-58515 Lüdenscheid ▪ Kalver Str. 28 ▪ Tel. 0 23 51 / 93 95 - 0 ▪ Fax 0 23 51 / 93 95 - 33 ▪ info@wema.de ▪ www.wema.de
[11/18]

INFO

Wendelrohrpatrone

S5130/ . . . (S5.29 – S5.32)

S5131/ . . . (S5.33 – S5.36)

S5135/ . . . (S5.37 – S5.40)

S5136/ . . . (S5.41 – S5.44)

S5137/ . . . (S5.45 – S5.48)

S5138/ . . . (S5.49 – S5.52)

Coil Heater

Anwendungsbeispiele:

Heißkanaltechnik

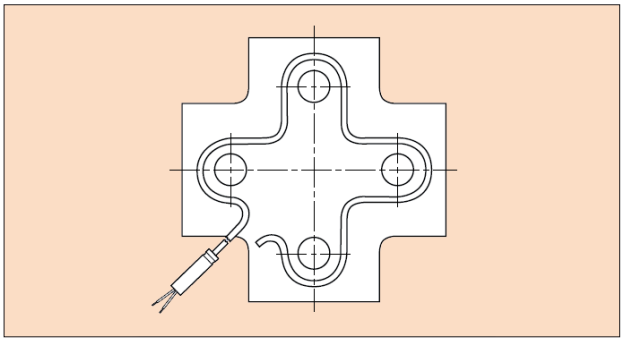

Beheizung von Verteilerbalken /
Heating of manifolds

Verpackungsindustrie

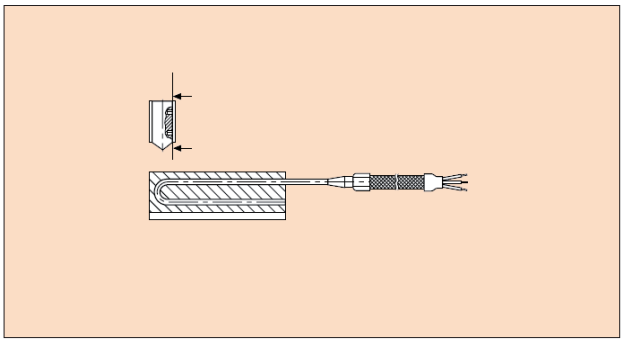

Beheizung von Schweißlinealen /
Heating of welding bars

Examples for application:

Hot runner technology

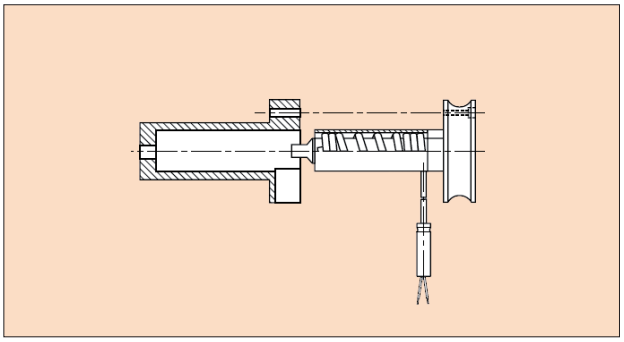

Beheizung von Heißkanaldüsen /
Heating of hot runner nozzles

Packaging industry

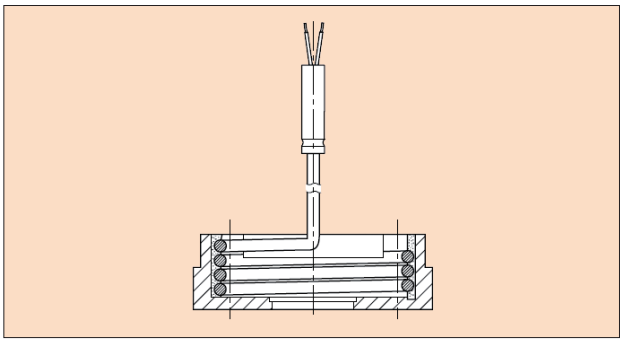

Beheizung von Siegelköpfen /
Heating of sealing heads

INFO

Wendelrohrpatrone

Coil Heater

S5130/ . . .

S5131/ . . .

S5135/ . . .

S5136/ . . .

S5137/ . . .

S5138/ . . .

Mantel-Oberflächenbelastung: Surface Capacity:

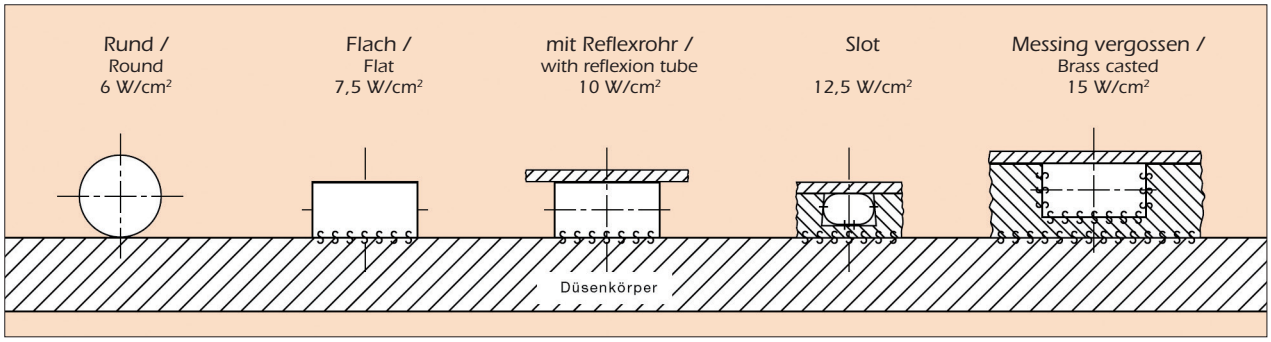

Technische Spezifikationen: Technical specifications:

Best. Nr. / Order No.		S5130	S5131	S5135	S5136	S5137	S5138
Patronenmantel Heater sheath		CrNi-Stahl / CrNi-steel					
Isoliermaterial Insulation material		hochverdichtetes MgO / high compressed MgO					
Heizleiterwerkstoff Heat conductor		NiCr 8020					
Patronenmanteltemperatur Surface temperature	°C	max. 750					
Isolationswiderstand (kalt) Insolation resistance (cold)		≥ 5 MΩ bei 500 V / ≥ 5 MΩ at 500 V					
max. Gesamtlänge (gestreckt) max. total straight length	mm	3.000					
Längentoleranz (kalt) Length tolerance (cold)	%	± 10					
Manteloberflächenbelastung Surface capacity	W/cm²	max. 6	max. 7,5	max. 6	max. 7,5	max. 7,5	max. 10
Anschlussspannung (max) Connected voltage (max)	V	250	250	250	250	250	440
Hochspannungsfestigkeit High voltage stability	V-AC	800	800	800	800	800	1250
min. Biegeradius min. bending radius	mm	3	3	4	4	4	10
Schutzart (EN 60529) Degree of protection (EN 60529)				IP 65	IP 65	IP 65	

WEMA GmbH ▪ D-58515 Lüdenscheid ▪ Kalver Str. 28 ▪ Tel. 0 23 51 / 93 95 - 0 ▪ Fax 0 23 51 / 93 95 - 33 ▪ info@wema.de ▪ www.wema.de

[11/18]

Wendelrohrpatrone, 1,8 mm, rund

Coil Heater, 1,8 mm, Round

S5130/ . . .

Technische Spezifikationen:

Mat.:	CrNi-Stahlmantel
Länge:	340 - 1400 mm (gestreckt)
Beheizte Länge:	250 - 1310 mm (gestreckt)
Unbeheizte Zone:	130/180 mm,
	+ Anschlusskopf: 25 mm (2)
Spannung:	230 V
Leistung:	195 - 950 W

- nur ohne Thermoelement (Fe-CuNi) lieferbar

Technical specifications:

Mat.:	CrNi-Steel
Total length:	340 - 1400 mm (straight)
Heated length:	250 - 1310 mm (straight)
Unheated zone:	130/180 mm,
	+ connection head: 25 mm (2)
Voltage:	230 V
Wattage:	195 - 950 W

- available only without thermocouple (Fe-CuNi)

Gewendelte Ausführungen:

- Länge von 20 - 200 mm
- Durchmesser innen: 6 - 50 mm

Coiled design:

- Length 20 - 200 mm
- Internal diameter: 6 - 50 mm

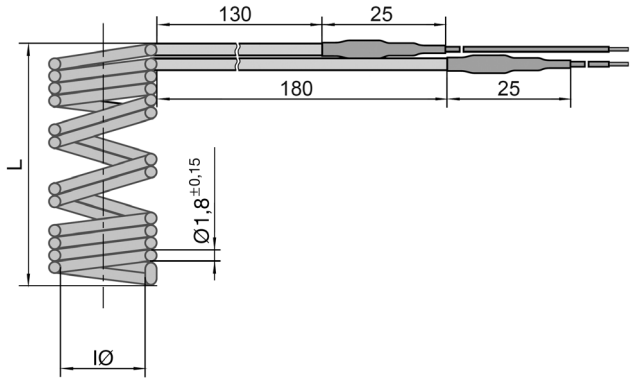

Lieferbare Standard-Ausführungen:

Standard design available:

IØ: [mm]	**L**: [mm]	**Watt** / 230 V:
8	30 - 40	120
8	40 - 60	160
8	60 - 80	250
10	30 - 40	140
10	40 - 60	200
10	60 - 80	300
12	30 - 40	160
12	40 - 60	230
12	60 - 80	350
16	30 - 50	210
16	40 - 70	300
19	30 - 50	250
19	40 - 70	450

Wendelrohrpatrone, 1,8 mm, rund

Coil Heater, 1,8 mm, Round

S5130/ . . .

Wickelschema / Type of coiling

A1

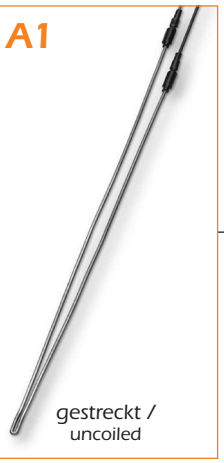

gestreckt / uncoiled

A2

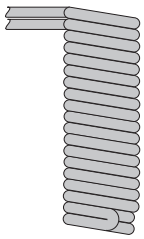

Wicklung anliegend / Block coiling

A3

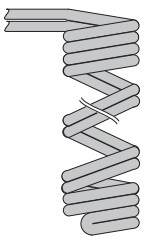

Logarithmische Wicklung / Logarithmic coiling

Ummantelung / Jacket

B1

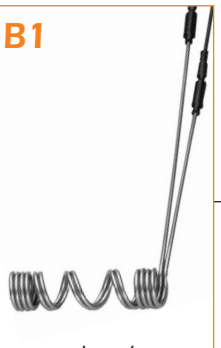

ohne / without

B2*

Reflexionsrohr / Reflection tube

B3*

Spannband / Clamping band

B4

Messingverguss / Brass casted

* Je nach Durchmesser beträgt die Reflexionsrohrdicke (B2) 0,5; 0,8; 1,0 oder 1,5 mm, die Spannbanddicke (B3) 0,8 oder 1,0 mm.

Depending on diameter the thickness of reflexion tube (B2) amounts to 0,5; 0,8; 1,0 or 1,5 mm, and the thickness of clamping band (B3) to 0,8 or 1,0 mm.

WEMA GmbH ▪ D-58515 Lüdenscheid ▪ Kalver Str. 28 ▪ Tel. 0 23 51 / 93 95 - 0 ▪ Fax 0 23 51 / 93 95 - 33 ▪ info@wema.de ▪ www.wema.de

Wendelrohrpatrone, 1,8 mm, rund

Coil Heater, 1,8 mm, Round

Abgangsvarianten /
Outlet variations

C1

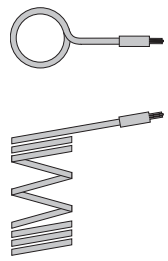

radial

C2

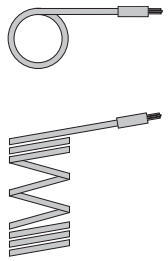

tangential

C3

axial

Anschlussausführungen und Kabelvarianten /
Lead types and connection options

D1

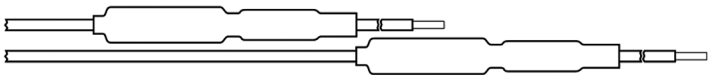

Einzelköpfe — Single heads

D2

Gemeinsamer Kopf, mit Schutzleiter (Type N) — Common head with ground conductor (Type N)

D3

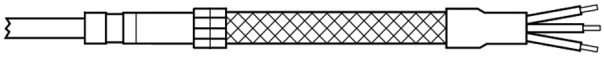

Gemeinsamer Kopf, mit Schutzleiter und GLS-Schlauch (Type NG) — Common head with ground conductor and GLS-sleeve(Type NG)

D4

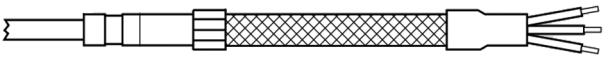

Gemeinsamer Kopf, mit Schutzleiter und Drahthohlgeflechts-Schlauch (Type ND) — Common head with ground conductor and metal braided sleeve(Type ND)

D5

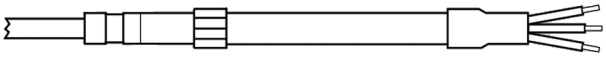

Gemeinsamer Kopf, mit Schutzleiter und PTFE-Schlauch (Type NT) — Common head with ground conductor and PTFE-sleeve (Type NT)

WEMA GmbH ▪ D-58515 Lüdenscheid ▪ Kalver Str. 28 ▪ Tel. 0 23 51 / 93 95 - 0 ▪ Fax 0 23 51 / 93 95 - 33 ▪ info@wema.de ▪ www.wema.de

Wendelrohrpatrone, 1,8 mm, rund
ANFRAGEFORMULAR

Coil Heater, 1,8 mm, Round
QUOTATION FORM

Anfrage-Nr. / Quotation-No.: _____ Kunden-Nr. / Customer-No.: _____

Firma / Company: _____

Adresse / Address: _____

Ansprechpartner / Contact: _____

Tel.: _____ E-Mail: _____ Datum / Date: _____

Parameter:

n: Menge
Nr.: **S5130**

A: Wickelschema (**S5.30 A1-3**)
B: Ummantelung (**S5.30 B1-4**)
C: Abgangsvarianten (**S5.31 C1-3**)
D: Anschlussausführung (**S5.31 D1-5**)
LD: Anschlusslänge
IØ: Innen-ø (**6 - 50 mm**)
L: Gewickelte Länge (**20 - 200 mm**)
P: Leistung [W]
V: Spannung [V]

Parameter:

n: Quantity
No.: **S5130**

A: Type of coiling (**S5.30 A1-3**)
B: Jacket (**S5.30 B1-4**)
C: Exit variations (**S5.31 C1-3**)
D: Connection options (**S5.31 D1-5**)
LD: Connection length
IØ: Internal-ø (**6 - 50 mm**)
L: Coiled length (**20 - 200 mm**)
P: Power [W]
V: Voltage [V]

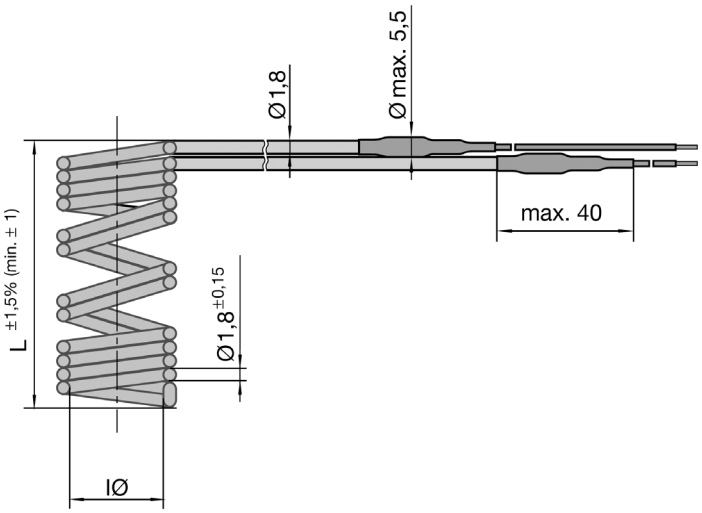

Weitere Ausführungen nach Kundenwunsch.

Other designs of coil heaters can be supplied on request.

n	Best. Nr. / Order No.	A	B	C	D	LD [mm]	IØ [mm]	L [mm]	P [W]	V [V]
	S5130									
	S5130									
	S5130									
	S5130									
	S5130									

WEMA GmbH ▪ D-58515 Lüdenscheid ▪ Kalver Str. 28 ▪ Tel. 0 23 51 / 93 95 - 0 ▪ Fax 0 23 51 / 93 95 - 33 ▪ info@wema.de ▪ www.wema.de
[11/18]

Wendelrohrpatrone, 1,3 x 2,3 mm, rechteckig

Coil Heater, 1,3 x 2,3 mm, Rectangular

S5131/ . . .

Technische Spezifikationen:

Mat.:	CrNi-Stahlmantel
Länge:	340 - 1400 mm (gestreckt)
Beheizte Länge:	250 - 1310 mm (gestreckt)
Unbeheizte Zone:	130/180 mm,
	+ Anschlusskopf: 25 mm (2)
Spannung:	230 V
Leistung:	195 - 950 W

- nur ohne Thermoelement (Fe-CuNi) lieferbar

Technical specifications:

Mat.:	CrNi-Steel
Total length:	340 - 1400 mm (straight)
Heated length:	250 - 1310 mm (straight)
Unheated zone:	130/180 mm,
	+ connection head: 25 mm (2)
Voltage:	230 V
Wattage:	195 - 950 W

- available only without thermocouple (Fe-CuNi)

Gewendelte Ausführungen:

- Länge von 20 - 200 mm
- Durchmesser innen: 6 - 50 mm

Coiled design:

- Length 20 - 200 mm
- Internal diameter: 6 - 50 mm

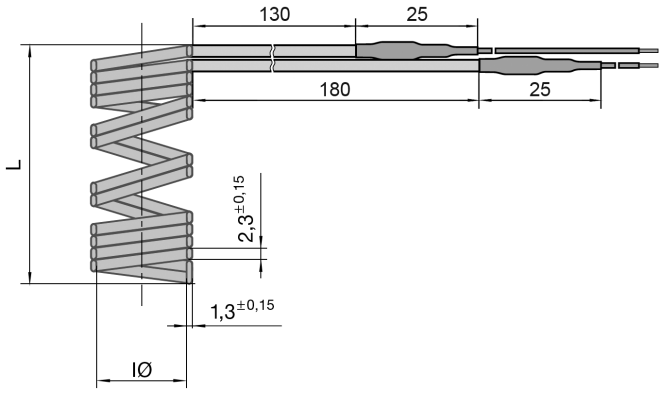

Lieferbare Standard-Ausführungen:

Standard design available:

IØ: [mm]	**L**: [mm]	**Watt** / 230 V:
8	30 - 40	120
8	40 - 60	160
8	60 - 80	250
10	30 - 40	140
10	40 - 60	200
10	60 - 80	300
12	30 - 40	160
12	40 - 60	230
12	60 - 80	350
16	30 - 50	210
16	40 - 70	300
19	30 - 50	250
19	40 - 70	450

Wendelrohrpatrone, 1,3 x 2,3 mm, rechteckig

Coil Heater, 1,3 x 2,3 mm, Rectangular

S5131/ . . .

Wickelschema / Type of coiling

A1

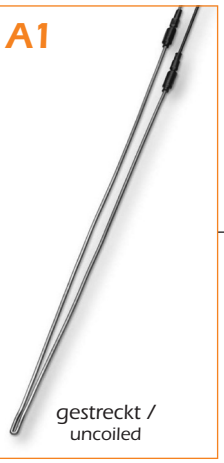

gestreckt / uncoiled

A2

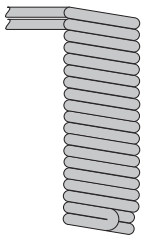

Wicklung anliegend / Block coiling

A3

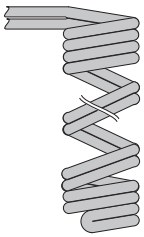

Logarithmische Wicklung / Logarithmic coiling

Ummantelung / Jacket

B1

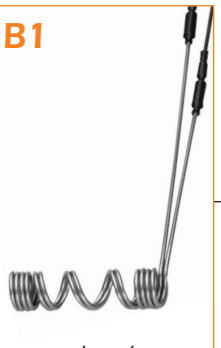

ohne / without

B2*

Reflexionsrohr / Reflection tube

B3*

Spannband / Clamping band

B4

Messingverguss / Brass casted

* Je nach Durchmesser beträgt die Reflexionsrohrdicke (B2) 0,5; 0,8; 1,0 oder 1,5 mm, die Spannbanddicke (B3) 0,8 oder 1,0 mm.

Depending on diameter the thickness of reflexion tube (B2) amounts to 0,5; 0,8; 1,0 or 1,5 mm, and the thickness of clamping band (B3) to 0,8 or 1,0 mm.

WEMA GmbH ▪ D-58515 Lüdenscheid ▪ Kalver Str. 28 ▪ Tel. 0 23 51 / 93 95 - 0 ▪ Fax 0 23 51 / 93 95 - 33 ▪ info@wema.de ▪ www.wema.de

Wendelrohrpatrone, 1,3 x 2,3 mm, rechteckig

Coil Heater, 1,3 x 2,3 mm, Rectangular

Abgangsvarianten /
Outlet variations

C1

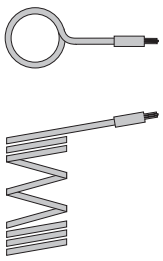

radial

C2

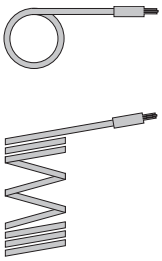

tangential

C3

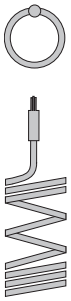

axial

Anschlussausführungen
und Kabelvarianten /

Lead types
and connection options

D1

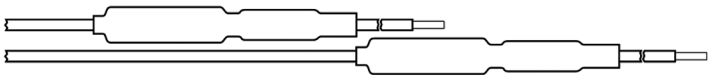

Einzelköpfe

Single heads

WEMA GmbH ▪ D-58515 Lüdenscheid ▪ Kalver Str. 28 ▪ Tel. 0 23 51 / 93 95 - 0 ▪ Fax 0 23 51 / 93 95 - 33 ▪ info@wema.de ▪ www.wema.de

Wendelrohrpatrone, 1,3 x 2,3 mm, rechteckig
ANFRAGEFORMULAR

Coil Heater, 1,3 x 2,3 mm, Rectangular
QUOTATION FORM

Anfrage-Nr. / Quotation-No.: _____ Kunden-Nr. / Customer-No.: _____

Firma / Company: _____

Adresse / Address: _____

Ansprechpartner / Contact: _____

Tel.: _____ E-Mail: _____ Datum / Date: _____

Parameter:

n: Menge
Nr.: **S5131**

A: Wickelschema (**S5.34 A1-3**)
B: Ummantelung (**S5.34 B1-4**)
C: Abgangsvarianten (**S5.35 C1-3**)
D: Anschlussausführung (**S5.35 D1**)
LD: Anschlusslänge
IØ: Innen-ø (**6 - 50 mm**)
L: Gewickelte Länge (**20 - 200 mm**)
P: Leistung [W]
V: Spannung [V]

Parameter:

n: Quantity
No.: **S5131**

A: Type of coiling (**S5.34 A1-3**)
B: Jacket (**S5.34 B1-4**)
C: Exit variations (**S5.35 C1-3**)
D: Connection options (**S5.35 D1**)
LD: Connection length
IØ: Internal-ø (**6 - 50 mm**)
L: Coiled length (**20 - 200 mm**)
P: Power [W]
V: Voltage [V]

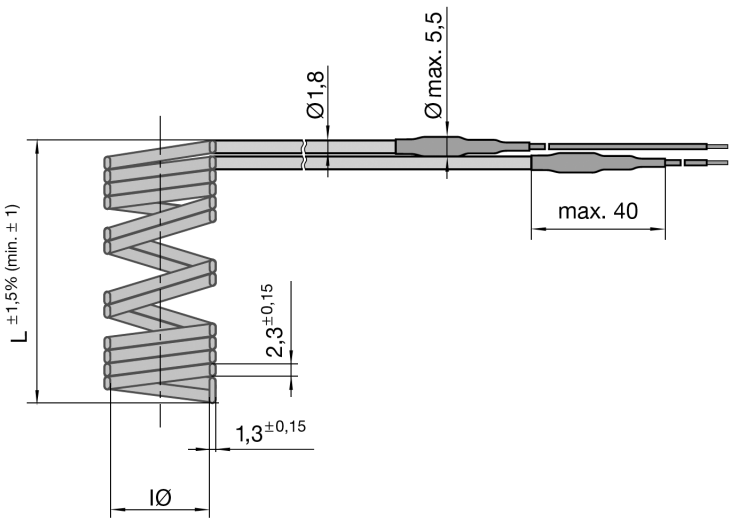

Weitere Ausführungen nach Kundenwunsch.

Other designs of coil heaters can be supplied on request.

n	Best. Nr. / Order No.	A	B	C	D	LD [mm]	IØ [mm]	L [mm]	P [W]	V [V]
	S5131				**D1**					
	S5131				**D1**					
	S5131				**D1**					
	S5131				**D1**					
	S5131				**D1**					

WEMA GmbH ▪ D-58515 Lüdenscheid ▪ Kalver Str. 28 ▪ Tel. 0 23 51 / 93 95 - 0 ▪ Fax 0 23 51 / 93 95 - 33 ▪ info@wema.de ▪ www.wema.de
[11/18]

Wendelrohrpatrone, 3,3 mm, rund

Coil Heater, 3,3 mm, Round

S5135/ . . .

Technische Spezifikationen:

Mat.:	CrNi-Stahlmantel
Länge:	340 - 1400 mm (gestreckt)
Beheizte Länge:	250 - 1310 mm (gestreckt)
Unbeheizte Zone:	65 mm, + Anschlusskopf: 25 mm
Spannung:	230 V
Leistung:	195 - 950 W

- mit und ohne Thermoelement (Fe-CuNi) lieferbar

Gewendelte Ausführungen:

- Länge von 20 - 200 mm
- Durchmesser innen: 8 - 50 mm

Technical specifications:

Mat.:	CrNi-Steel
Total length:	340 - 1400 mm (straight)
Heated length:	250 - 1310 mm (straight)
Unheated zone:	65 mm, + connection head: 25 mm
Voltage:	230 V
Wattage:	195 - 950 W

- available with or without thermocouple (Fe-CuNi)

Coiled design:

- Length 20 - 200 mm
- Internal diameter: 8 - 50 mm

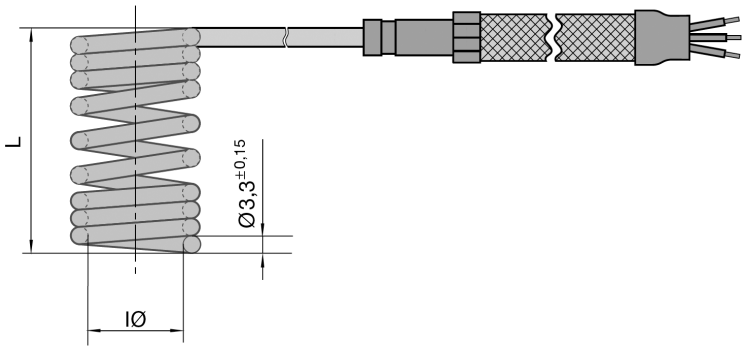

Beispieltabelle der aus Lagertypen produzierbaren Abmessungen und Leistungen:

Possible wattage and dimensions coiled out of stock heaters:

IØ [mm]:	**20**	**40**	**60**	**80**	**100**	**120**	**140**	**160**	**180**	**200**	**L [mm]**
10		180	270	390	390	500	500	500	630	630	
12		180	270	390	390	500	500	630		630	
12,5		180	270	390	390	500	500	630		630	
14		270	390	390	500	500	630			630	
15		270	390	500	500	630				630	
16		270	390	500	500	630				630	
18		270	390	500	500						
20		270	390	500	630						
22	180	390	500	630	630						
24	185	390	500	630							
25 (1“)	185	390	630	630							
28	185	390	630								
30	185	500	630								
35	185	500									
38	270	500									
40	270	630									
45	270	630									
50 (2“)	390										

Alle Werte im grauen Feld sind Watt-Angaben.

All data spezified in the gray area represent Wattage values.

Wendelrohrpatrone, 3,3 mm, rund

Coil Heater, 3,3 mm, Round

S5135/ . . .

Wickelschema / Type of coiling

A1

gestreckt / uncoiled

A2

Wicklung anliegend / Block coiling

A3

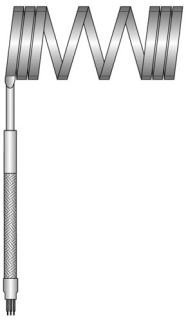

Logarithmische Wicklung / Logarithmic coiling

Ummantelung / Jacket

B1

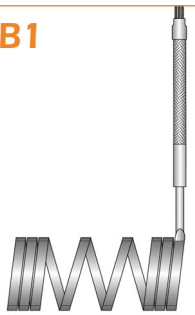

ohne / without

B2*

Reflexionsrohr / Reflection tube

B3*

Spannband / Clamping band

B4

Messingverguss / Brass casted

* Je nach Durchmesser beträgt die Reflexionsrohrdicke (B2) 0,5; 0,8; 1,0 oder 1,5 mm, die Spannbanddicke (B3) 0,8 oder 1,0 mm.

Depending on diameter the thickness of reflexion tube (B2) amounts to 0,5; 0,8; 1,0 or 1,5 mm, and the thickness of clamping band (B3) to 0,8 or 1,0 mm.

WEMA GmbH ▪ D-58515 Lüdenscheid ▪ Kalver Str. 28 ▪ Tel. 0 23 51 / 93 95 - 0 ▪ Fax 0 23 51 / 93 95 - 33 ▪ info@wema.de ▪ www.wema.de

Wendelrohrpatrone, 3,3 mm, rund

Coil Heater, 3,3 mm, Round

Abgangsvarianten /
Outlet variations

C1

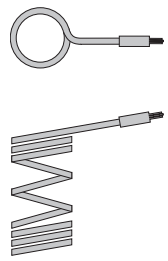

radial

C2

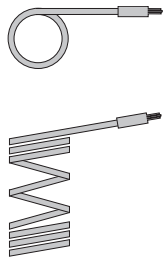

tangential

C3

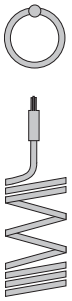

axial

Anschlussausführungen und Kabelvarianten /

Lead types and connection options

D2

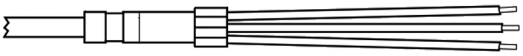

Gemeinsamer Kopf, mit Schutzleiter (Type N)

Common head with ground conductor (Type N)

D3

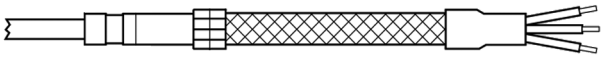

Gemeinsamer Kopf, mit Schutzleiter und GLS-Schlauch (Type NG)

Common head with ground conductor and GLS-sleeve(Type NG)

D4

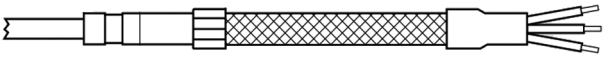

Gemeinsamer Kopf, mit Schutzleiter und Drahthohlgeflechts-Schlauch (Type ND)

Common head with ground conductor and metal braided sleeve(Type ND)

D5

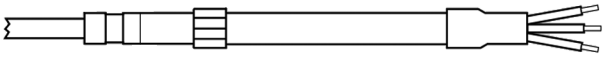

Gemeinsamer Kopf, mit Schutzleiter und PTFE-Schlauch (Type NT)

Common head with ground conductor and PTFE-sleeve (Type NT)

D6

PTFE isolierte Leitung mit Metallgliederschlauch

PTFE-insulated lead with flexible metal sleeve

Wendelrohrpatrone, 3,3 mm, rund
ANFRAGEFORMULAR

Coil Heater, 3,3 mm, Round
QUOTATION FORM

Anfrage-Nr. / Quotation-No.: _____ Kunden-Nr. / Customer-No.: _____

Firma / Company: _____

Adresse / Address: _____

Ansprechpartner / Contact: _____

Tel.: _____ E-Mail: _____ Datum / Date: _____

Parameter:

n: Menge
Nr.: **S5135**

A: Wickelschema (**S5.38 A1-3**)
B: Ummantelung (**S5.38 B1-4**)
C: Abgangsvarianten (**S5.39 C1-3**)
D: Anschlussausführung (**S5.39 D2-6**)
LD: Anschlusslänge
IØ: Innen-ø (**8 - 50 mm**)
L: Gewickelte Länge (**20 - 200 mm**)
T: mit Thermoelement (**1J, 1K, 1L**)
ohne Thermoelement (**2**)
P: Leistung [W]
V: Spannung [V]

Parameter:

n: Quantity
No.: **S5135**

A: Type of coiling (**S5.38 A1-3**)
B: Jacket (**S5.38 B1-4**)
C: Exit variations (**S5.39 C1-3**)
D: Connection options (**S5.39 D2-6**)
LD: Connection length
IØ: Internal-ø (**8 - 50 mm**)
L: Coiled length (**20 - 200 mm**)
T: with thermocouple (**1J, 1K, 1L**)
without thermocouple (**2**)
P: Power [W]
V: Voltage [V]

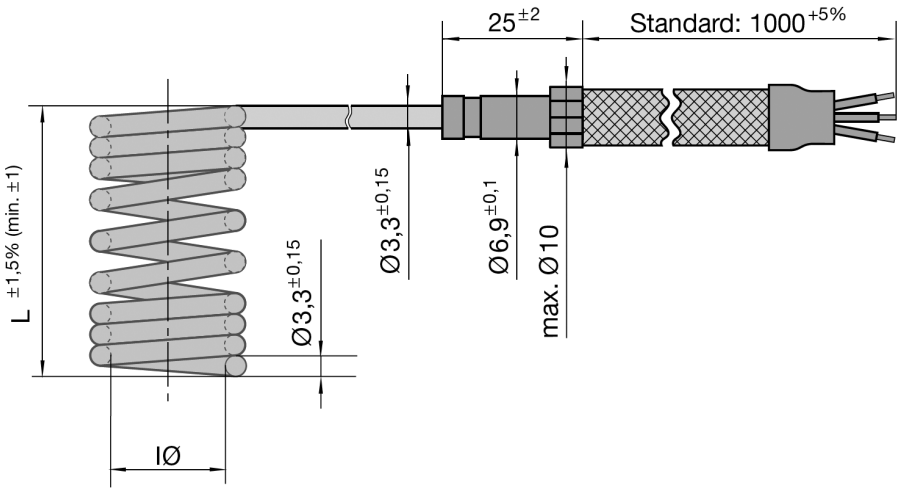

Weitere Ausführungen nach Kundenwunsch.

Other designs of coil heaters can be supplied on request.

n	Best. Nr. / Order No.	A	B	C	D	LD [mm]	IØ [mm]	L [mm]	T	P [W]	V [V]
	S5135										
	S5135										
	S5135										
	S5135										
	S5135										

WEMA GmbH ▪ D-58515 Lüdenscheid ▪ Kalver Str. 28 ▪ Tel. 0 23 51 / 93 95 - 0 ▪ Fax 0 23 51 / 93 95 - 33 ▪ info@wema.de ▪ www.wema.de
[11/18]

Wendelrohrpatrone, 3 x 3 mm, quadratisch

Coil Heater, 3 x 3 mm, Squared

S5136/ . . .

Technische Spezifikationen:

Mat.:	CrNi-Stahlmantel
Länge:	340 - 1400 mm (gestreckt)
Beheizte Länge:	250 - 1310 mm (gestreckt)
Unbeheizte Zone:	65 mm, + Anschlusskopf: 25 mm
Spannung:	230 V
Leistung:	195 - 950 W

- mit und ohne Thermoelement (Fe-CuNi) lieferbar

Technical specifications:

Mat.:	CrNi-Steel
Total length:	340 - 1400 mm (straight)
Heated length:	250 - 1310 mm (straight)
Unheated zone:	65 mm, + connection head: 25 mm
Voltage:	230 V
Wattage:	195 - 950 W

- available with or without thermocouple (Fe-CuNi)

Gewendelte Ausführungen:

- Länge von 20 - 200 mm
- Durchmesser innen: 8 - 50 mm

Coiled design:

- Length 20 - 200 mm
- Internal diameter: 8 - 50 mm

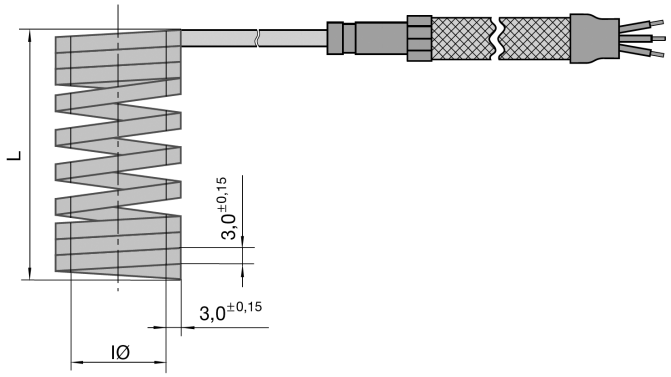

Beispieltabelle der aus Lagertypen produzierbaren Abmessungen und Leistungen:

Possible wattage and dimensions coiled out of stock heaters:

IØ [mm]:	**20**	**40**	**60**	**80**	**100**	**120**	**140**	**160**	**180**	**200**	**L [mm]**
10		215	325	325	325	470	470	610	610	630	
12		215	325	470	470	470	610	610	630	630	
12,5		215	325	470	470	470	610	610	630		
14		215	470	470	470	610	610	630			
15		325	470	610	610	610	630	630			
16		325	470	610	610	610	630	630			
18	215	325	610	610	610	630					
20	215	325	610	630	630	630					
22	215	325	610	630	630						
24	215	470	630								
25 (1“)	215	470	630								
28	325	470	630								
30	325	470									
35	325	610									
38	470	610									
40	470	630									
45	470	630									
50 (2“)	470										

Alle Werte im grauen Feld sind Watt-Angaben.

All data spezified in the gray area represent Wattage values.

WEMA GmbH ▪ D-58515 Lüdenscheid ▪ Kalver Str. 28 ▪ Tel. 0 23 51 / 93 95 - 0 ▪ Fax 0 23 51 / 93 95 - 33 ▪ info@wema.de ▪ www.wema.de

Wendelrohrpatrone, 3 x 3 mm, quadratisch

Coil Heater, 3 x 3 mm, Squared

S5136/ . . .

Wickelschema / Type of coiling

A1

gestreckt / uncoiled

A2

Wicklung anliegend / Block coiling

A3

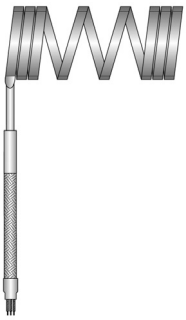

Logarithmische Wicklung / Logarithmic coiling

Ummantelung / Jacket

B1

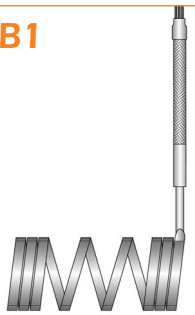

ohne / without

B2*

Reflexionsrohr / Reflection tube

B3*

Spannband / Clamping band

B4

Messingverguss / Brass casted

* Je nach Durchmesser beträgt die Reflexionsrohrdicke (B2) 0,5; 0,8; 1,0 oder 1,5 mm, die Spannbanddicke (B3) 0,8 oder 1,0 mm.

Depending on diameter the thickness of reflexion tube (B2) amounts to 0,5; 0,8; 1,0 or 1,5 mm, and the thickness of clamping band (B3) to 0,8 or 1,0 mm.

WEMA GmbH ▪ D-58515 Lüdenscheid ▪ Kalver Str. 28 ▪ Tel. 0 23 51 / 93 95 - 0 ▪ Fax 0 23 51 / 93 95 - 33 ▪ info@wema.de ▪ www.wema.de

Wendelrohrpatrone, 3 x 3 mm, quadratisch

Coil Heater, 3 x 3 mm, Squared

Abgangsvarianten /
Outlet variations

C1

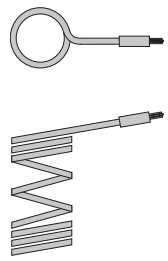

radial

C2

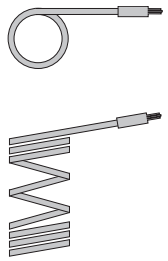

tangential

C3

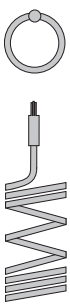

axial

Anschlussausführungen und Kabelvarianten /
Lead types and connection options

D2

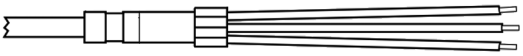

Gemeinsamer Kopf, mit Schutzleiter (Type N)

Common head with ground conductor (Type N)

D3

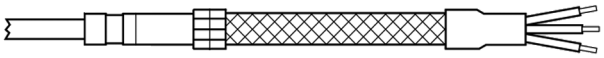

Gemeinsamer Kopf, mit Schutzleiter und GLS-Schlauch (Type NG)

Common head with ground conductor and GLS-sleeve(Type NG)

D4

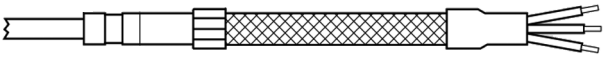

Gemeinsamer Kopf, mit Schutzleiter und Drahthohlgeflechts-Schlauch (Type ND)

Common head with ground conductor and metal braided sleeve(Type ND)

D5

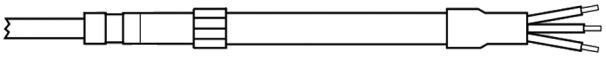

Gemeinsamer Kopf, mit Schutzleiter und PTFE-Schlauch (Type NT)

Common head with ground conductor and PTFE-sleeve (Type NT)

D6

PTFE isolierte Leitung mit Metallgliederschlauch

PTFE-insulated lead with flexible metal sleeve

WEMA GmbH ▪ D-58515 Lüdenscheid ▪ Kalver Str. 28 ▪ Tel. 0 23 51 / 93 95 - 0 ▪ Fax 0 23 51 / 93 95 - 33 ▪ info@wema.de ▪ www.wema.de

Wendelrohrpatrone, 3 x 3 mm, quadratisch
ANFRAGEFORMULAR

Coil Heater, 3 x 3 mm, Squared
QUOTATION FORM

Anfrage-Nr. / Quotation-No.: _____ Kunden-Nr. / Customer-No.: _____

Firma / Company: _____

Adresse / Address: _____

Ansprechpartner / Contact: _____

Tel.: _____ E-Mail: _____ Datum / Date: _____

Parameter:

n: Menge
Nr.: **S5136**

A: Wickelschema (**S5.42** A1-3)
B: Ummantelung (**S5.42** B1-4)
C: Abgangsvarianten (**S5.43** C1-3)
D: Anschlussausführung (**S5.43** D2-6)
LD: Anschlusslänge
IØ: Innen-ø (8 - 50 mm)
L: Gewickelte Länge (20 - 200 mm)
T: mit Thermoelement (1J, 1K, 1L)
ohne Thermoelement (2)
P: Leistung [W]
V: Spannung [V]

Parameter:

n: Quantity
No.: **S5136**

A: Type of coiling (**S5.42** A1-3)
B: Jacket (**S5.42** B1-4)
C: Exit variations (**S5.43** C1-3)
D: Connection options (**S5.43** D2-6)
LD: Connection length
IØ: Internal-ø (8 - 50 mm)
L: Coiled length (20 - 200 mm)
T: with thermocouple (1J, 1K, 1L)
without thermocouple (2)
P: Power [W]
V: Voltage [V]

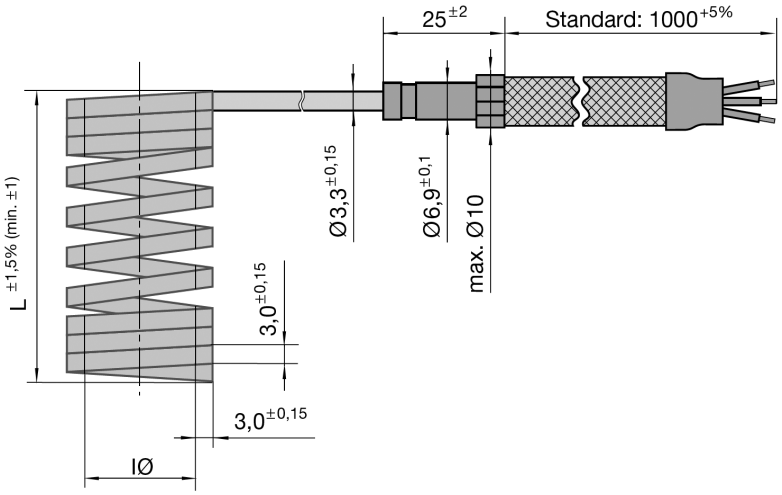

Weitere Ausführungen nach Kundenwunsch.

Other designs of coil heaters can be supplied on request.

n	Best. Nr. / Order No.	A	B	C	D	LD [mm]	IØ [mm]	L [mm]	T	P [W]	V [V]
	S5136										
	S5136										
	S5136										
	S5136										
	S5136										

WEMA GmbH ▪ D-58515 Lüdenscheid ▪ Kalver Str. 28 ▪ Tel. 0 23 51 / 93 95 - 0 ▪ Fax 0 23 51 / 93 95 - 33 ▪ info@wema.de ▪ www.wema.de
[11/18]

Wendelrohrpatrone, 2,2 x 4,2 mm, rechteckig

Coil Heater, 2,2 x 4,2 mm, Rectangular

S5137/ . . .

Technische Spezifikationen:

Mat.:	CrNi-Stahlmantel
Länge:	340 - 1400 mm (gestreckt)
Beheizte Länge:	250 - 1310 mm (gestreckt)
Unbeheizte Zone:	65 mm, + Anschlusskopf: 25 mm
Spannung:	230 V
Leistung:	195 - 950 W

- mit und ohne Thermoelement (Fe-CuNi) lieferbar

Gewendelte Ausführungen:

- Länge von 20 - 200 mm
- Durchmesser innen: 8 - 50 mm

Technical specifications:

Mat.:	CrNi-Steel
Total length:	340 - 1400 mm (straight)
Heated length:	250 - 1310 mm (straight)
Unheated zone:	65 mm, + connection head: 25 mm
Voltage:	230 V
Wattage:	195 - 950 W

- available with or without thermocouple (Fe-CuNi)

Coiled design:

- Length 20 - 200 mm
- Internal diameter: 8 - 50 mm

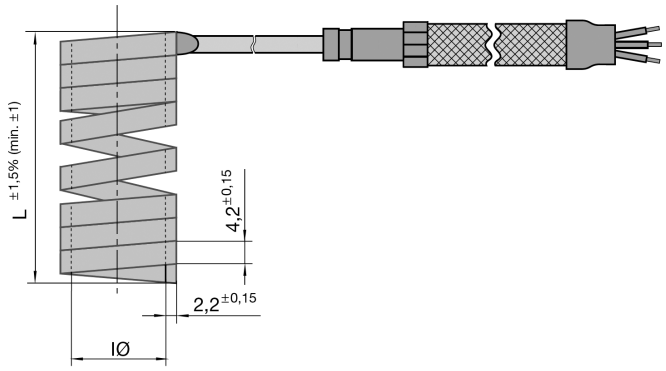

Beispieltabelle der aus Lagertypen produzierbaren Abmessungen und Leistungen:

Possible wattage and dimensions coiled out of stock heaters:

IØ [mm]:	**20**	**40**	**60**	**80**	**100**	**120**	**140**	**160**	**180**	**200**	**L [mm]**
10		195	240	350	350	350	400	460	460	610	
12		215	295	400	400	400	460	610	610	610	
12,5		215	295	400	400	400	460	610	610	690	
14		240	350	400	400	460	610	610	690	690	
15		240	400	460	460	610	610	610	690		
16		240	400	460	460	610	610	690	690		
18		295	400	610	610	610	690	690			
20		295	460	610	610	690	690				
22	195	350	610	690	690	690					
24	195	400	610	690	690						
25 (1“)	215	400	610	690	690						
28	215	460	690								
30	240	460	690								
35	295	610									
38	295	610									
40	295	610									
45	350	690									
50 (2“)	400	690									

Alle Werte im grauen Feld sind Watt-Angaben.

All data spezified in the gray area represent Wattage values.

Wendelrohrpatrone, 2,2 x 4,2 mm, rechteckig

Coil Heater, 2,2 x 4,2 mm, Rectangular

S5137/ . . .

Wickelschema / Type of coiling

A1

gestreckt
uncoiled

A2

Wicklung anliegend /
Block coiling

A3

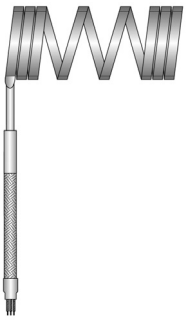

Logarithmische Wicklung /
Logarithmic coiling

Ummantelung / Jacket

B1

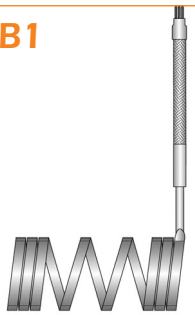

ohne /
without

B2*

Reflexionsrohr /
Reflection tube

B3*

Spannband /
Clamping band

B4

Messingverguss /
Brass casted

* Je nach Durchmesser beträgt die Reflexionsrohrdicke (B2) 0,5; 0,8; 1,0 oder 1,5 mm, die Spannbanddicke (B3) 0,8 oder 1,0 mm.

Depending on diameter the thickness of reflexion tube (B2) amounts to 0,5; 0,8; 1,0 or 1,5 mm, and the thickness of clamping band (B3) to 0,8 or 1,0 mm.

WEMA GmbH ▪ D-58515 Lüdenscheid ▪ Kalver Str. 28 ▪ Tel. 0 23 51 / 93 95 - 0 ▪ Fax 0 23 51 / 93 95 - 33 ▪ info@wema.de ▪ www.wema.de

Wendelrohrpatrone, 2,2 x 4,2 mm, rechteckig

Coil Heater, 2,2 x 4,2 mm, Rectangular

Abgangsvarianten /
Outlet variations

C1

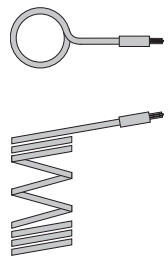

radial

C2

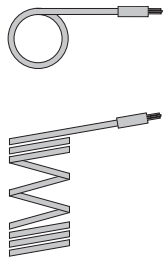

tangential

C3

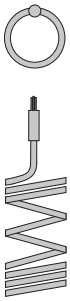

axial

Anschlussausführungen und Kabelvarianten /

Lead types and connection options

D2

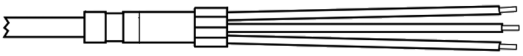

Gemeinsamer Kopf, mit Schutzleiter (Type N)

Common head with ground conductor (Type N)

D3

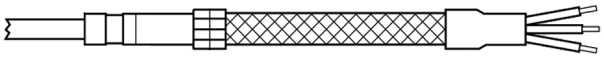

Gemeinsamer Kopf, mit Schutzleiter und GLS-Schlauch (Type NG)

Common head with ground conductor and GLS-sleeve(Type NG)

D4

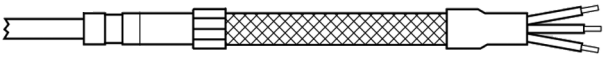

Gemeinsamer Kopf, mit Schutzleiter und Drahthohlgeflechts-Schlauch (Type ND)

Common head with ground conductor and metal braided sleeve(Type ND)

D5

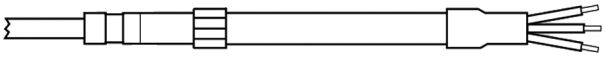

Gemeinsamer Kopf, mit Schutzleiter und PTFE-Schlauch (Type NT)

Common head with ground conductor and PTFE-sleeve (Type NT)

D6

PTFE isolierte Leitung mit Metallgliederschlauch

PTFE-insulated lead with flexible metal sleeve

WEMA GmbH ▪ D-58515 Lüdenscheid ▪ Kalver Str. 28 ▪ Tel. 0 23 51 / 93 95 - 0 ▪ Fax 0 23 51 / 93 95 - 33 ▪ info@wema.de ▪ www.wema.de

Wendelrohrpatrone, 2,2 x 4,2 mm, rechteckig
ANFRAGEFORMULAR

Coil Heater, 2,2 x 4,2 mm, Rectangular
QUOTATION FORM

Anfrage-Nr. / Quotation-No.: _____ Kunden-Nr. / Customer-No.: _____

Firma / Company: _____

Adresse / Address: _____

Ansprechpartner / Contact: _____

Tel.: _____ E-Mail: _____ Datum / Date: _____

Parameter:

n: Menge
Nr.: **S5137**

A: Wickelschema (**S5.46 A1-3**)
B: Ummantelung (**S5.46 B1-4**)
C: Abgangsvarianten (**S5.47 C1-3**)
D: Anschlussausführung (**S5.47 D2-6**)
LD: Anschlusslänge
IØ: Innen-ø (**8 - 50 mm**)
L: Gewickelte Länge (**20 - 200 mm**)
T: mit Thermoelement (**1J, 1K, 1L**)
ohne Thermoelement (**2**)
P: Leistung [W]
V: Spannung [V]

Parameter:

n: Quantity
No.: **S5137**

A: Type of coiling (**S5.46 A1-3**)
B: Jacket (**S5.46 B1-4**)
C: Exit variations (**S5.47 C1-3**)
D: Connection options (**S5.47 D2-6**)
LD: Connection length
IØ: Internal-ø (**8 - 50 mm**)
L: Coiled length (**20 - 200 mm**)
T: with thermocouple (**1J, 1K, 1L**)
without thermocouple (**2**)
P: Power [W]
V: Voltage [V]

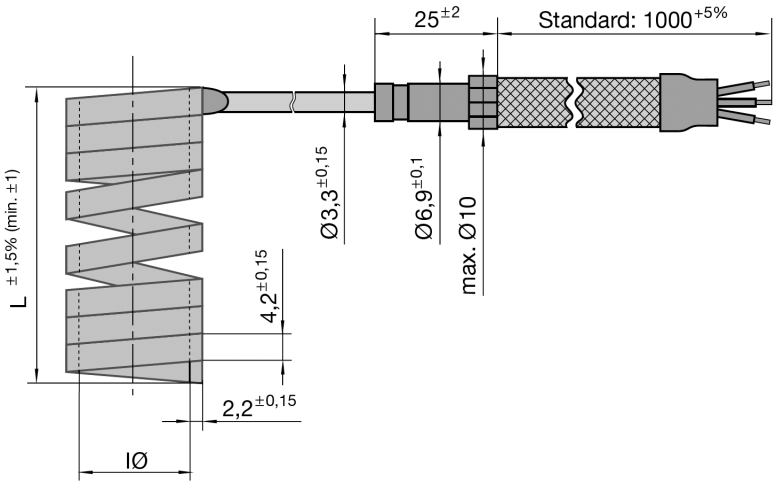

Weitere Ausführungen nach Kundenwunsch.

Other designs of coil heaters can be supplied on request.

n	Best. Nr. / Order No.	A	B	C	D	LD [mm]	IØ [mm]	L [mm]	T	P [W]	V [V]
	S5137										
	S5137										
	S5137										
	S5137										
	S5137										

WEMA GmbH ▪ D-58515 Lüdenscheid ▪ Kalver Str. 28 ▪ Tel. 0 23 51 / 93 95 - 0 ▪ Fax 0 23 51 / 93 95 - 33 ▪ info@wema.de ▪ www.wema.de
[11/18]

Wendelrohrpatrone, 4,6 x 8,6 mm, rechteckig

Coil Heater, 4,6 x 8,6 mm, Rectangular

S5138/ . . .

Technische Spezifikationen:

Mat.:	CrNi-Stahlmantel
Länge:	max. 3000 mm (gestreckt)
Beheizte Länge:	250 - 2890 mm (gestreckt)
Unbeheizte Zone:	55 mm (über 7A = plus Kopf 45 mm)
Spannung:	230 V
Leistung:	300 - 1000 W

- mit und ohne Thermoelement (Fe-CuNi) lieferbar

Technical specifications:

Mat.:	CrNi-Steel
Total length:	max. 3000 mm (straight)
Heated length:	250 - 2890 mm (straight)
Unheated zone:	55 mm (> 7A = plus head 45 mm)
Voltage:	230 V
Wattage:	300 - 1000 W

- available with or without thermocouple (Fe-CuNi)

Gewendelte Ausführungen:

- Länge von 40 - 200 mm
- Durchmesser innen: 20 - 50 mm

Coiled design:

- Length 40 - 200 mm
- Internal diameter: 20 - 50 mm

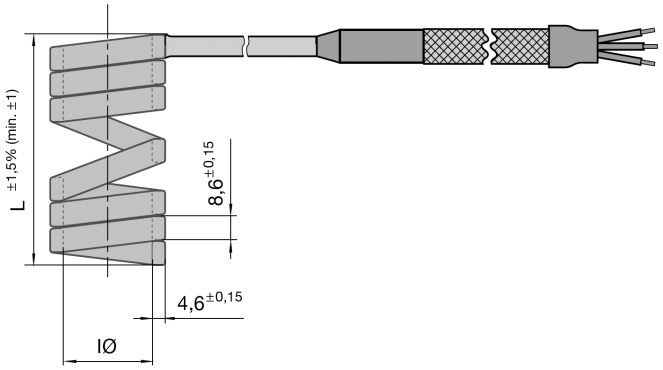

Beispieltabelle der aus Lagertypen produzierbaren Abmessungen und Leistungen:

IØ [mm]:	40	60	80	100	120	140	160
20	300	450	550	550	800	800	800
22	300	450	550	800	800	800	800
24	300	550	550	800	800	800	1000
26	300	550	550	800	1000	1000	1000
28	450	550	550	800	1000	1000	1000
30	450	550	550	800	1000	1000	1000
32	450	550	800	1000	1000	1000	
34	450	800	800	1000	1000		
36	450	800	800	1000			
38	550	800	800	1000			
40	550	800	800	1000			
42	550	1000	1000				
44	550	1000	1000				
46	550	1000	1000				
48	550	1000	1000				
50 (2“)	550	1000	1000				
52	550	1000	1000				
54	550						
56	800						
58	800						
60	800						

Possible wattage and dimensions coiled out of stock heaters:

IØ [mm]:	40	60	80	L [mm]
62	300	800	1000	
64	300	800	1000	
66	300	800		
68	300	800		
70	300	800		
72	300	800		
74	300	800		
76	300	1000		
78	300	1000		
80	300	1000		
82	300	1000		
84	300	1000		
86	300	1000		
88	450	1000		
90	450	1000		
92	450	1000		
94	450	1000		
96	450	1000		
98	450	1000		
100	450	1000		

Alle Werte im grauen Feld sind Watt-Angaben.

All data spezified in the gray area represent Wattage values.

Wendelrohrpatrone, 4,6 x 8,6 mm, rechteckig

Coil Heater, 4,6 x 8,6 mm, Rectangular

S5138/ . . .

Wickelschema / Type of coiling

A1

gestreckt / uncoiled

A2

Wicklung anliegend / Block coiling

A3

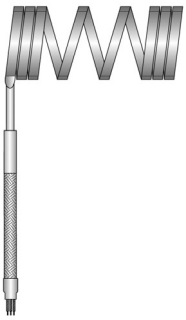

Logarithmische Wicklung / Logarithmic coiling

Ummantelung / Jacket

B1

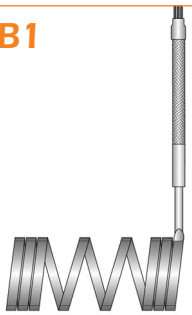

ohne / without

B2*

Reflexionsrohr / Reflection tube

B3*

Spannband / Clamping band

* Je nach Durchmesser beträgt die Reflexionsrohrdicke (B2) 0,5; 0,8; 1,0 oder 1,5 mm, die Spannbanddicke (B3) 0,8 oder 1,0 mm.

Depending on diameter the thickness of reflexion tube (B2) amounts to 0,5; 0,8; 1,0 or 1,5 mm, and the thickness of clamping band (B3) to 0,8 or 1,0 mm.

WEMA GmbH ▪ D-58515 Lüdenscheid ▪ Kalver Str. 28 ▪ Tel. 0 23 51 / 93 95 - 0 ▪ Fax 0 23 51 / 93 95 - 33 ▪ info@wema.de ▪ www.wema.de

Wendelrohrpatrone, 4,6 x 8,6 mm, rechteckig

Coil Heater, 4,6 x 8,6 mm, Rectangular

Abgangsvarianten /
Outlet variations

C1

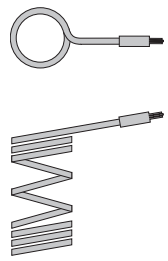

radial

C2

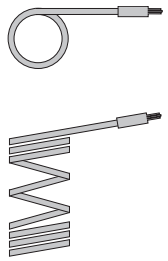

tangential

C3

axial

Anschlussausführungen und Kabelvarianten /
Lead types and connection options

D9

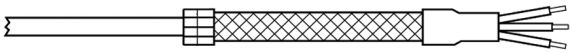

Ohne Kopf, mit Schutzleiter und Drahthohlgeflechts-Schlauch (Type NG, NM, ND)

Without head, with ground conductor and metal braided sleeve (Type NG, NM, ND)

D10

Mit Kopf und Schutzleiter (Type N)

With head and ground conductor (Type N)

D11

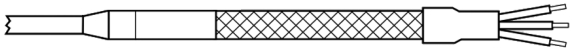

Mit Kopf, Schutzleiter und GLS-Schlauch (Type NG)

With head, ground conductor and GLS-sleeve (Type NG)

D12

Mit Kopf, Schutzleiter und Metallgliederschlauch, glasseidenisolierte Nickelleitung (Type NM)

With head, ground conductor and flexible metal sleeve, glass silk insulated nickel leads (Type NM)

D13

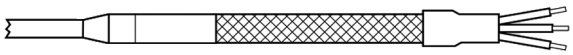

Mit Kopf, Schutzleiter und Drahthohlgeflechts-Schlauch, glasseidenisolierte Nickelleitung (Type ND)

With head, ground conductor and metal braided sleeve, glass silk insulated nickel leads (Type ND)

WEMA GmbH ▪ D-58515 Lüdenscheid ▪ Kalver Str. 28 ▪ Tel. 0 23 51 / 93 95 - 0 ▪ Fax 0 23 51 / 93 95 - 33 ▪ info@wema.de ▪ www.wema.de

Wendelrohrpatrone, 4,6 x 8,6 mm, rechteckig
ANFRAGEFORMULAR

Coil Heater, 4,6 x 8,6 mm, Rectangular
QUOTATION FORM

Anfrage-Nr. / Quotation-No.: _____ Kunden-Nr. / Customer-No.: _____

Firma / Company: _____

Adresse / Address: _____

Ansprechpartner / Contact: _____

Tel.: _____ E-Mail: _____ Datum / Date: _____

Parameter:

n: Menge
Nr.: **S5138**

A: Wickelschema (**S5.50 A1-3**)
B: Ummantelung (**S5.50 B1-3**)
C: Abgangsvarianten (**S5.51 C1-3**)
D: Anschlussausführung (**S5.51 D9-13**)
LD: Anschlusslänge
IØ: Innen-ø (**20 - 50 mm**)
L: Gewickelte Länge (**20 - 200 mm**)
T: mit Thermoelement (**1J, 1K, 1L**)
ohne Thermoelement (**2**)
P: Leistung [W]
V: Spannung [V]

Parameter:

n: Quantity
No.: **S5138**

A: Type of coiling (**S5.50 A1-3**)
B: Jacket (**S5.50 B1-3**)
C: Exit variations (**S5.51 C1-3**)
D: Connection options (**S5.51 D9-13**)
LD: Connection length
IØ: Internal-ø (**20 - 50 mm**)
L: Coiled length (**20 - 200 mm**)
T: with thermocouple (**1J, 1K, 1L**)
without thermocouple (**2**)
P: Power [W]
V: Voltage [V]

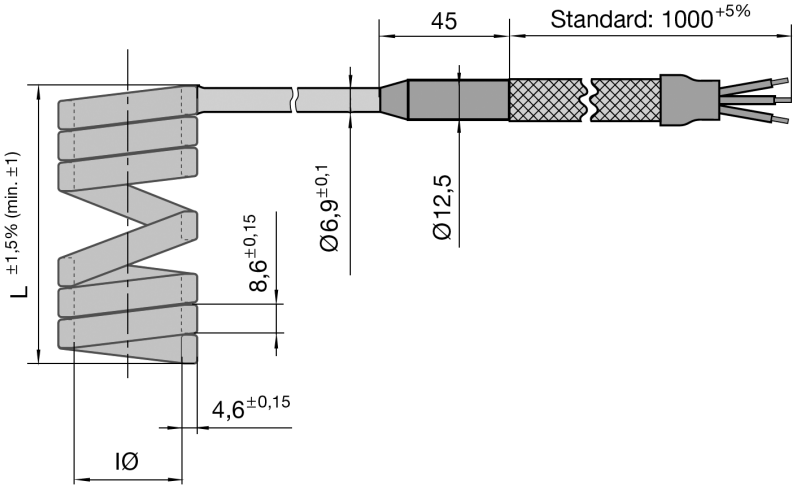

Weitere Ausführungen nach Kundenwunsch.

Other designs of coil heaters can be supplied on request.

n	Best. Nr. / Order No.	A	B	C	D	LD [mm]	IØ [mm]	L [mm]	T	P [W]	V [V]
	S5138										
	S5138										
	S5138										
	S5138										
	S5138										

WEMA GmbH ▪ D-58515 Lüdenscheid ▪ Kalver Str. 28 ▪ Tel. 0 23 51 / 93 95 - 0 ▪ Fax 0 23 51 / 93 95 - 33 ▪ info@wema.de ▪ www.wema.de
[11/18]

INFO

Rohrheizkörper

Tubular Heating Element

S5150/ . . .

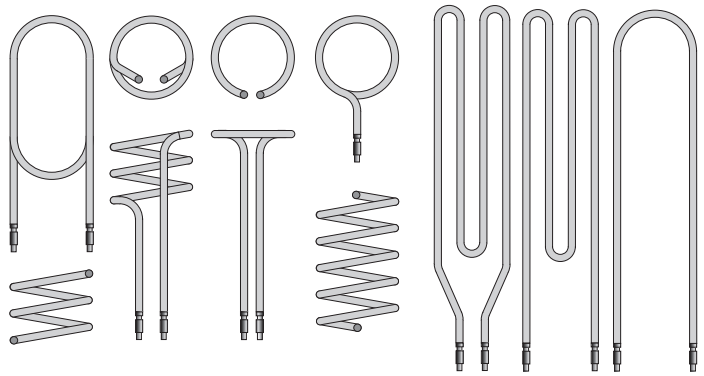

Materialangabe, max. Oberflächentemperatur

① Kupfer max. 250 °C
② Edelstahl 1.4404 max. 750 °C
③ Edelstahl 1.4541 max. 750 °C
④ Edelstahl 1.4571 max. 750 °C
⑤ Edelstahl 2.4858 max. 750 °C
⑥ Edelstahl 1.4828 max. 900 °C
⑦ Edelstahl 1.4876 max. 950 °C

Tubular casing material, max. surface load

① Copper max. 250 °C
② Special steel 1.4404 max. 750 °C
③ Special steel 1.4541 max. 750 °C
④ Special steel 1.4571 max. 750 °C
⑤ Special steel 2.4858 max. 750 °C
⑥ Special steel 1.4828 max. 900 °C
⑦ Special steel 1.4876 max. 950 °C

Verwendungszweck	Application	T1* °C	A** W/cm²	①	②	③	④	⑥	⑦
1.Wasser	**1.Water**								
Kreislaufwasser	circulating water	100	10	■	■	■			■
- destilliert	- distilled	100	8				■		■
Brauchwasser	industrial water	60	4 - 6		■		■		■
Dampferzeugung	stream generation	100	5		■		■		■
2. Öle	**2. Oils**								
Schweröl	heavy oil	100	0,8 - 1		■				
Schmieröl	lubricating oil	40	1		■				
Hydrauliköl	hydraulic oil	40	0,8 - 1,5		■				
Heizöl	heating oil	20	4		■				
Thermalöl	thermal oil	250	3			■			
3. div. Flüssigkeiten	**3. other liquids**								
Fotoentwickler	photogr. developer	40	5		■		■		
Milch	milk	50	1			■			
Natronlauge	caustic soda	100	2						■
Säuren (dünn)	acids (thin-bodied)	100	2		■		■		■
Laugen (dünn)	lyes ((thin-bodied)	100	4		■		■		■
Phosphatierbad	phosphating bath	90	3				■		
P3-Entfettung	P3-degreasing	60	4						
Brünierbad	burnishing bath	-	2			■			
Kohlensäure	carbonic acid	20	3						
Diphyl	diphyl	350	1,5				■		
Frittierfett	frying fat	200	4			■			
Glyzerin	glycerin	110	3						
Salzschmelze	salt melting	400	2				■		
Bleibad	lead bath	500	4			■			
Tri	trie	80	1,5						
Wachs	wax	60	1						
Teer	tar	150	1						
4. Luft	**4. Air**								
Abtau-H/h	defrosting	-	1			■		■	
Grillheizkörper	grill heating element	-	4 - 6					■	■
Luft, ruhend	air, resting	?	1 - 6			■		■	■
Luft, bewegt	air, moving	?	1 - 8			■		■	■
Strahlungsh.	radiating heat	-	3 - 5			■		■	■
Klimageräte	air-conditioning	-	0,5 - 3			■		■	■
Umluft	circulating air	300	2 - 4			■		■	■
5. Feste Stoffe	**5. Solid matters**								
Aluminium	aluminium	400	8			■		■	
Metall	metal	-	6			■		■	
Walzen	rolls	300	2,5					■	■

* T1 = max. Mediumtemperatur
**A = max. Rohroberflächenbelastung

* T1 = max. medium temperature
**A = max. pipe surface load

Rohrheizkörper
ANFRAGEFORMULAR

Tubular Heating Element
QUOTATION FORM

Anfrage-Nr. / Quotation-No.: _____ Kunden-Nr. / Customer-No.: _____

Firma / Company: _____

Adresse / Address: _____

Ansprechpartner / Contact: _____

Tel.: _____ E-Mail: _____ Datum / Date: _____

Parameter:

n: Menge
Nr.: **S5150**

M: Mat. Mantel
① Kupfer
② Edelstahl 1.4404
③ Edelstahl 1.4541
④ Edelstahl 1.4571
⑤ Edelstahl 2.4858
⑥ Edelstahl 1.4828
⑦ Edelstahl 1.4876
V: Spannung [V]

Parameter:

n: Quantity
Nr.: **S5150**

M: Mat. Jacket
① Copper
② Special steel 1.4404
③ Special steel 1.4541
④ Special steel 1.4571
⑤ Special steel 2.4858
⑥ Special steel 1.4828
⑦ Special steel 1.4876
V: Voltage [V]

D	L	LU	A	G	E	M ①	②	③	④	⑤	⑥	⑦
6,5	**200 - 4.000**	~50	~20	M3	~5		■					■
8,5	**200 - 7.000**	~50	~20	M4	~6	■	■	■	■	■	■	■
11,5	**200 - 7.000**	~50	~28	M5	~12				■		■	■
16	**500 - 7.000**	~50	~35	M6	~12				■		■	

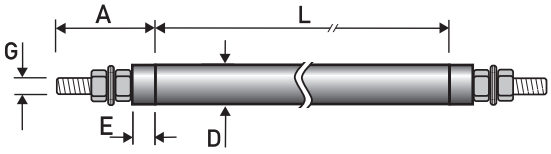

Nach Zeichnung oder Muster auch gebogene oder gewendelte Ausführung möglich.

Curved or coiled design possible after drawing or pattern.

n	Best. Nr. / Order No.	D [mm]	L [mm]	M	V [V]
	S5150				
	S5150				
	S5150				
	S5150				
	S5150				

WEMA GmbH ▪ D-58515 Lüdenscheid ▪ Kalver Str. 28 ▪ Tel. 0 23 51 / 93 95 - 0 ▪ Fax 0 23 51 / 93 95 - 33 ▪ info@wema.de ▪ www.wema.de
[11/18]

INFO

Flexibler Rohrheizkörper,
○ (rund), □ (quadratisch), ᑐ (D-förmig)

Flexible Tubular Heater,
○ (Round), □ (Square), ᑐ (D-shape)

S5152/ . . . (rund / round) S5.57-58

S5153/ . . . (quadratisch / square) S5.59-60

S5154/ . . . (D-förmig / D-shaped) S5.61-62

S5155/ . . . (rund / round) S5.57-58

S5156/ . . . (quadratisch / square) S5.59-60

S5157/ . . . (D-förmig / D-shaped) S5.61-62

S5160/ . . . (quadratisch / square) S5.63-64

WEMA-flex Rohrheizkörper sind in D-förmigen, quadratischen und runden Querschnitten in zahlreichen Abmessungen ab Lager oder kurzfristig lieferbar und können von Hand 2D oder 3D geformt in eine Nutaufnahme eingebogen werden. Der Außenmantel aus Metallgeflechtschlauch/Edelstahlmantel passt sich Biegungen an und lässt sich gleichmäßig ohne Lufteinschlüsse an die Nutoberfläche andrücken, was eine optimale Wärmeübertragung bei hoher mechanischer Belastbarkeit garantiert.
Bitte beachten Sie unsere Einbauanleitung, die jeder Sendung beigefügt ist.

Einsatzbereiche:
- Heißkanalverteilerbalken
- Schweißbalken

The flexible tubular heater WEMA-flex with a D-shape, a round section resp. WEMA-flex square with a square section (contact surface 75% !) is delivered in various sizes and can be bent by hand to fit into nearly any 2D or 3D contour and groove.
The outer sheath made of braided metal sleeve/high-grade steel adapts to any shape and presses itself equally into any groove on the surface without gaps. This garantees optimal conduction even when under duress.
Please consider our mounting instruction, which is attached to each delivery.

Applications:
- Hot runner systems
- Welding bars

Best. Nr. / Order No.		S5160	S5152	S5155	S5153	S5156	S5154	S5157
Querschnitt Cross-section	mm	□ 4x4	○ 6,5	○ 8,5	□ 6x6	□ 8x8	ᑐ 6,5	ᑐ 8,5
Länge Length	mm	max. 1000	max. 2600					
Längentoleranz Length tolerance	%	±2,5	±1,5					
Unbeheizte Zonen Unheated zones	mm	45 + 30	30/30					
Biegeradius, mittig Bending radius, from the middle	mm	10	12	14	12	14	12	14
Leistung Wattage	W/cm²	max. 8	max. 10					
Anschlussspannung Connection voltage	V	230						
Hochspannungsfestigkeit, kalt High voltage stability, cold	V-AC	800	1000					
Isolationswiderstand, kalt Insulation resistance, cold	MΩ	min. 5						
Ableitstrom, kalt (253 V) Leakage current, cold (253 V)	mA	max. 0,5						

INFO

Flexibler Rohrheizkörper,
○ (rund), □ (quadratisch), ⊃ (D-förmig)

Flexible Tubular Heater,
○ (Round), □ (Square), ⊃ (D-shape)

S5152/ . . .
S5153/ . . .
S5154/ . . .
S5155/ . . .
S5156/ . . .
S5157/ . . .
S5160/ . . .

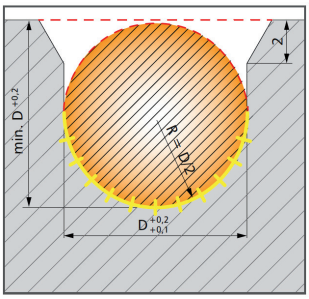

Kontaktfläche rund: 50% /
Contact surface round: 50%

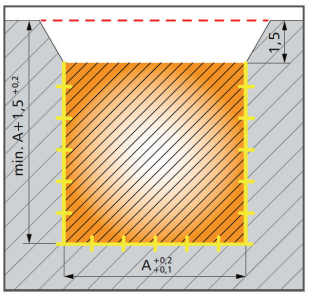

Kontaktfläche quadratisch: 72% /
Contact surface square: 72%

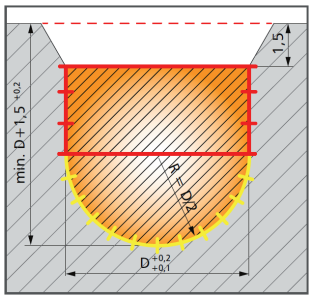

Kontaktfläche D-förmig: 75% /
Contact surface D-shape: 75%

Einbauhinweise:

1. Aufgrund der Konstruktion und der für flexible Rohrheizkörper ausgewählten Materialien, können Streckungsfaktoren beim Biegen vernachlässigt werden.
2. Führen Sie die Aufnahmenut gemäß unserer Zeichnungsvorschläge aus.
   Bitte vermeiden Sie scharfe Kanten an der angebrachten Aufnahmenut. Sie verhindern dadurch Beschädigungen am Außenmantel des Rohrheizkörpers. Sollte es wider erwarten zu Verletzungen des Außenmantels kommen, führt dies nicht zwangsläufig zu einer Funktionsbeeinträchtigung.
3. Die Rohrheizkörper sind in der Mitte gekennzeichnet, damit der Einbau von dort aus in die Nut begonnen werden kann.
4. Für das Einbiegen der Rohrheizkörper empfehlen wir einen Gummihammer zu verwenden.
5. In der Mitte beträgt der Mindestbiegeradius 14 mm.
6. Jeweils bis 10 mm nach dem aufgepressten Rohr ist der Rohrheizkörper starr und nicht verformbar.
7. Die unbeheizten Zonen sind mit einem Edelstahlrohr versehen. Nach dem Einbau sollten die Edelstahlrohrbereiche möglichst zu ¾ der Länge aus dem Werkzeug herausragen.
8. Eine Isolationsplatte oder ein Blech als Abdeckung sind aus wärmetechnischen Gründen und zur Fixierung der Rohrheizkörper empfehlenswert.
9. Bei Anschluss an die Gewindestifte sollte die Mutter mit max. 3 Nm Drehmoment festgesetzt werden.
10. Verwenden Sie für den Anschluss temperaturbeständige Litzen.
11. **Achtung:** Der Rohrheizkörper erzeugt im Betrieb Wärme. **Verbrennungsgefahr!**

Mounting instructions:

1. Because of the construction and the materials chosen for flexible tubular heaters thermal strain are of little significance for the bending process.
2. Make an insertion groove according to our drawing. Avoid creating any sharp edges on the insertion groove, thereby preventing any damage to the outer shell of the tubular heaters. Should the outer shell be damaged in any way this does not necessarily impair the function.
3. The tubular heaters are marked in the middle so that insertion in to the groove begins from this point.
4. We recommend using a rubber hammer to bend the tubular heater.
5. In the middle the minimum bending radius is 14 mm.
6. 10 mm beyond the point where the tube is pressed on the tubular heater is rigid and cannot be re-shaped.
7. The unheated zones are fitted with stainless steel tube. After insertion the stainless steel areas should project from the tool by approx. ¾ of their length.
8. For thermo technical reasons an insulation plate or a steel cover is recommended for mounting the tubular heaters.
9. When connecting to the threaded pins the torque for fixing the nut should not exceed 3 Nm.
10. Heat-resistant wires should be used for electrical connections.
11. **Attention:** The heaters become very hot during operation. **Risk of burns!**

WEMA GmbH ▪ D-58515 Lüdenscheid ▪ Kalver Str. 28 ▪ Tel. 0 23 51 / 93 95 - 0 ▪ Fax 0 23 51 / 93 95 - 33 ▪ info@wema.de ▪ www.wema.de
[11/18]

Flexibler Rohrheizkörper, Edelstahlmantel,
○ (rund)

Flexible Tubular Heater, High-grade Steel,
○ (Round)

S5152/ . . . (A = 6,5)

S5155/ . . . (A = 8,5)

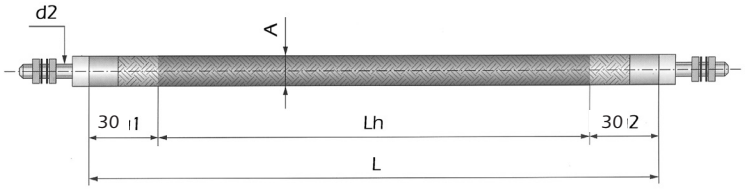

Lh = Beheizte Länge / Heated length

d2	A ○	L	P [W]	Best. Nr. / Order No.
M2,5	6,5	300	350	S5152/ 6,5x 300x 350
		350	400	S5152/ 6,5x 350x 400
		400	500	S5152/ 6,5x 400x 500
		450	600	S5152/ 6,5x 450x 600
		500	650	S5152/ 6,5x 500x 650
		550	700	S5152/ 6,5x 550x 700
		600	800	S5152/ 6,5x 600x 800
		650	850	S5152/ 6,5x 650x 850
		700	900	S5152/ 6,5x 700x 900
		750	1000	S5152/ 6,5x 750x1000
		800	1100	S5152/ 6,5x 800x1100
		850	1200	S5152/ 6,5x 850x1200
		900	1300	S5152/ 6,5x 900x1300
		950	1350	S5152/ 6,5x 950x1350
		1000	1400	S5152/ 6,5x1000x1400
		1050	1450	S5152/ 6,5x1050x1450
		1100	1500	S5152/ 6,5x1100x1500
		1150	1550	S5152/ 6,5x1150x1550
		1200	1600	S5152/ 6,5x1200x1600
		1250	1650	S5152/ 6,5x1250x1650
		1300	1700	S5152/ 6,5x1300x1700
		1350	1800	S5152/ 6,5x1350x1800
		1400	1900	S5152/ 6,5x1400x1900
		1450	2000	S5152/ 6,5x1450x2000
		1500	2100	S5152/ 6,5x1500x2100
M2,5	8,5	300	650	S5155/ 8,5x 300x 650
		350	750	S5155/ 8,5x 350x 750
		375	825	S5155/ 8,5x 375x 825
		400	900	S5155/ 8,5x 400x 900
		425	975	S5155/ 8,5x 425x 975
		450	1050	S5155/ 8,5x 450x1050
		475	1100	S5155/ 8,5x 475x1100
		500	700	S5155/ 8,5x 500x 700
		500	1150	S5155/ 8,5x 500x1150
		525	1225	S5155/ 8,5x 525x1225
		550	780	S5155/ 8,5x 550x 780
		550	1300	S5155/ 8,5x 550x1300
		575	1375	S5155/ 8,5x 575x1375
		600	860	S5155/ 8,5x 600x 860
		600	1450	S5155/ 8,5x 600x1450
		625	1525	S5155/ 8,5x 625x1525
		650	950	S5155/ 8,5x 650x 950
		650	1600	S5155/ 8,5x 650x1600

d2	A ○	L	P [W]	Best. Nr. / Order No.
M2,5	8,5	675	1675	S5155/ 8,5x 675x1675
		700	1000	S5155/ 8,5x 700x1000
		700	1750	S5155/ 8,5x 700x1750
		725	1825	S5155/ 8,5x 725x1825
		750	1100	S5155/ 8,5x 750x1100
		750	1900	S5155/ 8,5x 750x1900
		775	1975	S5155/ 8,5x 775x1975
		800	1190	S5155/ 8,5x 800x1190
		800	2050	S5155/ 8,5x 800x2050
		825	2125	S5155/ 8,5x 825x2125
		850	1250	S5155/ 8,5x 850x1250
		850	2200	S5155/ 8,5x 850x2200
		875	2275	S5155/ 8,5x 875x2275
		900	1350	S5155/ 8,5x 900x1350
		900	2350	S5155/ 8,5x 900x2350
		925	2425	S5155/ 8,5x 925x2425
		950	1430	S5155/ 8,5x 950x1430
		950	2500	S5155/ 8,5x 950x2500
		975	2575	S5155/ 8,5x 975x2575
		1000	1500	S5155/ 8,5x1000x1500
		1000	2650	S5155/ 8,5x1000x2650
		1025	2725	S5155/ 8,5x1025x2725
		1050	1590	S5155/ 8,5x1050x1590
		1050	2800	S5155/ 8,5x1050x2800
		1075	2865	S5155/ 8,5x1075x2865
		1100	1650	S5155/ 8,5x1100x1650
		1100	2930	S5155/ 8,5x1100x2930
		1150	1750	S5155/ 8,5x1150x1750
		1150	3060	S5155/ 8,5x1150x3060
		1200	1830	S5155/ 8,5x1200x1830
		1200	2800	S5155/ 8,5x1200x2800
		1250	1900	S5155/ 8,5x1250x1900
		1250	3320	S5155/ 8,5x1250x3320
		1300	1990	S5155/ 8,5x1300x1990
		1300	3450	S5155/ 8,5x1300x3450
		1350	2070	S5155/ 8,5x1350x2070
		1350	3580	S5155/ 8,5x1350x3580
		1400	2150	S5155/ 8,5x1400x2150
		1400	3710	S5155/ 8,5x1400x3710
		1450	2230	S5155/ 8,5x1450x2230
		1450	3840	S5155/ 8,5x1450x3840
		1500	2300	S5155/ 8,5x1500x2300
		1500	3970	S5155/ 8,5x1500x3970

Flexibler Rohrheizkörper, Edelstahlmantel, O (rund)
ANFRAGEFORMULAR

Flexible Tubular Heater, High-grade Steel, O (Round)
QUOTATION FORM

Anfrage-Nr. / Quotation-No.: _____ Kunden-Nr. / Customer-No.: _____

Firma / Company: _____

Adresse / Address: _____

Ansprechpartner / Contact: _____

Tel.: _____ E-Mail: _____ Datum / Date: _____

Parameter:

n: Menge
Nr.: **S5152**, O (rund, 6,5 mm)
S5155, O (rund, 8,5 mm)
L: Länge Heizkörper
(**max. 2600 mm**)
P: Leistung (**max. 10 W/cm²**)
U: Anschlussspannung
(**max. 250 V**)
B1: Gewindestift M2,5 (1)
B2: Flachstecker 4,8/6,3 mm (2)
B3: Litze mit Außenanschlag (3)
B4: Litze einreduziert (4)
B5: mit keramischer Anschlussklemme (5)
LD: Kabellänge

Parameter:

n: Quantity
No.: **S5152**, O (round, 6,5 mm)
S5155, O (round, 8,5 mm)
L: Length tubular heater
(**max. 2600 mm**)
P: Power (**max. 10 W/cm²**)
U: Connection voltage
(**max. 250 V**)
B1: Thread pin M2,5 (1)
B2: Flat plug 4,8/6,3 mm (2)
B3: Lead crimped on the outside (3)
B4: Continuous lead (4)
B5: Ceramic connector (5)
LD: Cable length

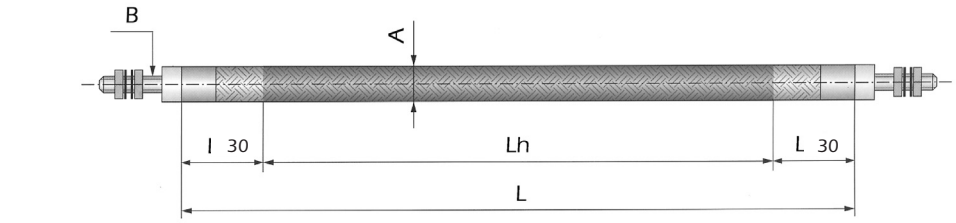

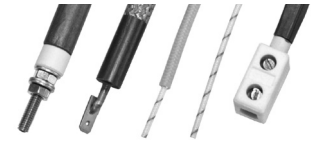

Lh = Beheizte Länge / Heated length

n	Best. Nr. / Order No.	L [mm]	P [W]	U [V]	B	LD [mm]
	S515					
	S515					
	S515					
	S515					
	S515					

Bitte geben Sie bei Auswahl von B3 oder B4 die gewünschte Kabellänge **LD** an.

When selecting B3 or B4, please specify the desired cable length **LD**.

WEMA GmbH ▪ D-58515 Lüdenscheid ▪ Kalver Str. 28 ▪ Tel. 0 23 51 / 93 95 - 0 ▪ Fax 0 23 51 / 93 95 - 33 ▪ info@wema.de ▪ www.wema.de
[11/18]

Flexibler Rohrheizkörper, Metallgeflecht,
□ (quadratisch)

Flexible Tubular Heater, Metal Braiding,
□ (Square)

S5153/ . . . (A = 6)

S5156/ . . . (A = 8)

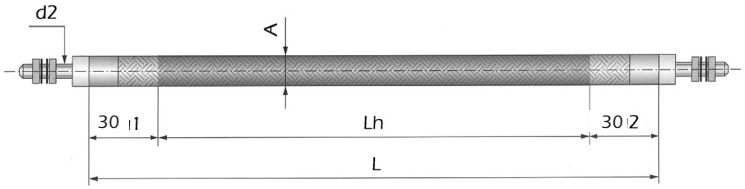

Lh = Beheizte Länge / Heated length

d2	A □	L	P [W]	Best. Nr. / Order No.
M3	6	300	450	S5153/ 6x 300x 450
		350	550	S5153/ 6x 350x 550
		400	650	S5153/ 6x 400x 650
		450	750	S5153/ 6x 450x 750
		500	800	S5153/ 6x 500x 800
		550	900	S5153/ 6x 550x 900
		600	1000	S5153/ 6x 600x1000
		650	1100	S5153/ 6x 650x1100
		700	1200	S5153/ 6x 700x1200
		750	1300	S5153/ 6x 750x1300
		800	1350	S5153/ 6x 800x1350
		850	1450	S5153/ 6x 850x1450
		900	1550	S5153/ 6x 900x1550
		950	1650	S5153/ 6x 950x1650
		1000	1750	S5153/ 6x1000x1750
		1050	1850	S5153/ 6x1050x1850
		1100	1950	S5153/ 6x1100x1950
		1150	2050	S5153/ 6x1150x2050
		1200	2100	S5153/ 6x1200x2100
		1250	2200	S5153/ 6x1250x2200
		1300	2300	S5153/ 6x1300x2300
		1350	2400	S5153/ 6x1350x2400
		1400	2500	S5153/ 6x1400x2500
		1450	2600	S5153/ 6x1450x2600
		1500	2700	S5153/ 6x1500x2700
M4	8	300	750	S5156/ 8x 300x 750
		350	900	S5156/ 8x 350x 900
		400	1050	S5156/ 8x 400x1050
		450	1200	S5156/ 8x 450x1200
		500	1100	S5156/ 8x 500x1100
		500	1400	S5156/ 8x 500x1400
		550	1200	S5156/ 8x 550x1200
		550	1550	S5156/ 8x 550x1550
		600	1300	S5156/ 8x 600x1300
		600	1700	S5156/ 8x 600x1700

d2	A □	L	P [W]	Best. Nr. / Order No.
M4	8	650	1400	S5156/ 8x 650x1400
		650	1850	S5156/ 8x 650x1850
		700	1500	S5156/ 8x 700x1500
		700	2000	S5156/ 8x 700x2000
		750	1700	S5156/ 8x 750x1700
		750	2150	S5156/ 8x 750x2150
		800	1800	S5156/ 8x 800x1800
		800	2300	S5156/ 8x 800x2300
		850	1900	S5156/ 8x 850x1900
		850	2450	S5156/ 8x 850x2450
		900	2000	S5156/ 8x 900x2000
		900	2600	S5156/ 8x 900x2600
		950	2100	S5156/ 8x 950x2100
		950	2750	S5156/ 8x 950x2750
		1000	2200	S5156/ 8x1000x2200
		1000	2900	S5156/ 8x1000x2900
		1050	2300	S5156/ 8x1050x2300
		1050	3050	S5156/ 8x1050x3050
		1100	2400	S5156/ 8x1100x2400
		1100	3200	S5156/ 8x1100x3200
		1150	2500	S5156/ 8x1150x2500
		1150	3300	S5156/ 8x1150x3300
		1200	2700	S5156/ 8x1200x2700
		1200	3300	S5156/ 8x1200x3300
		1250	2800	S5156/ 8x1250x2800
		1250	3300	S5156/ 8x1250x3300
		1300	2900	S5156/ 8x1300x2900
		1300	3300	S5156/ 8x1300x3300
		1350	3000	S5156/ 8x1350x3000
		1350	3300	S5156/ 8x1350x3300
		1400	3100	S5156/ 8x1400x3100
		1400	3300	S5156/ 8x1400x3300
		1450	3200	S5156/ 8x1450x3200
		1500	3300	S5156/ 8x1500x3300

Flexibler Rohrheizkörper, Metallgeflecht,
□ (quadratisch), **ANFRAGEFORMULAR**

Flexible Tubular Heater, Metal Braiding,
□ (square), **QUOTATION FORM**

Anfrage-Nr. / Quotation-No.: _____ Kunden-Nr. / Customer-No.: _____

Firma / Company: _____

Adresse / Address: _____

Ansprechpartner / Contact: _____

Tel.: _____ E-Mail: _____ Datum / Date: _____

Parameter:

n: Menge
Nr.: **S5153**, □ (quadratisch, 6 mm)
S5156, □ (quadratisch, 8 mm)
L: Länge Heizkörper
(**max. 2600 mm**)
P: Leistung (**max. 10 W/cm²**)
U: Anschlussspannung
(**max. 250 V**)
B1: Gewindestift M3/M4 (1)
B2: Flachstecker 4,8/6,3 mm (2)
B3: Litze mit Außenanschlag (3)
B4: Litze einreduziert (4)
B5: mit keramischer Anschlussklemme (5)
LD: Kabellänge

Parameter:

n: Quantity
No.: **S5153**, □ (square, 6 mm)
S5156, □ (square, 8 mm)
: Length tubular heater
(**max. 2600 mm**)
P: Power (**max. 10 W/cm²**)
U: Connection voltage
(**max. 250 V**)
B1: Thread pin M3/M4 (1)
B2: Flat plug 4,8/6,3 mm (2)
B3: Lead crimped on the outside (3)
B4: Continuous lead (4)
B5: Ceramic connector (5)
LD: Cable length

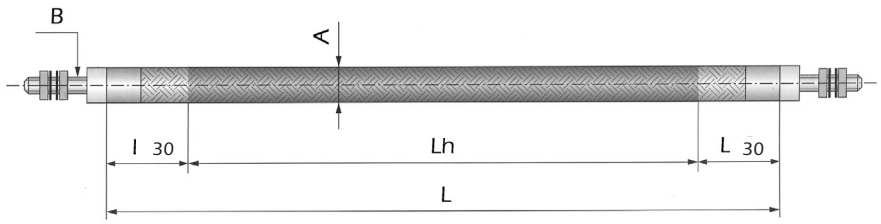

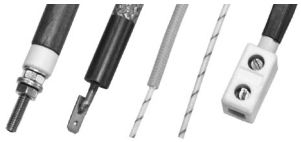

Lh = Beheizte Länge / Heated length

n	Best. Nr. / Order No.	L [mm]	P [W]	U [V]	B	LD [mm]
	S515					
	S515					
	S515					
	S515					
	S515					

Bitte geben Sie bei Auswahl von B3 oder B4 die gewünschte Kabellänge **LD** an.

When selecting B3 or B4, please specify the desired cable length **LD**.

WEMA GmbH ▪ D-58515 Lüdenscheid ▪ Kalver Str. 28 ▪ Tel. 0 23 51 / 93 95 - 0 ▪ Fax 0 23 51 / 93 95 - 33 ▪ info@wema.de ▪ www.wema.de
[11/18]

Flexibler Rohrheizkörper, Metallgeflecht,
⊃ (D-förmig)

Flexible Tubular Heater, Metal Braiding,
⊃ (D-shape)

S5154/ . . . (A = 6,5)

S5157/ . . . (A = 8,5)

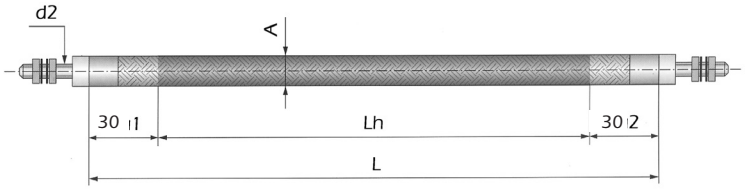

Lh = Beheizte Länge / Heated length

d2	A ⊃	L	P [W]	Best. Nr. / Order No.
M3	6,5	300	450	S5154/ 6,5x 300x 450
		350	450	S5154/ 6,5x 350x 450
		400	500	S5154/ 6,5x 400x 500
		450	600	S5154/ 6,5x 450x 600
		500	700	S5154/ 6,5x 500x 700
		550	750	S5154/ 6,5x 550x 750
		600	850	S5154/ 6,5x 600x 850
		650	900	S5154/ 6,5x 650x 900
		700	1000	S5154/ 6,5x 700x1000
		750	1050	S5154/ 6,5x 750x1050
		800	1200	S5154/ 6,5x 800x1200
		850	1250	S5154/ 6,5x 850x1250
		900	1300	S5154/ 6,5x 900x1300
		950	1350	S5154/ 6,5x 950x1350
		1000	1400	S5154/ 6,5x1000x1400
		1050	1450	S5154/ 6,5x1050x1450
		1100	1500	S5154/ 6,5x1100x1500
		1150	1550	S5154/ 6,5x1150x1550
		1200	1600	S5154/ 6,5x1200x1600
		1250	1650	S5154/ 6,5x1250x1650
		1300	1700	S5154/ 6,5x1300x1700
		1350	1750	S5154/ 6,5x1350x1750
		1400	1800	S5154/ 6,5x1400x1800
		1450	1850	S5154/ 6,5x1450x1850
		1500	1900	S5154/ 6,5x1500x1900
M4	8,5	300	650	S5157/ 8,5x 300x 650
		350	750	S5157/ 8,5x 350x 750
		400	900	S5157/ 8,5x 400x 900
		450	1050	S5157/ 8,5x 450x1050
		500	700	S5157/ 8,5x 500x 700
		500	1100	S5157/ 8,5x 500x1100
		550	750	S5157/ 8,5x 550x 750
		550	1250	S5157/ 8,5x 550x1250
		600	850	S5157/ 8,5x 600x 850
		600	1400	S5157/ 8,5x 600x1400
		650	950	S5157/ 8,5x 650x 950

d2	A ⊃	L	P [W]	Best. Nr. / Order No.
M4	8,5	650	1550	S5157/ 8,5x 650x1550
		700	1000	S5157/ 8,5x 700x1000
		700	1700	S5157/ 8,5x 700x1700
		750	1100	S5157/ 8,5x 750x1100
		750	1850	S5157/ 8,5x 750x1850
		800	1200	S5157/ 8,5x 800x1200
		800	2000	S5157/ 8,5x 800x2000
		850	1250	S5157/ 8,5x 800x1250
		850	2150	S5157/ 8,5x 800x2150
		900	1350	S5157/ 8,5x 900x1350
		900	2300	S5157/ 8,5x 900x2300
		950	1450	S5157/ 8,5x 950x1450
		950	2450	S5157/ 8,5x 950x2450
		1000	1500	S5157/ 8,5x1000x1500
		1000	2600	S5157/ 8,5x1000x2600
		1050	1600	S5157/ 8,5x1050x1600
		1050	2650	S5157/ 8,5x1050x2650
		1100	1650	S5157/ 8,5x1100x1650
		1100	2700	S5157/ 8,5x1100x2700
		1150	1750	S5157/ 8,5x1150x1750
		1150	2750	S5157/ 8,5x1150x2750
		1200	1800	S5157/ 8,5x1200x1800
		1200	2800	S5157/ 8,5x1200x2800
		1250	1900	S5157/ 8,5x1250x1900
		1250	2850	S5157/ 8,5x1250x2850
		1300	2000	S5157/ 8,5x1300x2000
		1300	2900	S5157/ 8,5x1300x2900
		1350	2050	S5157/ 8,5x1350x2050
		1350	2950	S5157/ 8,5x1350x2950
		1400	2150	S5157/ 8,5x1400x2150
		1400	3000	S5157/ 8,5x1400x3000
		1450	2250	S5157/ 8,5x1450x2250
		1450	3050	S5157/ 8,5x1450x3050
		1500	2300	S5157/ 8,5x1500x2300
		1500	3100	S5157/ 8,5x1500x3100

WEMA GmbH ▪ D-58515 Lüdenscheid ▪ Kalver Str. 28 ▪ Tel. 0 23 51 / 93 95 - 0 ▪ Fax 0 23 51 / 93 95 - 33 ▪ info@wema.de ▪ www.wema.de

Flexibler Rohrheizkörper, Metallgeflecht,
U (D-förmig), **ANFRAGEFORMULAR**

Flexible Tubular Heater, Metal Braiding,
U (D-shape), **QUOTATION FORM**

Anfrage-Nr. / Quotation-No.: _____ Kunden-Nr. / Customer-No.: _____

Firma / Company: _____

Adresse / Address: _____

Ansprechpartner / Contact: _____

Tel.: _____ E-Mail: _____ Datum / Date: _____

Parameter:

n: Menge
Nr.: **S5154**, **U** (D-förmig, 6,5 mm)
S5157, **U** (D-förmig, 8,5 mm)
L: Länge Heizkörper
(**max. 2600 mm**)
P: Leistung (**max. 10 W/cm²**)
U: Anschlussspannung
(**max. 250 V**)
B1: Gewindestift M3/M4 (1)
B2: Flachstecker 4,8/6,3 mm (2)
B3: Litze mit Außenanschlag (3)
B4: Litze einreduziert (4)
B5: mit keramischer Anschlussklemme (5)
LD: Kabellänge

Parameter:

n: Quantity
No.: **S5154**, **U** (D-shape, 6,5 mm)
S5157, **U** (D-shape, 8,5 mm)
L: Length tubular heater
(**max. 2600 mm**)
P: Power (**max. 10 W/cm²**)
U: Connection voltage
(**max. 250 V**)
B1: Thread pin M3/M4 (1)
B2: Flat plug 4,8/6,3 mm (2)
B3: Lead crimped on the outside (3)
B4: Continuous lead (4)
B5: Ceramic connector (5)
LD: Cable length

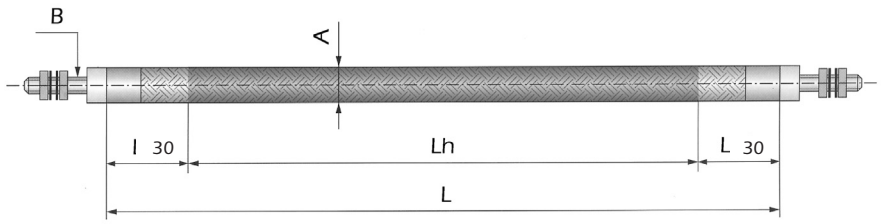

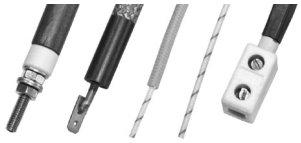

Lh = Beheizte Länge / Heated length

n	Best. Nr. / Order No.	L [mm]	P [W]	U [V]	B	LD [mm]
	S515					
	S515					
	S515					
	S515					
	S515					

Bitte geben Sie bei Auswahl von B3 oder B4 die gewünschte Kabellänge **LD** an.

When selecting B3 or B4, please specify the desired cable length **LD**.

WEMA GmbH ▪ D-58515 Lüdenscheid ▪ Kalver Str. 28 ▪ Tel. 0 23 51 / 93 95 - 0 ▪ Fax 0 23 51 / 93 95 - 33 ▪ info@wema.de ▪ www.wema.de
[11/18]

INFO

Flexibler Rohrheizkörper,
□ (quadratisch) 4 x 4

Flexible Tubular Heater,
□ (Square) 4 x 4

S5160/ . . .

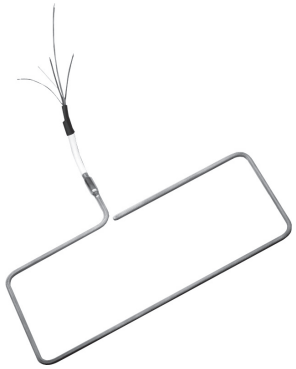

Vorteile:
- Kompakte Baugröße
- Flexibel biegbar einseitiger Anschluss
- Feuchtigkeitsdichter Anschluss
- Optional integriertes Thermoelement

Features:
- Compact design
- Flexible and one side connection
- Humidity proof connection
- Optional integrated thermocouple

Technische Spezifikationen:

Technical specifications:

Best. Nr. / Order No.		S5160
Länge Length	mm	bis zu up to 1000
Unbeheizte Länge mit Kopf Unheated length with head	mm	45 + 30
Unbeheizte Länge am Boden Unheated length at the bottom	mm	10
Längentoleranz Length tolerance	%	± 2,5
Leistung Power		max. 8 W/cm² oder max. 1000 W / max. 8 W/cm² or max. 1000 W
Anschlussspannung Connection voltage	V	230
Thermoelement Thermocouple		FeCuNi / NiCrNi
Isolierung Anschlussleitung Kind of insulation for connection lead		Teflon oder Glasseidenschutzschlauch / Teflon or glass silk protection sleeve
Mantelmaterial Sheath material		Nickel
Hochspannungsfestigkeit (kalt) gestreckt High voltage stability (cold)	V-AC	800
Isolationswiderstand (kalt bei 500 V) Insulation resistance (cold at 500 V)	MΩ	min. 5
Ableitstrom (kalt bei 253 V) Leakage current (cold at 253 V)	mA	max. 0,5

Flexibler Rohrheizkörper, ☐ (quadratisch) 4 x 4
ANFRAGEFORMULAR

Flexible Tubular Heater, ☐ (Square) 4 x 4
QUOTATION FORM

Anfrage-Nr. / Quotation-No.: _____ Kunden-Nr. / Customer-No.: _____

Firma / Company: _____

Adresse / Address: _____

Ansprechpartner / Contact: _____

Tel.: _____ E-Mail: _____ Datum / Date: _____

Parameter:

n: Menge
Nr.: **S5160**

L: Länge Rohrheizkörper (**max. 1000 mm**)
P: Leistung (**max. 8 W/cm²**)
T: Thermoelement Typ J (**J**) (optional)
Thermoelement Typ K (**K**) (optional)

Parameter:

n: Quantity
Nr.: **S5160**

L: Length tubular heater (**max. 1000 mm**)
P: Power (**max. 8 W/cm²**)
T: Thermocouple Type J (**J**) (optional)
Thermocouple Type K (**K**) (optional)

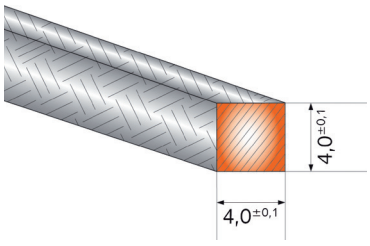

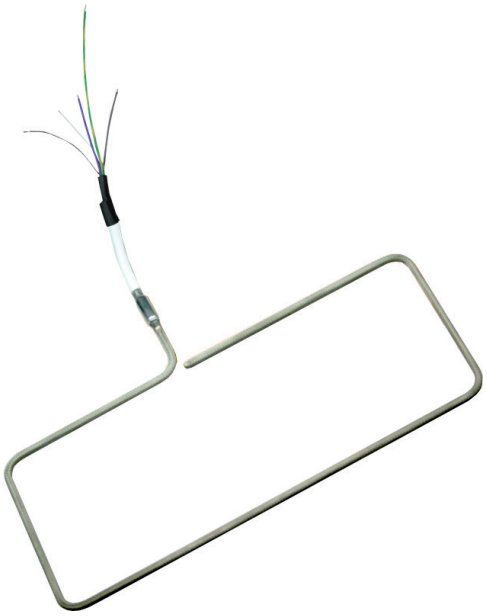

Schutzleiter gehört zum Lieferumfang!

Delivery includes ground conductor!

n	Best. Nr. / Order No.	L [mm]	P [W/cm²]	T
	S5160			
	S5160			
	S5160			
	S5160			
	S5160			

WEMA GmbH ▪ D-58515 Lüdenscheid ▪ Kalver Str. 28 ▪ Tel. 0 23 51 / 93 95 - 0 ▪ Fax 0 23 51 / 93 95 - 33 ▪ info@wema.de ▪ www.wema.de
[11/18]

Solid-State-Halbleiterrelais | **Solid State Relay**

S5201/ 1

Best. Nr. / Order No.		S5201/ 1
Funktion Function		1-pol. Nullspannungsschalter / 1-Phase Zero Switching
Montage Mounting		Schalttafelmontage / Panel mounting
Abmessung Dimension	mm	58,2 x 44,8 x 26,8 (B x H x T) (W x H x D)
Bereich Range	A AC_{eff}	25
Speisung Supply	VAC_{eff}	480
Anschluss Connection		Schraubklemmen / Screw Terminal
E/A Signal I/O Signal	VDC	4,5 - 32
Typ Type		LED und Varistor, Schutzabdeckung / LED and Varistor, protection cover

WEMA GmbH ▪ D-58515 Lüdenscheid ▪ Kalver Str. 28 ▪ Tel. 0 23 51 / 93 95 - 0 ▪ Fax 0 23 51 / 93 95 - 33 ▪ info@wema.de ▪ www.wema.de

S5202/ 1

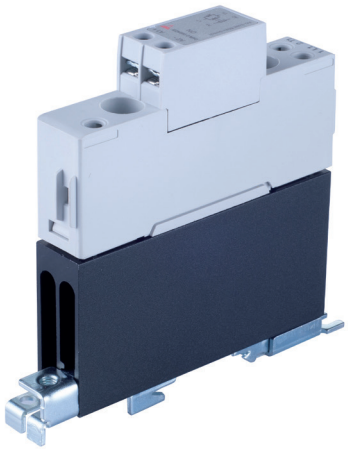

Best. Nr. / Order No.		S5202/ 1
Funktion Function		1-pol. Nullspannungsschalter / 1-Phase Zero Switching
Montage Mounting		DIN Schienenmontage / DIN-rail
Abmessung Dimension	mm	22,5 x 103 x 80,5 (B x H x T) (W x H x D)
Bereich Range	A Acrms	20
Speisung Supply	VAC	42 - 660
Anschluss Connection		Schraubklemmen / Screw Terminal
E/A Signal I/O Signal	VDC	4 - 32
Typ Type		Integrierter Kühlkörper / Integrated heatsink

WEMA GmbH ▪ D-58515 Lüdenscheid ▪ Kalver Str. 28 ▪ Tel. 0 23 51 / 93 95 - 0 ▪ Fax 0 23 51 / 93 95 - 33 ▪ info@wema.de ▪ www.wema.de
[11/18]

Leistungssteller

Power Controller

S5210/ 1

Für einfache Regelaufgaben
Wird zwischen Steckdose und Heizkörper geschaltet.
Regelkreise: 1
Anschlussmöglichkeiten: 1 Verbraucher
Zuleitung: 2,5 m

- Leistungskontrolle über Drehregler stufenlos, 0 - 100%.
- Funktionskontrollleuchte.

For simple control tasks
Connection between the supply and the heater.
Control circuit: 1
Connection: 1 Consumer
Lead: 2,5 m

- Comprises a rotary scale from variable control, 0 - 100%.
- Pilot lamp.

Best. Nr. / Order No.		S5210/ 1	
Netzspannung Power	V-AC	230	
Frequenz Frequency	Hz	50 - 60	
Leistung Wattage	W	2.700	
Abmessung Dimension	mm	150 x 60 x 80	(B x H x T) (W x H x D)

Temperaturregler

Temperature Control Unit

S5221/ 1 / . . .

Regelkreise:	1
Anschlussmöglichkeiten:	Schuko, Tuchel 5-pol oder Wieland 6-pol
Messfühler:	Fe-CuNi, Ni-CrNi oder PT100
Netzspannung:	230 V-AC
Frequenz:	50 - 60 Hz
Leistung:	3300 W
Abmessung:	220 x 100 x 290 mm (B x H x T)

- Zwei 4-stellige Anzeigen für Soll- und Istwert.
- Soft-Start-Funktion (Anfahrschaltung).
- Hand / Automatikumschaltung.
- Umschaltung auf einen zweiten Sollwert (Stand-by).
- Smart Selbstoptimierung.
- Alarmmeldung über Relaiskontakt.
- Tastaturverrieglung.
- Metallgehäuse.

Control circuit:	1
Connection:	Schuko, Tuchel 5-pol or Wieland 6-pol
Thermocouples:	Fe-CuNi, Ni-CrNi or PT100
Power:	230 V-AC
Frequency:	50 - 60 Hz
Wattage:	3300 W
Dimension:	220 x 100 x 290 mm (B x H x T)

- Two 4-digits displays for set actual values.
- Soft-start-function.
- Manual / automatic switchable.
- Two set-points selectable (Stand-by).
- Smart selfoptimisation.
- Relay-operated contactor alarm signal.
- Keyboard interlocking.
- Metal case.

Anschlussmöglichkeiten:

Connection:

Schuko

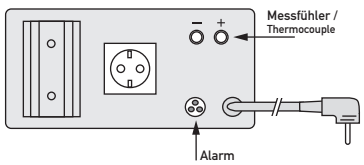

Best. Nr. / Order No.:

S5221/ 1 / Schuko / Fe-CuNi
S5221/ 1 / Schuko / Ni-CrNi
S5221/ 1 / Schuko / PT100

Tuchel (5-pol.)

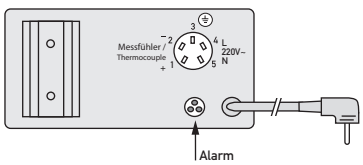

Best. Nr. / Order No.:

S5221/ 1 / Tuchel / Fe-CuNi
S5221/ 1 / Tuchel / Ni-CrNi
S5221/ 1 / Tuchel / PT100

Wieland (6-pol.)

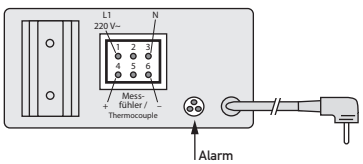

Best. Nr. / Order No.:

S5221/ 1 / Wieland / Fe-CuNi
S5221/ 1 / Wieland / Ni-CrNi
S5221/ 1 / Wieland / PT100

WEMA GmbH ▪ D-58515 Lüdenscheid ▪ Kalver Str. 28 ▪ Tel. 0 23 51 / 93 95 - 0 ▪ Fax 0 23 51 / 93 95 - 33 ▪ info@wema.de ▪ www.wema.de

[11/18]

INFO

Temperaturregler

Temperature Control Unit

S5230/ . . .

Regelkreise: 2 - 14 (Standard)
▶ Mehr Regelstellen als Sonderanfertigung lieferbar
Messfühler: Fe-CuNi, Ni-CrNi oder PT100

- Zwei 4-stellige Anzeigen für Soll- und Istwert.
- Soft-Start-Funktion.
- Hand / Automatikumschaltung.
- Smart Selbstoptimierung.
- Alarmmeldung über Relaiskontakt.
- Einzelne Umschaltung auf einen zweiten Sollwert (Stand-By).
- Tastaturverriegelung.
- Sicherungskontrollleuchten.
- Energieverbrauchsanzeige.

Optionen:

- Rechnerschnittstelle RS 485.
- Anzeige des Laststromes der Heizzone mit gleichzeitiger Überwachung des Heizleiters auf Teillast oder Heizleiterbruch.
- 3-Punkt Regelverhalten (Heizen - Aus - Kühlen).
- Metallgehäuse.

Control circuit: 2 - 14 (Standard)
▶ More circuits available on request
Thermocouples: Fe-CuNi, Ni-CrNi or PT100

- Two 4-digits displays for set- and actual values.
- Soft-start-function.
- Manual / automatic switchable.
- Smart selfoptimisation.
- Relay-operated contactor alarm signal.
- Two set-points selectable (Stand-by).
- Keyboard interlocking.
- Fuseblown indicator.
- Energy consumption display.

Options:

- Serial communication interface RS 485.
- Heater current display with fault monitoring.
- 3-Level-controlling system (Heating - Off - Cooling).
- Metal case.

Best. Nr. / Order No.		S5230/ . . .
Netzspannung Power	V-AC	230 / 400 (3P+N+PE)
Frequenz Frequency	Hz	50 - 50
Leistung Wattage	W	3.300 / Zone

Temperaturregler
ANFRAGEFORMULAR

Temperature Control Unit
QUOTATION FORM

Anfrage-Nr. / Quotation-No.: _____ Kunden-Nr. / Customer-No.: _____

Firma / Company: _____

Adresse / Address: _____

Ansprechpartner / Contact: _____

Tel.: _____ E-Mail: _____ Datum / Date: _____

Parameter:

n: Menge
Nr.: **S5230**

A: Anzahl Regelkreise (**max. 14**)
B: Messfühlertyp (**Fe-CuNi, Ni-CrNi, PT100**)
C1: Verbraucheranschluss 1 Wieland (**6, 10, 16, 24**)
C2: Verbraucheranschluss 2 Wieland (**6, 10, 16, 24**)

Parameter:

n: Quantity
No.: **S5230**

A: Number of control circuit (**max. 14**)
B: Thermocouple type (**Fe-CuNi, Ni-CrNi, PT100**)
C1: Customer connection 1 Wieland (**6, 10, 16, 24**)
C2: Customer connection 2 Wieland (**6, 10, 16, 24**)

n	Best. Nr. / Order No.	A	B	C1	Anz. Stecker / Qty. plugs	C2	Anz. Stecker / Qty. plugs
	S5230						
Steckerbelegung / Pin assignment							

WEMA GmbH ▪ D-58515 Lüdenscheid ▪ Kalver Str. 28 ▪ Tel. 0 23 51 / 93 95 - 0 ▪ Fax 0 23 51 / 93 95 - 33 ▪ info@wema.de ▪ www.wema.de
[11/18]

Temperaturregler

Temperature Control Unit

S5233/ 1

- Mikroprozessor-Regler mit präziser PID-Reglung.
- Messfühler: L, J, K..., Pt 100, 2L, 3L.
- Softstart / Anfahrschaltung.
- Für Schaltschrankeinbau.
- Optimiertes Regelverhalten zur Vermeidung von Temperaturüberschwingern.
- Anzeige des Energieverbrauchs (Gesamt und Charge).
- Prozess-, Band- und Abweichungsalarm.
- Dreifarbiges, dreizeiliges, klares LED – Display.
- Recoveryfunktion, zurücksetzen an einem festgelegten Punkt.
- Zwei zusätzliche Funktionstasten F1 und F 2 an der Front, denen bestimmte Funktionen zugewiesen werden können.

- Mikroprocessor-controller with DIN-"in-built housings".
- Thermocouples: L, J, K..., Pt 100, 2L, 3L.
- Soft-start-function.
- For switchboard-mounting.
- Cutback selfoptimization.
- Energy consumption display (total and charge).
- Process alarm, band alarm, deviation alarm.
- Three color, three lines, clear LED display.
- Recovery function.
- Two extra pushbuttons (F1 and F2), the function can be defined customized.

Best. Nr. / Order No.		S5233/ 1
Netzspannung Power	V-AC	100 - 230 ±15%
Frequenz Frequency	Hz	48 - 62
Leistung Wattage	W	3.300 mit Leistungsteil S5202 / with power stage S5202
Abmessung Dimension	mm	48 x 96 x 90 (B x H x T) (W x H x D)

Temperaturregler

Temperature Control Unit

S5234/ 1

- Kleiner Mikroprozessor-Regler mit präziser PID-Reglung.
- Messfühler: L, J, K..., Pt 100, 2L, 3L.
- Softstart / Anfahrschaltung.
- Für Schaltschrankeinbau.
- Optimiertes Regelverhalten zur Vermeidung von Temperaturüberschwingern.
- Anzeige des Energieverbrauchs (Gesamt und Charge).
- Prozess-, Band- und Abweichungsalarm.
- Dreifarbiges, zweizeiliges, klares LED – Display.
- Recoveryfunktion, zurücksetzen an einem festgelegten Punkt.

- Small mikroprocessor-controller with DIN-"in-built housings".
- Thermocouples: L, J, K..., Pt 100, 2L, 3L.
- Soft-start-function.
- For switchboard-mounting.
- Cutback selfoptimization.
- Energy consumption display (total and charge).
- Process alarm, band alarm, deviation alarm.
- Three color, two lines, clear LED display.
- Recovery function.

Best. Nr. / Order No.		S5234/ 1
Netzspannung Power	V-AC	100 - 230 ±15%
Frequenz Frequency	Hz	48 - 62
Leistung Wattage	W	3.300 mit Leistungsteil S5202 / with power stage S5202
Abmessung Dimension	mm	48 x 48 x 90 (B x H x T) (W x H x D)

WEMA GmbH ▪ D-58515 Lüdenscheid ▪ Kalver Str. 28 ▪ Tel. 0 23 51 / 93 95 - 0 ▪ Fax 0 23 51 / 93 95 - 33 ▪ info@wema.de ▪ www.wema.de

[11/18]

Last/Signal Kabel

Power/Signal Cable

S5301/ 24

Regelkreise:	6
Kabellänge:	auf Anfrage
Belegung:	Pin 1 - 12 Lastkreis, Pin 13 - 24 Thermoelement

- max. 500 V.
- Ölbeständig, temperaturbeständig bis +75 °C.
- 12-adrig Thermo (FeCuNi, Typ L) und 12-adrig Strom + Erde.

Circuits:	6
Length of cable:	on request
Assignment:	pin 1 - 12 power circuit, pin 13 - 24 thermocouple

- max. 500 V.
- Oil resistant, temperature resistant up to +75 °C.
- 12 leads Thermo (FeCuNi, L-Type) and 12 leads Power + Earth.

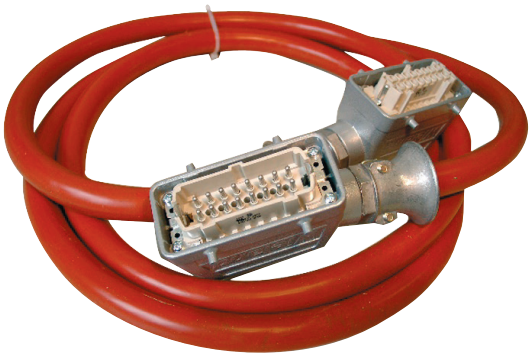

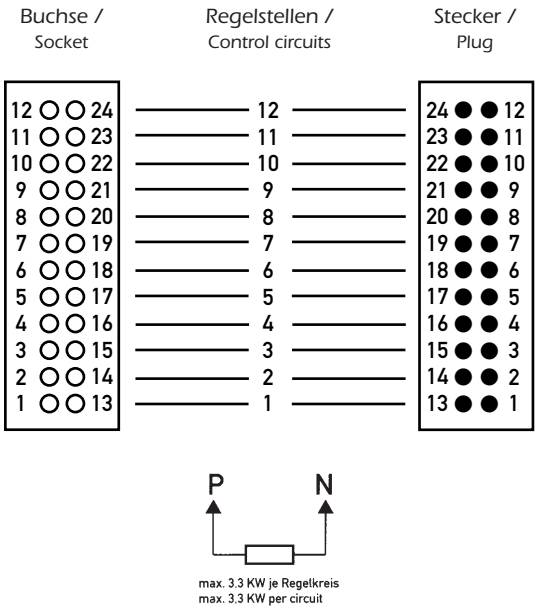

Last/Signal Kabel
ANFRAGEFORMULAR

Power/Signal Cable
QUOTATION FORM

Anfrage-Nr. / Quotation-No.: _____ Kunden-Nr. / Customer-No.: _____

Firma / Company: _____

Adresse / Address: _____

Ansprechpartner / Contact: _____

Tel.: _____ E-Mail: _____ Datum / Date: _____

Auf Wunsch können passend zu den Regelgeräten Verbindungskabel geliefert werden, in denen Strom- und Thermoleitungen zusammengefaßt oder einzeln sind. Die Abschirmung dient als zusätzlicher Schutzleiter, die Kontaktstifte der Fühlerleitungen bestehen aus Thermomaterial und bieten somit ein Höchstmaß an Messgenauigkeit.

To suit the hot runner control units special connection cables can be supplied, where power- and thermocouple cable running together or separately in one cable. The thermocouple shielding serves as additional earthed conductor. The thermocouple contact pins are made of the same material as the thermocouple leads, offering a high degree of measuring accuracy.

Bestellparameter:
Nr.: S5301/ 24

T: für Signalleitung (**+ / –**)
S: für Lastleitung (**X**)
R: Regelkreise (**1** bis **12**)

Order specifications:
No.: S5301/ 24

T: for thermocouple (**+ / –**)
S: for power (**X**)
R: Control circuits (**1** up to **12**)

Empfohlen wird eine Kontaktbelegung nach DIN 16765, Anschluss B

S5301/ 24 Steckverbinder mit 24 Kontakten, 6 Regelkreise

Contact pin allocation according to DIN 16765, layout B, is recommended.

S5301/ 24 Plug-connector with 24 contacts, 6 Control circuits

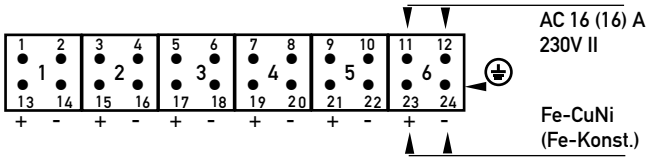

Best. Nr. / Order No.	S5301/ 24		
Steckerbelegung / Plug arrangement			
	T	S	R
Pin 1			
Pin 2			
Pin 3			
Pin 4			
Pin 5			
Pin 6			
Pin 7			
Pin 8			

Steckerbelegung / Plug arrangement			
	T	S	R
Pin 9			
Pin 10			
Pin 11			
Pin 12			
Pin 13			
Pin 14			
Pin 15			
Pin 16			

Steckerbelegung / Plug arrangement			
	T	S	R
Pin 17			
Pin 18			
Pin 19			
Pin 20			
Pin 21			
Pin 22			
Pin 23			
Pin 24			

Kabellänge / Length of cable [mm]: _____

WEMA GmbH ▪ D-58515 Lüdenscheid ▪ Kalver Str. 28 ▪ Tel. 0 23 51 / 93 95 - 0 ▪ Fax 0 23 51 / 93 95 - 33 ▪ info@wema.de ▪ www.wema.de
[11/18]

Mehrpolige Steckverbinder, Gehäuseoberteil

Multi-pole Connector, Plug Housing

S5305/ . . .

- Alu-Druckguss-Gehäuse.
- Mit Zugentlastung.
- Für 6, 10, 16, oder 24-polige Einsätze **S5311/ ...**
- 400 V / 16 A.

- Housing: Die-cast aluminium.
- With strain relief.
- For 6, 10, 16, or 24-pole female inserts **S5311/ ...**
- 400 V / 16 A.

für / for S5311/ . . .	IP	$T_{max.}$ [°C]	VDE	CE	n Pole / Poles	Best. Nr. / Order No.
S5311/ 6	65	125	X	X	**6**	**S5305/ 6**
S5311/ 10	65	125	X	X	**10**	**S5305/ 10**
S5311/ 16	65	125	X	X	**16**	**S5305/ 16**
S5311/ 24	65	125	X	X	**24**	**S5305/ 24**

Mehrpolige Steckverbinder, Gehäuseunterteil

Multi-pole Connector, Socket Housing

S5306/ . . .

- Alu-Druckguss-Gehäuse.
- Mit Verriegelungsbügel.
- Für 6, 10, 16, oder 24-polige Einsätze **S5310/ ...**
- 400 V / 16 A.

- Housing: Die-cast aluminium.
- Including locking clip.
- For 6, 10, 16, or 24-pole male inserts **S5310/ ...**
- 400 V / 16 A.

für / for S5310/ . . .	IP	$T_{max.}$ [°C]	VDE	CE	n Pole / Poles	Best. Nr. / Order No.
S5310/ 6	65	125	X	X	**6**	**S5306/ 6**
S5310/ 10	65	125	X	X	**10**	**S5306/ 10**
S5310/ 16	65	125	X	X	**16**	**S5306/ 16**
S5310/ 24	65	125	X	X	**24**	**S5306/ 24**

Mehrpolige Steckverbinder, Steckereinsatz

Multi-pole Connector, Male Insert

S5310/ . . .

- Kunststoff-Isolierkörper.
- Schraubanschluss, 2,5 mm².
- 6, 10, 16, oder 24-polig.
- 400 V / 16 A.

- Insert: Polyamide.
- Threaded terminal end, 2.5 mm².
- 6, 10, 16, or 24-pole.
- 400 V / 16 A.

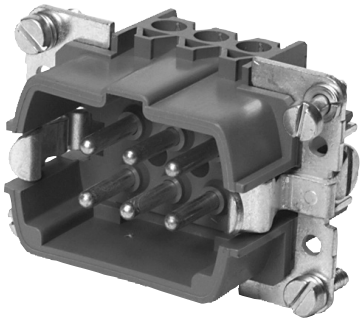

für / for S5306/ . . .	IP	$T_{max.}$ [°C]	VDE	CE	n Pole / Poles	Best. Nr. / Order No.
S5306/ 6	65	125	X	X	**6**	**S5310/ 6**
S5306/ 10	65	125	X	X	**10**	**S5310/ 10**
S5306/ 16	65	125	X	X	**16**	**S5310/ 16**
S5306/ 24	65	125	X	X	**24**	**S5310/ 24**

Mehrpolige Steckverbinder, Buchseneinsatz

Multi-pole Connector, Female Insert

S5311/ . . .

- Kunststoff-Isolierkörper.
- Schraubanschluss, 2,5 mm².
- 6, 10, 16, oder 24-polig.
- 400 V / 16 A.

- Insert: Polyamide.
- Threaded terminal end, 2.5 mm².
- 6, 10, 16, or 24-pole.
- 400 V / 16 A.

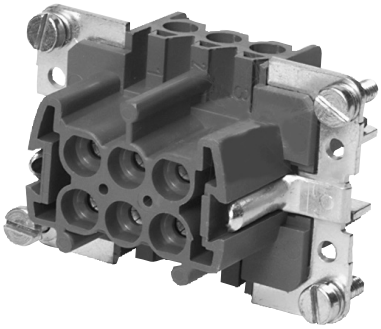

für / for S5305/ . . .	IP	$T_{max.}$ [°C]	VDE	CE	n Pole / Poles	Best. Nr. / Order No.
S5305/ 6	65	125	X	X	**6**	**S5311/ 6**
S5305/ 10	65	125	X	X	**10**	**S5311/ 10**
S5305/ 16	65	125	X	X	**16**	**S5311/ 16**
S5305/ 24	65	125	X	X	**24**	**S5311/ 24**

WEMA GmbH ▪ D-58515 Lüdenscheid ▪ Kalver Str. 28 ▪ Tel. 0 23 51 / 93 95 - 0 ▪ Fax 0 23 51 / 93 95 - 33 ▪ info@wema.de ▪ www.wema.de

INFO

Thermoelement-Farbtabelle

Thermocouple Colour Chart

Type					
Norm	DIN 43722	DIN 43714	ANSI MC 96.1	NF C 42-324	BS 4937 / 1843
J + Eisen/ Iron – Kupfer-Nickel/ Copper-nickel					
K + Nickel-Chrom/ Nickel-Chromium – Nickel/ Nickel		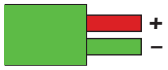	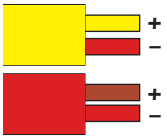	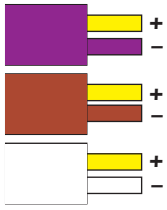	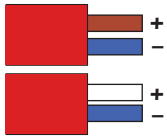
L + Eisen/ Iron – Kupfer-Nickel/ Copper-nickel		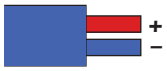			

Grundwerte der Thermospannung in mV für Fe-CuNi,
Typ J [Din IEC584-1]
Temperatur der Vergleichstelle (Bezugtemperatur) 0 °C,
Dauertemperaturgrenze in reiner Luft: 700 °C

Basis values of thermo voltage (mV) for Fe-CuNi,
Type J [Din IEC584-1]
Reference temperature 0 °C, continous temperature limit in pure air: 700 °C

°C	mV	mV/°C	°C	mV	mV/°C	°C	mV	mV/°C	°C	mV	mV/°C	°C	mV	mV/°C	°C	mV	mV/°C
-200	-7,890		-100	-4,632		±0	±0,000		100	5,268		200	10,777		300	16,325	
		0,0231			0,0417			0,0507			0,0544			0,0555			0,0554
-190	-7,359		-90	-4,215		10	0,507		110	5,812		210	11,332		310	16,879	
		0,0257			0,0430			0,0512			0,0547			0,0555			0,0553
-180	-7,402		-80	-3,785		20	1,019		120	6,359		220	11,887		320	17,432	
		0,0280			0,0441			0,0517			0,0548			0,0555			0,0552
-170	-7,122		-70	-3,344		30	1,536		130	6,907		230	12,442		330	17,984	
		0,0301			0,0452			0,0522			0,0550			0,0556			0,0553
-160	-6,821		-60	-2,892		40	2,058		140	7,457		240	12,998		340	18,537	
		0,0322			0,0461			0,0527			0,0551			0,0555			0,0552
-150	-6,499		-50	-2,431		50	2,585		150	8,008		250	13,553		350	19,089	
		0,0340			0,0471			0,0530			0,0552			0,0555			0,0551
-140	-6,159		-40	-1,960		60	3,115		160	8,560		260	14,108		360	19,640	
		0,0358			0,0479			0,0534			0,0553			0,0555			0,0552
-130	-5,801		-30	-1,481		70	3,649		170	9,113		270	14,663		370	20,192	
		0,0375			0,0486			0,0537			0,0554			0,0554			0,0551
-120	-5,426		-20	-0,995		80	4,186		180	9,667		280	15,217		380	20,743	
		0,0390			0,0494			0,0539			0,0555			0,0554			0,0552
-110	-5,036		-10	-0,501		90	4,725		190	10,222		290	15,771		390	21,295	
		0,0404			0,0501			0,0543			0,0555			0,0554			0,0551

°C	mV	mV/°C	°C	mV	mV/°C	°C	mV	mV/°C	°C	mV	mV/°C	°C	mV	mV/°C	°C	mV	mV/°C
400	21,846		500	27,388		600	33,096		700	39,130		800	45,498		900	51,875	
		0,0551			0,0561			0,0587			0,0624			0,0646			0,0621
410	22,397		510	27,949		610	33,683		710	39,754		810	46,144		910	52,496	
		0,0552			0,0562			0,0590			0,0628			0,0646			0,0619
420	22,949		520	28,511		620	34,273		720	40,382		820	46,790		920	53,115	
		0,0552			0,0564			0,0594			0,0631			0,0644			0,0614
430	23,501		530	29,075		630	34,867		730	41,013		830	47,434		930	53,729	
		0,0553			0,0567			0,0597			0,0634			0,0642			0,0612
440	24,054		540	29,642		640	35,464		740	41,647		840	48,076		940	54,341	
		0,0553			0,0568			0,0602			0,0636			0,0640			0,0607
450	24,607		550	30,210		650	36,066		750	42,283		850	48,716		950	54,948	
		0,0554			0,0572			0,0605			0,0639			0,0638			0,0605
460	25,161		560	30,782		660	36,671		760	42,922		860	49,354		960	55,553	
		0,0555			0,0574			0,0609			0,0641			0,0635			0,0602
470	25,716		570	31,356		670	37,280		770	43,563		870	49,989		970	56,155	
		0,0556			0,0577			0,0613			0,0644			0,0632			0,0598
480	26,272		580	31,933		680	37,893		780	44,207		880	50,621		980	56,753	
		0,0557			0,0580			0,0617			0,0645			0,0628			0,0596
490	26,829		590	32,513		690	38,510		790	44,852		890	51,249		990	57,349	
		0,0559			0,0583			0,0620			0,0646			0,0626			0,0593
															1000	57,942	

WEMA GmbH ▪ D-58515 Lüdenscheid ▪ Kalver Str. 28 ▪ Tel. 0 23 51 / 93 95 - 0 ▪ Fax 0 23 51 / 93 95 - 33 ▪ info@wema.de ▪ www.wema.de

Einschraubthermoelement

Thermocouple,
Thread Connection

S5401/ 1

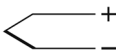

= Fe-CuNi, Type J

max. 400 °C

mit 4-pol. Diodenstecker

with 4-pin diode plug

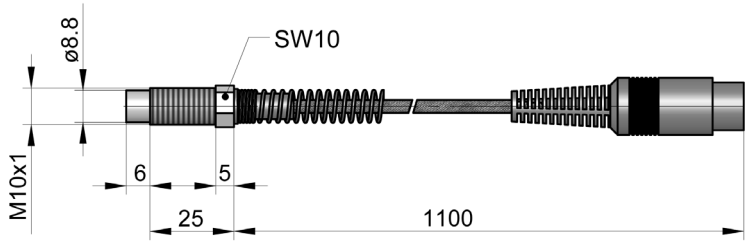

Weitere Ausführungen auf Anfrage.

Other designs on request.

Einschraubwiderstandsfühler

Resistance Thermocouple
Thread Connection

S5402/ 1

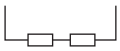

= 2 x PT 50

max. 400 °C

mit 4-pol. Diodenstecker

with 4-pin diode plug

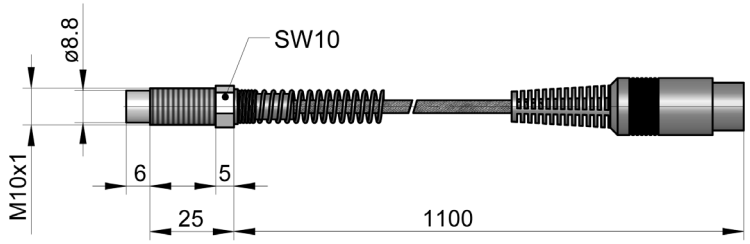

Weitere Ausführungen auf Anfrage.

Other designs on request.

WEMA GmbH ▪ D-58515 Lüdenscheid ▪ Kalver Str. 28 ▪ Tel. 0 23 51 / 93 95 - 0 ▪ Fax 0 23 51 / 93 95 - 33 ▪ info@wema.de ▪ www.wema.de

[11/18]

Thermoelement Schraubbefestigung	Thermocouple, Screwing Connection

S5405/ . . .

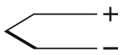

= Fe-CuNi, Type J

max. 400 °C

ohne Stecker

without plug

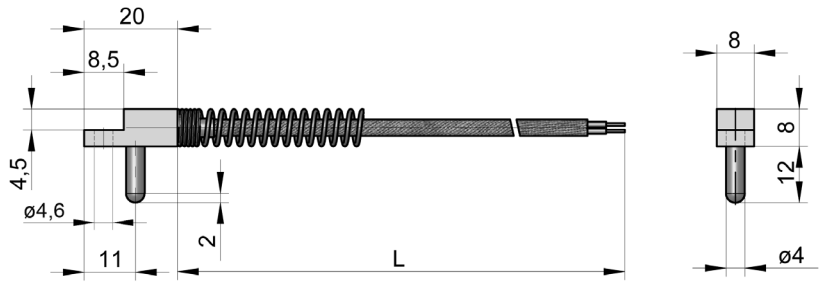

L	Best. Nr. / Order No.
1000	S5405/ 1000
3000	S5405/ 3000

Weitere Ausführungen auf Anfrage.

Other designs on request.

Thermoelement, Bajonettverschluss

Thermocouple, Connection with Bayonet

S5406/ . . .

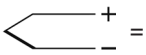

= Fe-CuNi, Type J

max. 400 °C

ohne Stecker

- Schutzrohr aus Edelstahl 1.4541.
- Knickschutzfeder aus Edelstahl.
- Anschlussleitung: flexibel, glasseidenisoliert, stahldrahtumflochten.

without plug

- Sheath: stainless-steel 1.4541.
- Spring: stainless-steel.
- Extension cable fibreglass insulated, armouring galvanized steel wires.

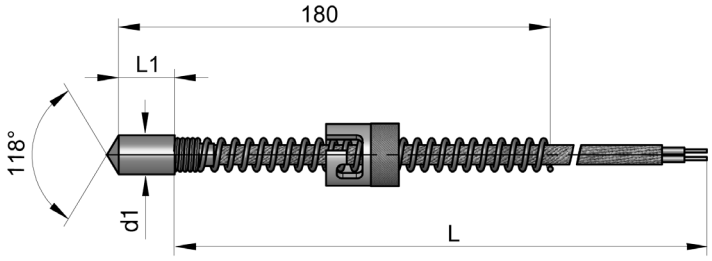

L1	d1	L	Best. Nr. / Order No.
10	**6**	**2000**	**S5406/ 6x2000**
4	**8**	**2000**	**S5406/ 8x2000**
4	**8**	**3000**	**S5406/ 8x3000**

Weitere Ausführungen auf Anfrage.

Other designs on request.

Montagenippel für S5406

Screw-in Nipple for S5406

S5407/ . . .

Mat.: Messing vernickelt

Rundnippel und andere Längen auf Anfrage.

Mat.: Brass nickel-plated

Round screw nipple and other lengths on request.

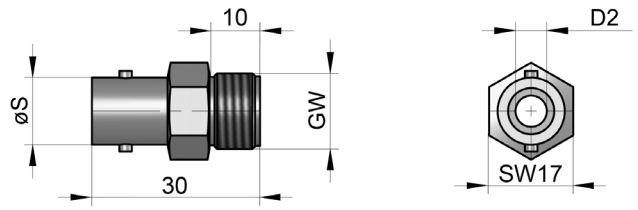

d1 S5406	øS	D2	GW	Best. Nr. / Order No.
6	12	6,5	**M10x1**	**S5407/ M10x1**
8	14	8,5	**M12**	**S5407/ M12**
8	14	8,5	**M12x1**	**S5407/ M12x1**
8	14	8,5	**M14x1,5**	**S5407/ M14x1,5**
8	14	8,5	**G 1/4"**	**S5407/ 1/4**
8	14	8,5	**G 3/8"**	**S5407/ 3/8**

WEMA GmbH ▪ D-58515 Lüdenscheid ▪ Kalver Str. 28 ▪ Tel. 0 23 51 / 93 95 - 0 ▪ Fax 0 23 51 / 93 95 - 33 ▪ info@wema.de ▪ www.wema.de
[11/18]

Spannbandthermoelement

Clamping Band Thermocouple

S5420/ . . .

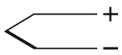

= Fe-CuNi, Type J

max. 400 °C

Abgang: tangential

Exit: tangential

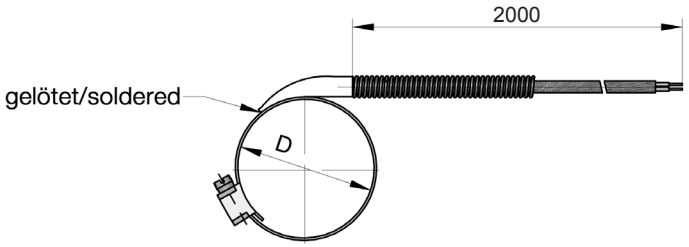

D	Best. Nr. / Order No.
32 - 50	S5420/ 32 - 50
50 - 70	S5420/ 50 - 70
70 - 90	S5420/ 70 - 90

Weitere Ausführungen auf Anfrage.

Other designs on request.

Spannbandthermoelement
ANFRAGEFORMULAR

Clamping Band Thermocouple
QUOTATION FORM

Anfrage-Nr. / Quotation-No.: _____ Kunden-Nr. / Customer-No.: _____

Firma / Company: _____

Adresse / Address: _____

Ansprechpartner / Contact: _____

Tel.: _____ E-Mail: _____ Datum / Date: _____

S5421/ . . .

+ / − = Fe-CuNi, Type J

max. 400 °C

Abgang: axial

Parameter:

n: Menge
Nr.: **S5421**

D: Spannbanddurchmesser
L: Kabellänge

Exit: axial

Parameter:

n: Quantity
No.: **S5421**

D: Diameter
L: Cable length

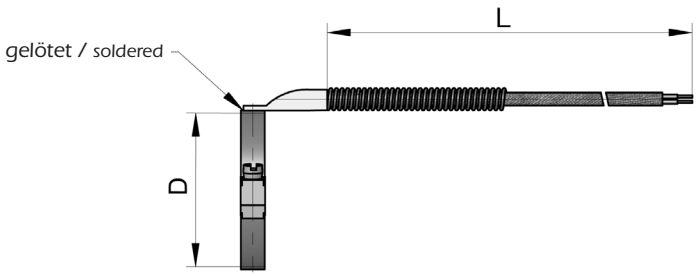

n	Best. Nr. / Order No.	D [mm]	L [mm]
	S5421		
	S5421		
	S5421		
	S5421		
	S5421		

Weitere Ausführungen auf Anfrage.

Other designs on request.

WEMA GmbH ▪ D-58515 Lüdenscheid ▪ Kalver Str. 28 ▪ Tel. 0 23 51 / 93 95 - 0 ▪ Fax 0 23 51 / 93 95 - 33 ▪ info@wema.de ▪ www.wema.de
[11/18]

Messingring-Thermofühler
ANFRAGEFORMULAR

Collar Brass Thermocouple
QUOTATION FORM

Anfrage-Nr. / Quotation-No.: _____ Kunden-Nr. / Customer-No.: _____

Firma / Company: _____

Adresse / Address: _____

Ansprechpartner / Contact: _____

Tel.: _____ E-Mail: _____ Datum / Date: _____

S5425/ . . .

Schutzrohr: gerade

+ / − = Fe-CuNi, Type J

max. 400 °C

- Messingring: 1,0 mm.
- Zur Montage unter dem Heizband.
- Durchmesser „**D**“, und Breite „**B**“ nach Wunsch.
- Abgang bis 38 mm „**B**“ am Rand
  ab 38 mm „**B**“ mittig
- Anschlussleitung: flexibel, glasseidenisoliert, stahldrahtumflochten.
- Thermopaar: 1
- Schutzrohr (EL): gerade
- Thermoleitung: 2000 mm
- Potential: haltig
- Stecker: ohne

Parameter:
n: Menge
Nr.: **S5425**
D: Spannbanddurchmesser
B: Ringbreite

Sheath: straight

- Collar brass: 1,0 mm.
- For placing underneath band heaters.
- Diameter „**D**“, and width „**B**“ as required.
- Exit up to 38 mm „**B**“ at the edge
  more than 38 mm „**B**“ centrical
- Extension cable: flexible, fibre glass insulated, armouring galvanized steel wires.
- Thermocouples: 1
- Sheath (EL): straight
- Extension cable: 2000 mm
- Potential: grounded
- Plug: without

Parameter:
n: Quantity
No.: **S5425**
D: Diameter
B: Width of collar

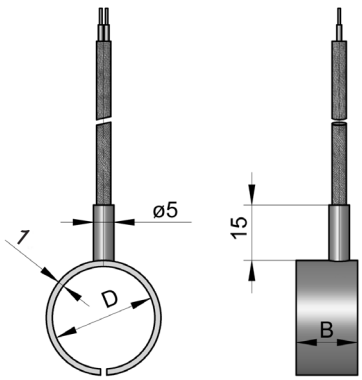

n	Best. Nr. / Order No.	D [mm]	B [mm]
	S5425		
	S5425		
	S5425		

Messingring-Thermofühler
ANFRAGEFORMULAR

Collar Brass Thermocouple
QUOTATION FORM

Anfrage-Nr. / Quotation-No.: _____ Kunden-Nr. / Customer-No.: _____

Firma / Company: _____

Adresse / Address: _____

Ansprechpartner / Contact: _____

Tel.: _____ E-Mail: _____ Datum / Date: _____

S5426/ . . .

Schutzrohr: schräg 30°

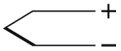

= Fe-CuNi, Type J

max. 400 °C

- Messingring: 1,0 mm.
- Zur Montage unter dem Heizband.
- Durchmesser „**D**“, und Breite „**B**“ nach Wunsch.
- Abgang bis 38 mm „**B**“ am Rand
  ab 38 mm „**B**“ mittig
- Anschlussleitung: flexibel, glasseidenisoliert, stahldrahtumflochten.
- Thermopaar: 1
- Schutzrohr (EL): schräg 30°
- Thermoleitung: 2000 mm
- Potential: haltig
- Stecker: ohne

Parameter:
n: Menge
Nr.: **S5426**
D: Spannbanddurchmesser
B: Ringbreite

Sheath: slanting 30°

- Collar brass: 1,0 mm.
- For placing underneath band heaters.
- Diameter „**D**“, and width „**B**“ as required.
- Exit up to 38 mm „**B**“ at the edge
  more than 38 mm „**B**“ centrical
- Extension cable: flexible, fibre glass insulated, armouring galvanized steel wires.
- Thermocouples: 1
- Sheath (EL): slanting 30°
- Extension cable: 2000 mm
- Potential: grounded
- Plug: without

Parameter:
n: Quantity
No.: **S5426**
D: Diameter
B: Width of collar

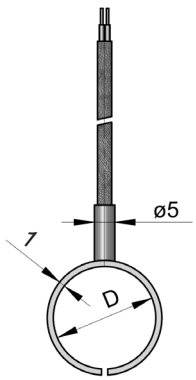

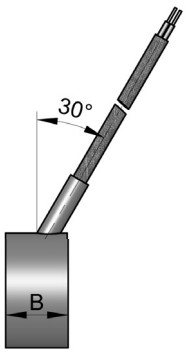

n	Best. Nr. / Order No.	D [mm]	B [mm]
	S5426		
	S5426		
	S5426		

WEMA GmbH ▪ D-58515 Lüdenscheid ▪ Kalver Str. 28 ▪ Tel. 0 23 51 / 93 95 - 0 ▪ Fax 0 23 51 / 93 95 - 33 ▪ info@wema.de ▪ www.wema.de
[11/18]

Einsteckthermoelement, winklig

Thermocouple, Angled

S5430/ 1

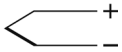

= Fe-CuNi, Type J

max. 400 °C

mit 4-pol. Diodenstecker
Thermopaare: 1

with 4-pin diode plug
Thermocouple wire: 1

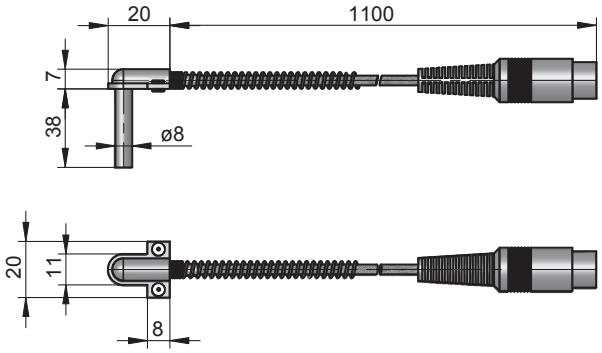

Weitere Ausführungen auf Anfrage.

Other designs on request.

Einsteckwiderstandsfühler, winklig

Resistance Thermocouple, Angled

S5431/ 1

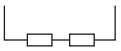

= 2 x PT 50

max. 400 °C

mit 4-pol. Diodenstecker
Thermopaare: 2

with 4-pin diode plug
Thermocouple wires: 2

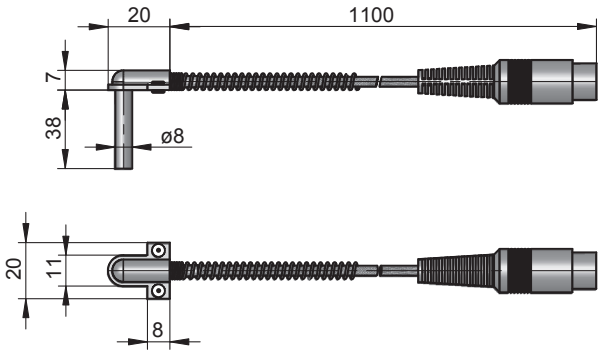

Weitere Ausführungen auf Anfrage.

Other designs on request.

Steckthermoelement mit Haltelasche

Thermocouple, Straight, with Holdclip

S5435/ 3,5

= Fe-CuNi, Type J

max. 400 °C

ohne Stecker

without plug

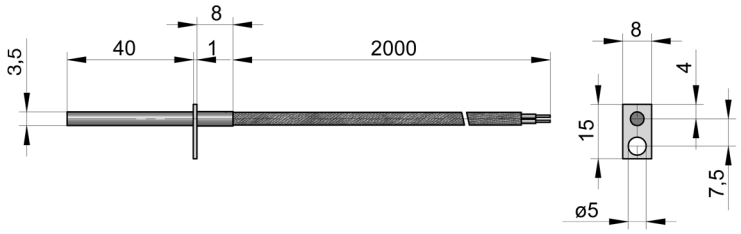

Weitere Ausführungen auf Anfrage.

Other designs on request.

Oberflächenthermoelement, scheibenförmig

Thermocouple, Disk Shaped

S5440/ 16

= Fe-CuNi, Type J

max. 400 °C

- Scheibe aus Edelstahl 1.4541
- Messfühler zum Fixieren auf der Oberfläche
- Anschlussleitung: flexibel, glasseidenisoliert, stahldrahtumflochten

- Blank: stainless-steel 1.4541
- For screw-connection
- Extension cable: flexible, fibreglass insulated, armouring galvanized steel wires

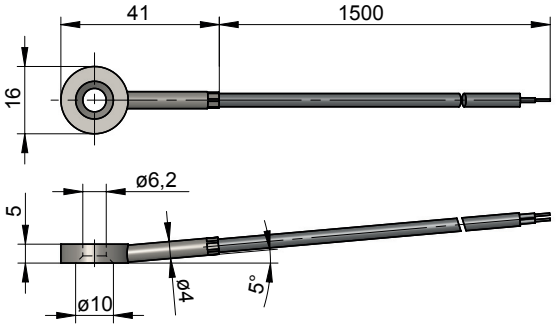

Weitere Ausführungen auf Anfrage.

Other designs on request.

WEMA GmbH ▪ D-58515 Lüdenscheid ▪ Kalver Str. 28 ▪ Tel. 0 23 51 / 93 95 - 0 ▪ Fax 0 23 51 / 93 95 - 33 ▪ info@wema.de ▪ www.wema.de

[11/18]

Winkelthermoelement mit Verschraubung M8x1

Thermocouple, 90°, Screwing Connection M8x1

S5445/ 6

= Fe-CuNi, Type J

max. 400 °C

ohne Stecker

without plug

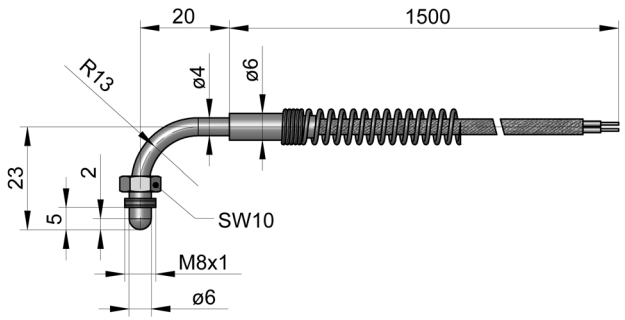

Weitere Ausführungen auf Anfrage.

Other designs on request.

Mantelthermoelement, flexibel, hochverdichtet

Sheath Thermocouple, Flexible, High Compressed

S5450/ . . .

= Fe-CuNi, Type J

max. 800 °C

ohne Stecker

without plug

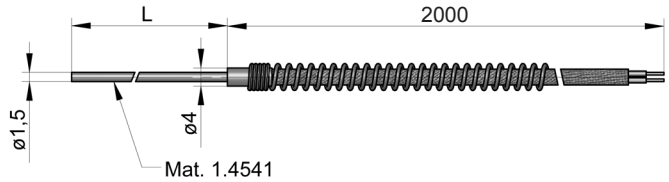

L	Best. Nr. / Order No.
90	S5450/ 90
150	S5450/ 150
240	S5450/ 240

Weitere Ausführungen auf Anfrage.

Other designs on request.

Thermo-Steckverbinder, Standard

Für die Verlängerung der Thermoelement-Leitungen.

- Steckerkontakte aus massivem TE-Material.
- Unverlierbare Kontakte.
- Anschluss von Leitungen und Thermoelementen von ø 2,8 - ø 6,0 mm, Doppelstecker auch mit unterschiedlichen Paarungen.
- Kunststoffgehäuse für T -100 °C – +200 °C .

Keramikgehäuse (T -273 °C – +900 °C) auf Wunsch lieferbar.

Thermomaterial-plugs, Standard

For extension of thermocouple cables.

- Contacts made of solid TE material.
- Unlooseable contacts.
- Cables from ø 2.8 - ø 6.0 mm can be connected, for double connectors different pairs are possible.
- Plastic housing for T -100 °C – +200 °C.

Ceramic housing (T -273 °C – +900 °C) on request.

S5460/ 1

Stecker/Male

$T_{max.}$: 200 °C

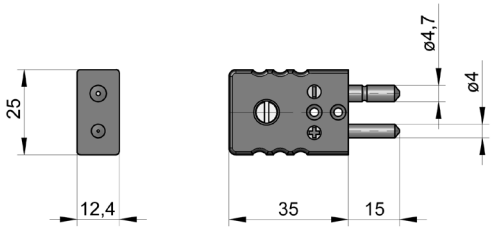

S5461/ 1

Buchse/Female

$T_{max.}$: 200 °C

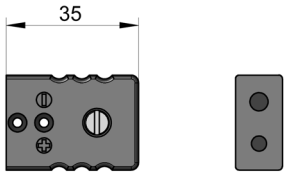

Kabel-Zugentlastung für S5460 und S5461

Strain Relief for S5460 and S5461

S5462/ 1

Mat.: Edelstahl, rostfrei

Mat.: Stainless steel

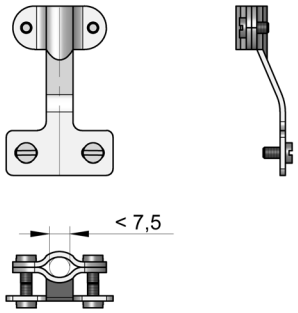

WEMA GmbH ▪ D-58515 Lüdenscheid ▪ Kalver Str. 28 ▪ Tel. 0 23 51 / 93 95 - 0 ▪ Fax 0 23 51 / 93 95 - 33 ▪ info@wema.de ▪ www.wema.de
[11/18]

Thermo-Steckverbinder, Mini

Für die Verlängerung der Thermoelement-Leitungen

- Steckkontakte aus TE-Material.
- Unverlierbare Steckerkontakte.
- Anschluss von Leitungen und Thermoelementen von ø 0,5 - ø 4,0 mm, Doppelstecker auch mit unterschiedlichen Paarungen.
- Kunststoffgehäuse für T -100 °C – +200 °C.

Thermomaterial-plugs, Mini

For extension of thermocouple cables

- Contacts made of TE material.
- Unlooseable contacts.
- Cables from ø 0.5 - ø 4.0 mm can be connected, for double connectors different pairs are possible.
- Plastic housing for T -100 °C – +200 °C.

S5465/ 1

Stecker/Male

$T_{max.}$: 200 °C

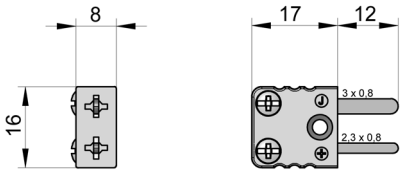

S5466/ 1

Buchse/Female

$T_{max.}$: 200 °C

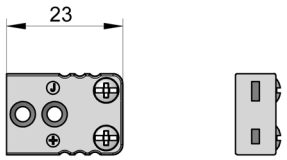

Kabel-Zugentlastung für S5465 und S5466

Strain Relief for S5465 and S5466

S5467/ 1

Mat.: Edelstahl, rostfrei

Mat.: Stainless steel

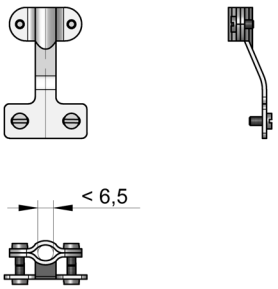

Thermofühler Leitung

Thermocouple Lead

S5470/ . . .

- Metallgeflecht.
- Einzeladern glasseidenisoliert.

Type L (FeCuNi) = rot (+)
blau (–)

Type J (FeCuNi) = schwarz (+)
weiß (–)

Type K (NiCrNi) = grün (+)
weiß (–)

Die gewünschte Länge (**L**) bitte bei der Bestellung angeben.

- With steel braiding.
- Multi core glass fibre insulated leads.

Type L (FeCuNi) = red (+)
blue (–)

Type J (FeCuNi) = black (+)
white (–)

Type K (NiCrNi) = green (+)
white (–)

Please add your requested length (**L**) to the order number.

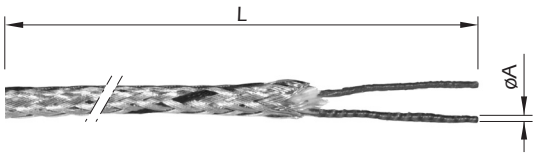

Mat.	A	$T_{max.}$ [°C]	CE	Best. Nr. / Order No.
FeCuNi (Type L)	0,22	400	X	**S5470/ 202 L x L [m]**
FeCuNi (Type J)	0,22	400	X	**S5470/ 202 J x L [m]**
NiCrNi (Type K)	0,22	400	X	**S5470/ 202 K x L [m]**

WEMA GmbH ▪ D-58515 Lüdenscheid ▪ Kalver Str. 28 ▪ Tel. 0 23 51 / 93 95 - 0 ▪ Fax 0 23 51 / 93 95 - 33 ▪ info@wema.de ▪ www.wema.de
[11/18]

Best. Nr. Order No.		Entformen	Demolding	Seite Page
S6101		**Auswerferkupplung**	**Ejector Coupling Device**	**S6.1**
S6102		**Kupplungszapfen**	**Ejector Pivot**	**S6.1**
S6110		**Pneumatische Auswerferkupplung**	**Pneumatic Ejector Coupling Device**	**S6.2**
S6111		**Auswerferstange** mit Gewinde für **S6110**	**Ejector Rod** with Thread for **S6110**	**S6.3**
S6112		**Auswerferstange** für **S6110**	**Ejector Rod** for **S6110**	**S6.4**
S6113		**Auswerferstange,** verstellbar	**Ejector Rod,** Adjustable	**S6.4**
S6114		**Luftschlauch** für **S6110**	**Air Pressure Hose** for **S6110**	**S6.5**
S6115		**Ventil** für **S6110**	**Valve** for **S6110**	**S6.5**
S6116		**Näherungsschalter** für **S6110**	**Proximity Switch** for **S6110**	**S6.5**
INFO	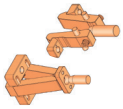	**Klinkenzug** **Typ DT und DS**	**Latch Lock** **Type DT and DS**	**S6.6**
S6213		**Klinkenzug-Set, Typ DT**	**Latch Lock Unit, Type DT**	**S6.11**
S6214		**Klinkenzug-Set, Typ DT** mit Stiftlager	**Latch Lock Unit, Type DT** with Dowel Bearing Insert	**S6.11**
S6215		**Klinkenzug-Set, Typ DT** mit Stiftlager und Steuerstange, doppelt	**Latch Lock Unit, Type DT** with Dowel Bearing Insert and Release Rod, Double Taper	**S6.11**
S6216 **/ 1**		**Verriegelungshebel**	**Locking Lever**	**S6.12**
S6216 **/ 2**		**Druckfeder**	**Compression Spring**	**S6.12**

Best. Nr. Order No.		Entformen	Demolding	Seite Page
S6217 / 1		**Klinkenkopf**	**Latch Head**	**S6.13**
S6217 / 2		**Klinkenkopf**	**Latch Head**	**S6.13**
S6218 / 1		**Steuerstange,** einfach	**Release Rod,** Plain	**S6.14**
S6218 / 2	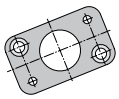	**Führungsplatte**	**Guide Plate**	**S6.14**
S6219		**Steuerstange,** doppelt	**Release Rod,** Double Taper	**S6.15**
S6220		**Stiftlager**	**Dowel Bearing Insert**	**S6.15**
S6221		**Klinkenzug-Set, Typ DS**	**Latch Lock Unit, Type DS**	**S6.16**
S6222	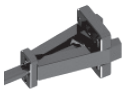	**Klinkenzug-Set, Typ DS** mit Stiftlager	**Latch Lock Unit, Type DS** with Dowel Bearing Insert	**S6.16**
S6223 / 1		**Verriegelungshebel**	**Locking Lever**	**S6.18**
S6223 / 2		**Druckfeder**	**Compression Spring**	**S6.18**
S6224		**Steuerstange**	**Release Rod**	**S6.18**
S6225		**Stiftlager**	**Dowel Bearing Insert**	**S6.19**
S6226		**Druckplatte**	**Pressure Plate**	**S6.19**
S6250		**Zweistufenauswerfer**	**Two Stage Ejector**	**S6.20**
S6251		**Zweistufenauswerfer**	**Two Stage Ejector**	**S6.22**

WEMA GmbH ▪ D-58515 Lüdenscheid ▪ Kalver Str. 28 ▪ Tel. 0 23 51 / 93 95 - 0 ▪ Fax 0 23 51 / 93 95 - 33 ▪ info@wema.de ▪ www.wema.de

[11/18]

Best. Nr. Order No.		Entformen	Demolding	Seite Page
S6255		**Zweistufenauswerfer-Vorrichtung**	**Two Stage Ejector Device**	**S6.24**
S6262		**Mitnehmer, zylindrisch**	**Frictional Puller**	**S6.26**
S6305	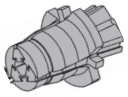	**Einfallkern** **ANFRAGEFORMULAR**	**Collapsible Core** **QUOTATION FORM**	**S6.28**
S6340		**Auswerfereinheit, einfach,** für Hinterschnitte	**Ejector Unit, Single,** for Undercuts	**S6.33**
S6341		**Auswerfereinheit, mehrfach,** für Hinterschnitte **ANFRAGEFORMULAR**	**Ejector Unit, Multiple,** for Undercuts **QUOTATION FORM**	**S6.34**
INFO	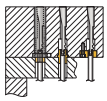	**Flexible Auswerfereinheit**	**Lifter Blade and -core**	**S6.35**
S6345		**Flexibler Auswerfer, dünn**	**Lifter Blade, Thin**	**S6.39**
S6346		**Flexibler Auswerfer, breit**	**Lifter Blade, Wide**	**S6.39**
S6347		**Konturbuchse**	**Parting Line Bushing**	**S6.40**
S6348		**Führungsbuchse**	**Guide Bushing**	**S6.41**
S6349		**Führungsplatte**	**Guide Plate**	**S6.41**
INFO		**Schrägauswerfer**	**UniLifter®, Core Blade**	**S6.42**
S6370		**Schrägauswerfer,** **Auswerferelement, eckig**	**Slanted Ejector,** **Square Design**	**S6.43**
S6372		**Schrägauswerfer,** **Auswerferelement, rund**	**Slanted Ejector,** **Round Design**	**S6.44**
S6374		**Schrägauswerfer,** **U-Kupplung**	**U-Coupling** for Slanted Ejector	**S6.44**

Best. Nr. Order No.		Entformen	Demolding	Seite Page
S6376		**Schrägauswerfer,** **T-Führungsleiste**	**T-Guide Bar** for Slanted Ejector	**S6.45**
S6378		**Schrägauswerfer,** Einbau in Auswerferei	**Slanted Ejector, Single,** Mounting into Ejector Assembly	**S6.46**
S6379		**Führungsbuchse** für Schrägauswerfer	**Guide Bush** for Slanted Ejector	**S6.47**
S6380		**Aufnahme** für Schrägauswerfer	**Holder** for Slanted Ejector	**S6.48**
S6382		**Aufnahme** für Schrägauswerfer	**Holder** for Slanted Ejector	**S6.49**
S6383	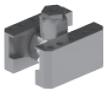	**Aufnahme** für Schrägauswerfer	**Holder** for Slanted Ejector	**S6.50**
S6402		**Schiebersicherung** mit Rollenverriegelung, rund	**Roller Slide Retainer,** Round	**S6.51**
S6405		**Schiebersicherung** mit Rollenverriegelung	**Slide Retainer** with Roller Locking	**S6.52**
S6407		**Schiebersicherung** mit Rollenverriegelung	**Slide Retainer** with Roller Locking	**S6.54**
S6424		**Schiebereinheit,** zylindrisch	**Slide Unit, Cylindrical**	**S6.55**
INFO		**Schiebereinheit mit Säulenführung**	**Mold Slide Unit with Leader Pins**	**S6.56**
S6430		**Grundplatte,** 1-fach Führung	**Baseplate,** Single Guiding	**S6.61**
S6431 **/ A**	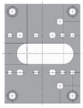	**Grundplatte,** 2-fach Führung, mit Sicherung	**Baseplate,** Double Guiding, with Retainer	**S6.62**
S6431 **/ B**	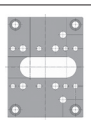	**Grundplatte,** 2-fach Führung, ohne Sicherung	**Baseplate,** Double Guiding, without Retainer	**S6.63**
S6431 **/ C**	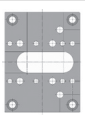	**Grundplatte,** 2-fach Führung, Rollensicherung	**Baseplate,** Double Guiding, Roller Retainer	**S6.64**

WEMA GmbH ▪ D-58515 Lüdenscheid ▪ Kalver Str. 28 ▪ Tel. 0 23 51 / 93 95 - 0 ▪ Fax 0 23 51 / 93 95 - 33 ▪ info@wema.de ▪ www.wema.de

[11/18]

Best. Nr. Order No.		Entformen	Demolding	Seite Page
S6432		**Schieber,** 1-fach Führung	**Mold Slide,** Single Guiding	**S6.65**
S6433		**Schieber,** 2-fach Führung	**Mold Slide,** Double Guiding	**S6.65**
S6435	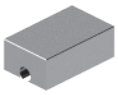	**Schiebergrundplatte,** 1-fach Führung	**Slide Baseplate,** Single Guiding	**S6.66**
S6436	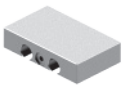	**Schiebergrundplatte,** 2-fach Führung	**Slide Baseplate,** Double Guiding	**S6.66**
S6437		**Führungssäule,** 1-fach	**Guide Pillar** Single Guiding	**S6.67**
S6438		**Führungssäule,** 2-fach	**Guide Pillar,** Double Guiding	**S6.67**
S6440		**Schiebersicherung,** außenliegend	**Slide Retainer,** External	**S6.68**
S6441		**Sicherungsbolzen**	**Retaining Bolt**	**S6.68**
S6444		**Tuschierleiste** für Schieberendlagerjustage	**Spotting Bracket** for Adjusting of Slide Final Position	**S6.69**
S6445		**Zylinderflanschplatte**	**Hydraulic Cylinder Flange**	**S6.69**
S6450		**Verriegelungszylinder**	**Positive Locking Cylinder**	**S6.70**
S6451	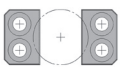	**Befestigungsklauen** für Verriegelungszylinder	**Anti Torque Clamps** for Positive Locking Cylinder	**S6.72**
S6452		**Montageplatte** für Verriegelungszylinder	**Mounting Plate** for Positive Locking Cylinder	**S6.72**
S6455 / 1		**Verriegelungszylinder** Betrieb mit Öl	**Positive Locking Cylinder** Operation with Oil	**S6.73**
S6455 / 2	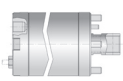	**Verriegelungszylinder** Betrieb mit Luft	**Positive Locking Cylinder** Operation with Air	**S6.73**

Best. Nr. Order No.		Entformen	Demolding	Seite Page
S6456	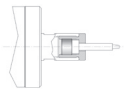	**Kopfverschraubung für Verriegelungszylinder**	**Pin Holding Insert for Locking Cylinder**	**S6.77**
S6457		**Induktiver Endschalter für Verriegelungszylinder**	**Inductive End Stroke Switch for Locking Cylinder**	**S6.77**
S6501		**Luftventil** für Teilehinterlüftung	**Air Valve** for Venting of Molded Parts	**S6.78**
S6502		**Luftventil mit Nadel**	**Air Valve with Needle**	**S6.79**
S6505		**Sicherheits-Luftventil**	**Safety-Air Valve**	**S6.82**
S6530		**Auswerfereinheit für dynamische Formentlüftung**	**Dynamic Gas Venting Ejector Pin**	**S6.84**
S6537		**Spezial-Montageschlüssel für Auswerfereinheit für dynamische Formentlüftung**	**Dynamic Ejector Gas Venting Key**	**S6.85**
S6540		**Entlüftungsventil, ø14 mm**	**Dynamic Gas Venting Systems, ø14 mm**	**S6.89**
S6541		**Entlüftungsventil, ø6 mm**	**Dynamic Gas Venting Systems, ø6 mm**	**S6.93**
S6542		**Entlüftungsventil, ø4 mm**	**Dynamic Gas Venting Systems, ø4 mm**	**S6.96**
S6545		**Spezialschlüssel**	**Special Key**	**S6.92**
S6546		**Distanzeinsatz**	**Spacer** for Gas Venting Valve	**S6.99**
S6547		**Systemverschraubung**	**Dowel** for Gas Venting Valve	**S6.99**
S6550		**Entlüftungseinsatz**	**Venting Insert**	**S6.100**
		Entlüftungsmodul	**Lamellar Gas Vent Device**	**S6.101**

WEMA GmbH ▪ D-58515 Lüdenscheid ▪ Kalver Str. 28 ▪ Tel. 0 23 51 / 93 95 - 0 ▪ Fax 0 23 51 / 93 95 - 33 ▪ info@wema.de ▪ www.wema.de

[11/18]

Best. Nr. Order No.		Entformen	Demolding	Seite Page
S6560		**Entlüftungsmodul, klein, Zentralkörper,** Montage von der Trennebene	**Lamellar Gas Vent Device, Small, Body,** Parting Line Fixing	**S6.106**
S6561		**Entlüftungsmodul, klein, Modulplatte,** Montage von der Trennebene	**Lamellar Gas Vent Device, Small, Standard Module,** Parting Line Fixing	**S6.106**
S6562		**Entlüftungsmodul, klein, Endplatte,** Montage von der Trennebene	**Lamellar Gas Vent Device, Small, Final Plate,** Parting Line Fixing	**S6.106**
S6570		**Entlüftungsmodul, klein, Zentralkörper,** für rückseitige und seitliche Montage	**Lamellar Gas Vent Device, Small, Body,** Back Fixing	**S6.107**
S6565		**Entlüftungsmodul, groß, Zentralkörper,** Montage von der Trennebene	**Lamellar Gas Vent Device, Big, Body,** Parting Line Fixing	**S6.108**
S6566		**Entlüftungsmodul, groß, Modulplatte, Standard,** Montage von der Trennebene	**Lamellar Gas Vent Device, Big, Standard Module,** Parting Line Fixing	**S6.108**
S6567		**Entlüftungsmodul, groß, Endplatte,** Montage von der Trennebene	**Lamellar Gas Vent Device, Big, Final Plate,** Parting Line Fixing	**S6.108**
S6568		**Entlüftungsmodul, groß, Modulplatte mit Senkung,** Montage von der Trennebene	**Lamellar Gas Vent Device, Big, Standard Module with Screw Seat,** Parting Line Fixing	**S6.108**
S6575		**Entlüftungsmodul, groß, Zentralkörper,** für rückseitige und seitliche Montage	**Lamellar Gas Vent Device, Big, Body,** Back Fixing	**S6.109**
INFO	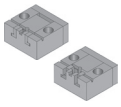	**ECOVENT® - Form-Entlüftungssystem**	**ECOVENT® - Gas Venting System**	**S6.110**
S6576		**ECOVENT® - Form-Entlüftungssystem, Typen EB**	**ECOVENT® - Gas Venting System Types EB**	**S6.113**
S6577		**ECOVENT® - Form-Entlüftungssystem, Typen EB-MINI**	**ECOVENT® - Gas Venting System, Types EB-Mini**	**S6.114**
INFO	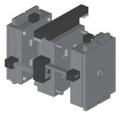	**Etagenwerkzeugsystem StacKit®**	**StacKit® Mold System**	**S6.115**
S6601	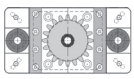	**Zahnradgehäuse, komplett**	**Gear Housing Assembly**	**S6.116**
S6602	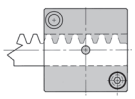	**Zahnstangengehäuse**	**Rack Spacer Assembly**	**S6.116**

Best. Nr. Order No.		Entformen	Demolding	Seite Page
S6603		**Zahnstange**	**Rack**	**S6.117**
S6604	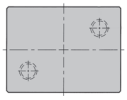	**Holmgleitplatte, Rohling**	**Tie Bar Pad, Blank**	**S6.117**
S6605	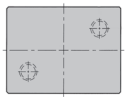	**Holmgleitplatte** mit Radius	**Tie Bar Pad** with Radius	**S6.118**
S6606	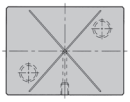	**Holmgleitplatte** mit Radius und Schmierung	**Tie Bar Pad** with Radius and Grease Grooves	**S6.118**
S6607	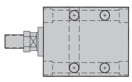	**Zylinder** zum Bewegen des Auswerferpakets	**Block Cylinder** for Actuating of Ejector Assembly	**S6.119**
S6608	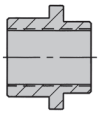	**Auswerferkupplung**	**Ejector Assembly Coupling**	**S6.119**
INFO	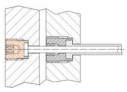	**Halter für Auswerferstifte und Hülsen**	**Holder for Ejector Pins and -Sleeves**	**S6.120**
S6701		**Halter für Auswerferstifte**	**Holder for Ejector Pins**	**S6.121**
S6702		**Halter für Auswerferstifte**	**Holder for Ejector Pins**	**S6.121**
S6703		**Halter für Auswerferstifte**	**Holder for Ejector Pins**	**S6.122**
S6705		**Halter für Auswerferhülsen**	**Holder for Ejector Sleeves**	**S6.123**
S6706		**Halter für Auswerferhülsen**	**Holder for Ejector Sleeves**	**S6.123**
S6707		**Halter für Auswerferhülsen**	**Holder for Ejector Sleeves**	**S6.124**

WEMA GmbH ▪ D-58515 Lüdenscheid ▪ Kalver Str. 28 ▪ Tel. 0 23 51 / 93 95 - 0 ▪ Fax 0 23 51 / 93 95 - 33 ▪ info@wema.de ▪ www.wema.de

[11/18]

S6101/ . . .

Auswerferkupplung

Ejector Coupling Device

S6102 ...

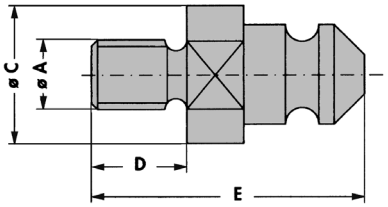

S6101 ...

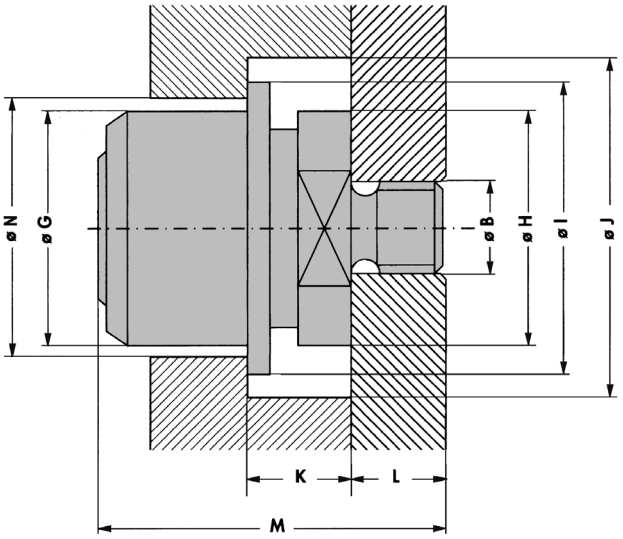

N	G	I	J	K	L	M	für / for	$F_{max.}$ [kN]	H	B	Best. Nr. / Order No.
34	32	39	43	9	15	42,5	S6102/ 22,8	14,7	**32**	**M16x1,5**	**S6101/ 32xM16x1,5**
40	38	48	53	13	15	52	S6102/ 25,8	23,5	**38**	**M16x1,5**	**S6101/ 38xM16x1,5**
58	56	65	70	17	18	68	S6102/ 35	31,4	**52**	**M16x1,5**	**S6101/ 52xM16x1,5**
										M18x1,5	**S6101/ 52xM18x1,5**
										M20x1,5	**S6101/ 52xM20x1,5**
										M24x1,5	**S6101/ 52xM24x1,5**
										M27x1,5	**S6101/ 52xM27x1,5**
										M30x1,5	**S6101/ 52xM30x1,5**
66	64	74	79	22	23	84	S6102/ 43	156,9	**60**	**M24x1,5**	**S6101/ 60xM24x1,5**
										M27x1,5	**S6101/ 60xM27x1,5**
										M30x1,5	**S6101/ 60xM30x1,5**
										M36x2	**S6101/ 60xM36x2**

S6102/ . . .

Kupplungszapfen

Ejector Pivot

D	E	für / for	$F_{max.}$ [kN]	C	A	Best. Nr. / Order No.
20	45,5	S6101/ 32	14,7	**22,8**	**M10**	**S6102/ 22,8xM10**
					M12	**S6102/ 22,8xM12**
					M14	**S6102/ 22,8xM14**
20	55	S6101/ 38	23,5	**25,8**	**M10**	**S6102/ 25,8xM10**
					M12	**S6102/ 25,8xM12**
					M14	**S6102/ 25,8xM14**
25	68	S6101/ 52	31,4	**35**	**M16**	**S6102/ 35xM16**
					M18	**S6102/ 35xM18**
					M20	**S6102/ 35xM20**
					M24	**S6102/ 35xM24**
					M27	**S6102/ 35xM27**
					M30	**S6102/ 35xM30**
30	80	S6101/ 60	156,9	**43**	**M24**	**S6102/ 43xM24**
					M27	**S6102/ 43xM27**
					M30	**S6102/ 43xM30**
					M36	**S6102/ 43xM36**

$F_{max.}$ = maximale Haltekraft

$F_{max.}$ = max. holding power

INFO

Pneumatische Auswerferkupplung

Pneumatic Ejector Coupling Device

S6110/ . . .

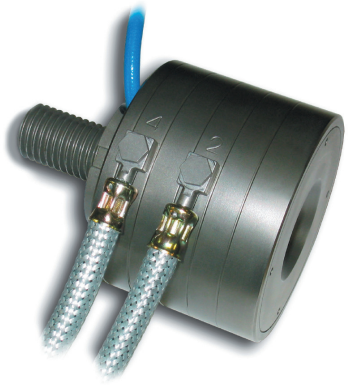

Eigenschaften:

- Zeitsparender Werkzeugtausch.
- Hohe Sicherheit wird durch Kontrolle der Zusammenkupplung von der Außenseite der Maschine her erreicht.
- Mechanische Federverriegelung, welcher auch die Verriegelung bei einem eventuellen Luftabbruch garantiert.
- Automatisches Zentrieren durch das bewegliche Anschlussteil (Die Kupplung kann auch in die gewünschte Position gedreht werden).
- Spielfreie Zusammenkupplung zwischen Zapfen und Kupplung.
- Ein radialer Mittenversatz (H) kann kompensiert werden.
- Sämtliche Zapfen sind mit einer Indikationsrille (L1) versehen, welche die Kupplungsposition des Zapfens anzeigt.
- Kann mit Endlagenabfrage geliefert werden.

Montage:

Gewinde D3 mit LOCTITE einschrauben und mit einem Hakenschlüssel gegen Flansch A festziehen. (L3 evtl. kürzen). Montieren Sie die Schläuche in Nummerordnung 2 bzw. 4. Die Kupplung kann auch mit nur einem Öffnungsschlauch zu Nr.2 hin oder mit/ohne Ventil angewendet werden.

Achtung:

Die Kupplung darf nicht geschlossen werden, bevor der Auswerferzapfen ganz in die Lage der Fläche B gekommen ist (Die Segmente sind nicht zwangsgesteuert).

Characteristics:

- Time saving when changing molds.
- High safety of the connection through the outside placed control switch.
- Mechanical spring locking that also guarantees 100% locking function at an eventual air failure.
- Automatic centering by the moveable machine connection part (The coupling can also be turned into desired position).
- The connection is free from axial and radial play between pin and coupling.
- Radial mismatch (H) can be compensated.
- All pins are supplied with an indicating groove (L1) that shows that the pin is in its connetion position.
- Can be delivered with an inductive switch.

Assembly:

Screw in thread D3 with LOCTITE and pull tight against flange A using a hook wrench (L3 can be shortened if necessary). Fit the hoses in the correct numerical order, 2 alt. 4. The coupling can also be used with one hose, connected to nr. 2, either with or without a valve.

Note:

The coupling should not be closed before the ejector pin has reached its bottom position against surface B in full. (The segments are not positively controlled).

WEMA GmbH ▪ D-58515 Lüdenscheid ▪ Kalver Str. 28 ▪ Tel. 0 23 51 / 93 95 - 0 ▪ Fax 0 23 51 / 93 95 - 33 ▪ info@wema.de ▪ www.wema.de
[11/18]

Pneumatische Auswerferkupplung

Pneumatic Ejector Coupling Device

S6110/ . . .

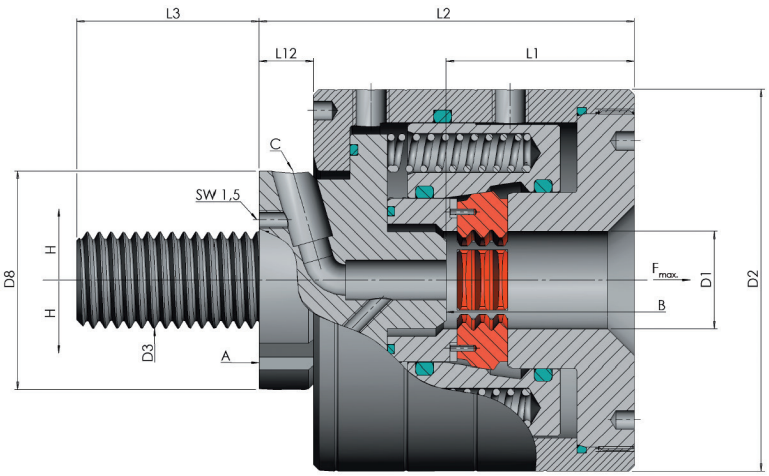

D2	D8	L1	L2	L3	H*	$F_{max.}$ [kN]	D1	D3	Best. Nr. / Order No.
63	36	31	62	25	1,25	40	**16**	**M12**	**S6110/ 16xM12**
63	36	31	62	30	1,25	40	**16**	**M16**	**S6110/ 16xM16**
75	41	37	70	30	1,5	80	**20**	**M16**	**S6110/ 20xM16**
75	41	37	70	35	1,5	80	**20**	**M20**	**S6110/ 20xM20**
93	56	45	80	35	1,5	120	**30**	**M20**	**S6110/ 30xM20**
93	56	45	80	40	1,5	120	**30**	**M24**	**S6110/ 30xM24**
120	71	59	105	45	2	200	**40**	**M30**	**S6110/ 40xM30**
120	71	59	105	50	2	200	**40**	**M36**	**S6110/ 40xM36**

* = max. Mittenversatz * = max. mismatch

Auswerferstang mit Gewinde für pneumatische Auswerferkupplung

Ejector Rod with Thread for Pneumatic Ejector Coupling Device

S6111/ . . .

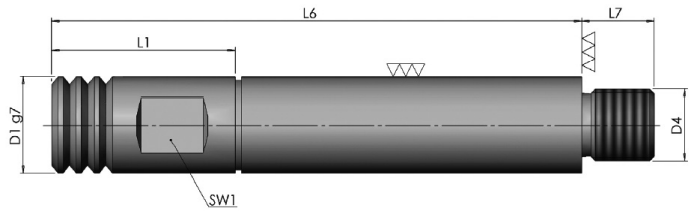

D4	L1	L7	SW1	D1	L6	Best. Nr. / Order No.
M12x1	31	12	13	**16**	**100**	**S6111/ 16x100**
M12x1	31	12	13	**16**	**125**	**S6111/ 16x125**
M12x1	37	12	14	**20**	**115**	**S6111/ 20x115**
M12x1	37	12	14	**20**	**140**	**S6111/ 20x140**
M16x1,5	45	22	22	**30**	**140**	**S6111/ 30x140**
M16x1,5	45	22	22	**30**	**170**	**S6111/ 30x170**
M20x1,5	59	27	30	**40**	**175**	**S6111/ 40x175**
M20x1,5	59	27	30	**40**	**220**	**S6111/ 40x220**

Auswerferstange
für pneumatische Auswerferkupplung

Ejector Rod
for Pneumatic Ejector Coupling Device

S6112/ . . .

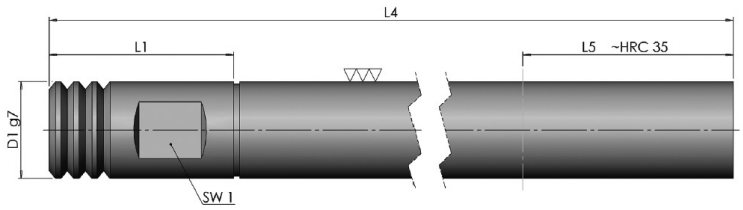

L1	L5	SW1	D1	L4	Best. Nr. / Order No.
31	50	13	**16**	**180**	**S6112/ 16x180**
37	50	14	**20**	**220**	**S6112/ 20x220**
45	70	22	**30**	**260**	**S6112/ 30x260**
59	90	30	**40**	**300**	**S6112/ 40x300**

Auswerferstange, verstellbar,
für pneumatische Auswerferkupplung

Ejector Rod, Adjustable,
for Pneumatic Ejector Coupling Device

S6113/ . . .

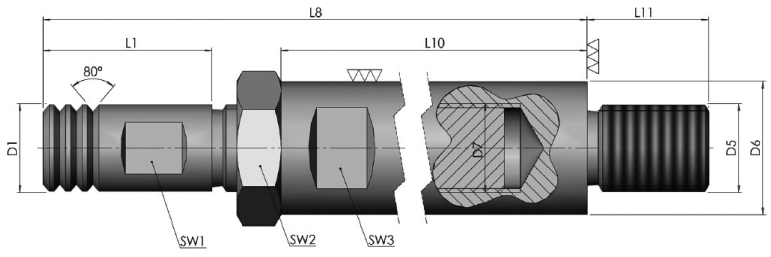

D5	D6	L1	L8 max.	L10	L11	SW1	SW2	SW3	D1	L8 min.	Best. Nr. / Order No.
M16x1,5	24	31	175	82	22	13	21	19	**16**	**125**	**S6113/ 16x125**
M16x1,5	30	37	230	108	22	14	27	24	**20**	**160**	**S6113/ 20x160**
M20x1,5	40	45	290	138	22	22	36	32	**30**	**200**	**S6113/ 30x200**
M32x1,5	50	59	370	170	36	30	41	41	**40**	**250**	**S6113/ 40x250**

WEMA GmbH ▪ D-58515 Lüdenscheid ▪ Kalver Str. 28 ▪ Tel. 0 23 51 / 93 95 - 0 ▪ Fax 0 23 51 / 93 95 - 33 ▪ info@wema.de ▪ www.wema.de
[11/18]

Luftschlauch
für pneumatische Auswerferkupplung

Air Pressure Hose
for Pneumatic Ejector Coupling Device

S6114/ 1

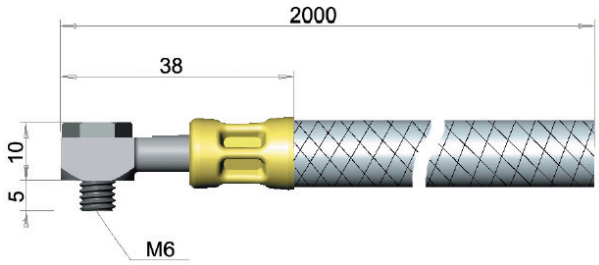

Ventil
für pneumatische Auswerferkupplung

Valve
for Pneumatic Ejector Coupling Device

S6115/ 1

Näherungsschalter
für pneumatische Auswerferkupplung

Proximity Switch
for Pneumatic Ejector Coupling Device

S6116/ 1

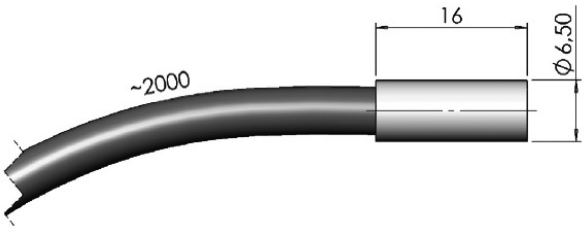

INFO

Klinkenzug, Typ DT und Typ DS

ERMANNO BALZI

Die neuen WEMA-Klinkenzüge, Typ DT und Typ DS, bieten eine preiswerte und sichere Lösung zum Steuern von Werkzeugen mit gestufter Auswerferei oder auch 3-Plattenwerkzeugen.
Der Einbau wird empfohlen für Spritzgießwerkzeuge, Druckgießwerkzeuge oder auch für Vorrichtungen.
Patent angemeldet.

Latch Lock, Type DT and DS

The new WEMA-Latch locks, Type DT and DS, offer an low-cost and safe solution for controlling of molds with 2-stage ejection or 3-plate molds.
Most suitable for injection-, compression molds and also for jigs or fixtures.
Patent pending.

Type DT

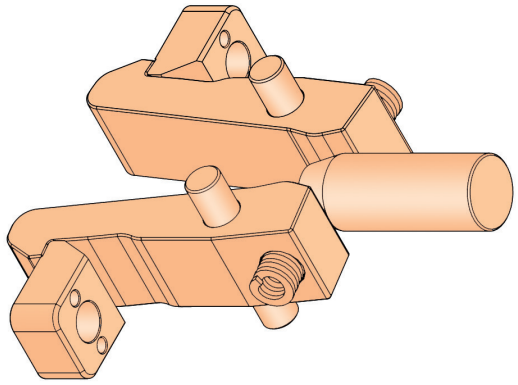

S6213; S6214; S6215

Type DS

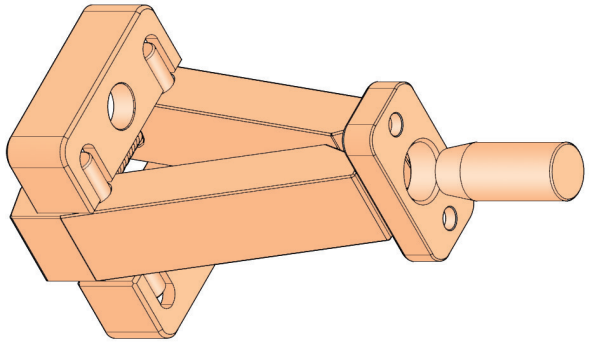

S6221; S6222

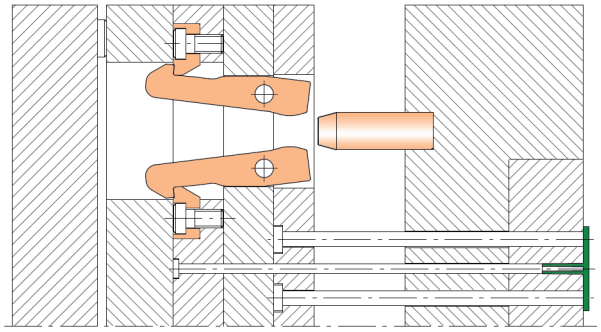

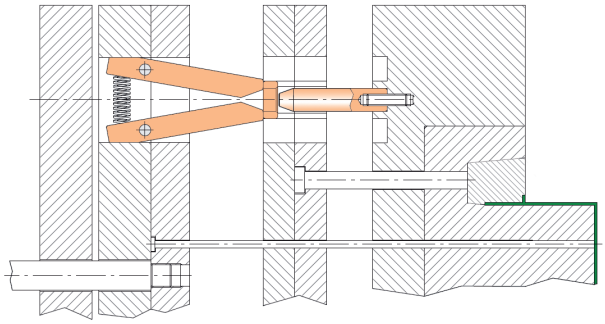

Besondere Vorteile:

- Einfacher und stabiler Aufbau.
- Problemlose Abstimmung im Werkzeug.
- Keine Hubbegrenzung.
- Abhängig von der Werkzeuggröße werden mind. 2 Klinkenzüge benötigt.
- Geeignet für Größen ab 396x396.
- Der oft störende Anbau im Werkzeug-Außenbereich entfällt.
- Max. Zugkraft beträgt 3.000 kg.

Mindesthübe:

Typ DT = 9 mm
Typ DS = 12 mm

Features:

- Simple and solid design.
- Easy adjusting in the mold.
- No stroke limitation.
- Depending on mold size, at least two latch locks are required.
- Suitable for sizes starting from 396x396.
- Fixing on mold outside, often disturbing, is not necessary.
- Max. pulling force = 3,000 kg

Recommended min. strokes:

Type DT = 9 mm
Type DS = 12 mm

WEMA GmbH ▪ D-58515 Lüdenscheid ▪ Kalver Str. 28 ▪ Tel. 0 23 51 / 93 95 - 0 ▪ Fax 0 23 51 / 93 95 - 33 ▪ info@wema.de ▪ www.wema.de
[11/18]

INFO

Klinkenzug, Typ DT, zum Steuern einer doppelten Auswerferei, ERMANNO BALZI

Latch Lock, Type DT, for Controlling of 2-Stage Ejection

S6213/ 1, S6214/ 1

Einbaubeispiel:

Ausgangsposition / Starting position

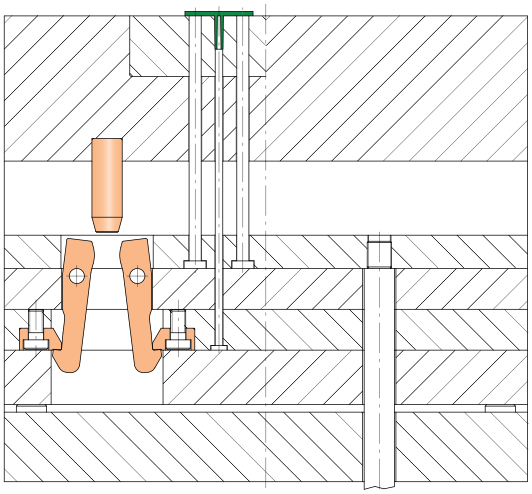

Application example:

Hub 1 öffnet / Stroke 1, open position

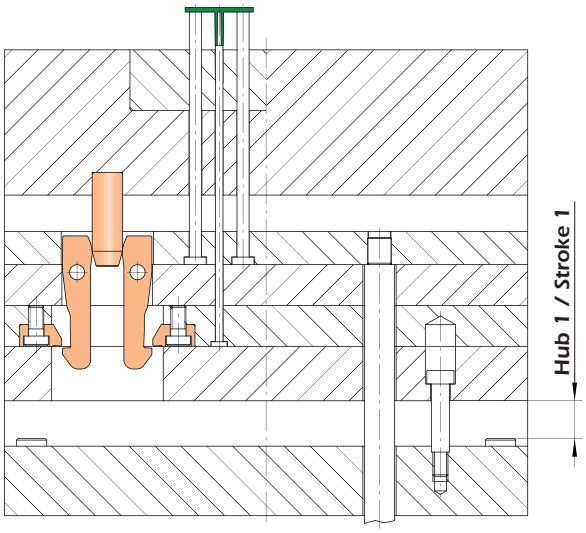

Hub 2 öffnet / Stroke 2, open position

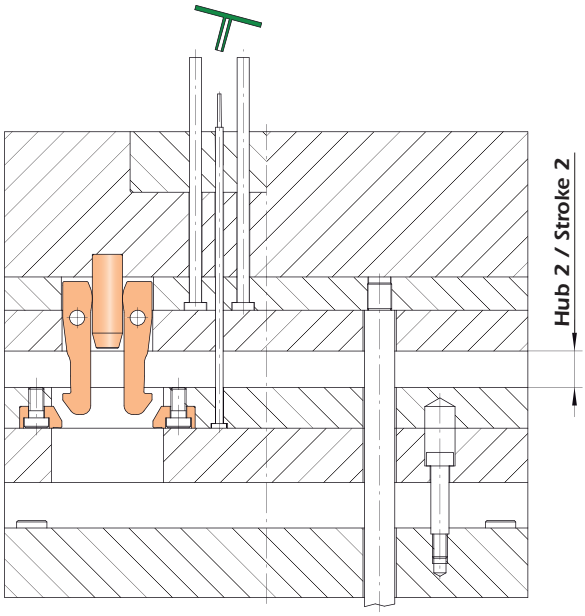

INFO

Klinkenzug, Typ DT, zum Steuern eines 3-Platten-Werkzeugs, ERMANNO BALZI

Latch Lock, Type DT, for Controlling a 3-Plate Mold

S6215/ 1

Einbaubeispiel:

Ausgangsposition / Starting position

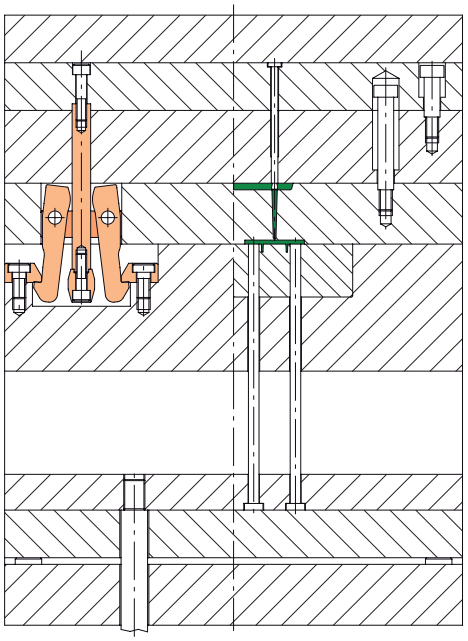

Hub 2 öffnet / Stroke 2, open position

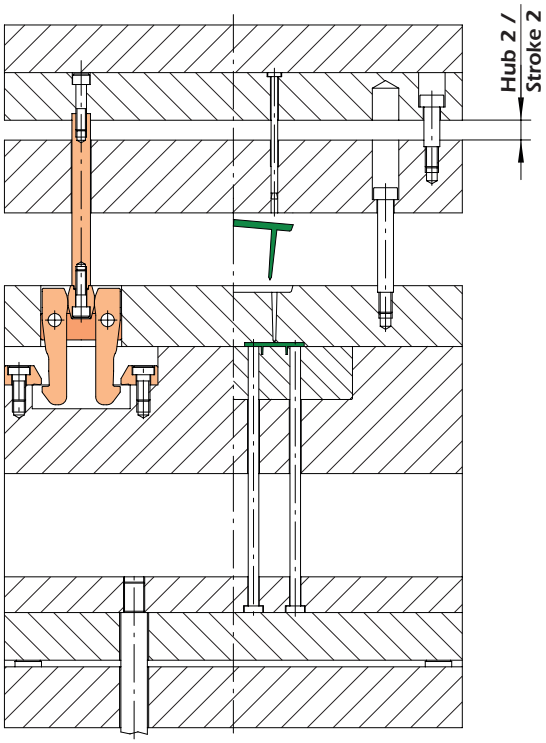

Application example:

Hub 1 öffnet / Stroke 1, open position

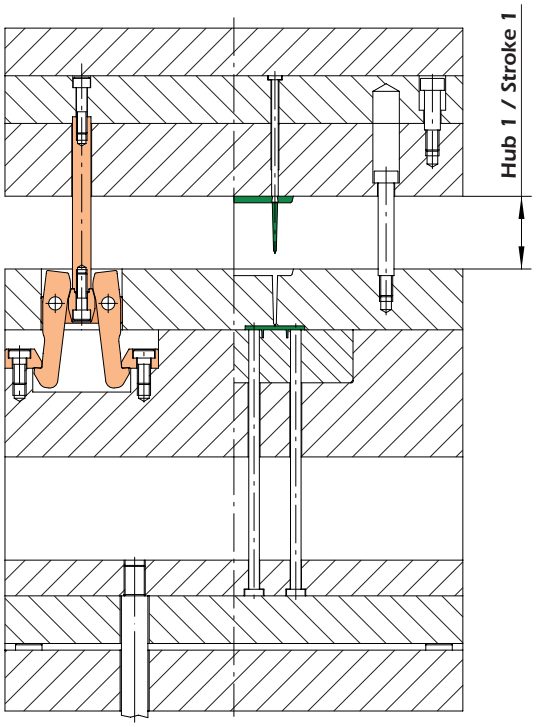

Werkzeug öffnet in der Trennebene / Mold opens at the parting line

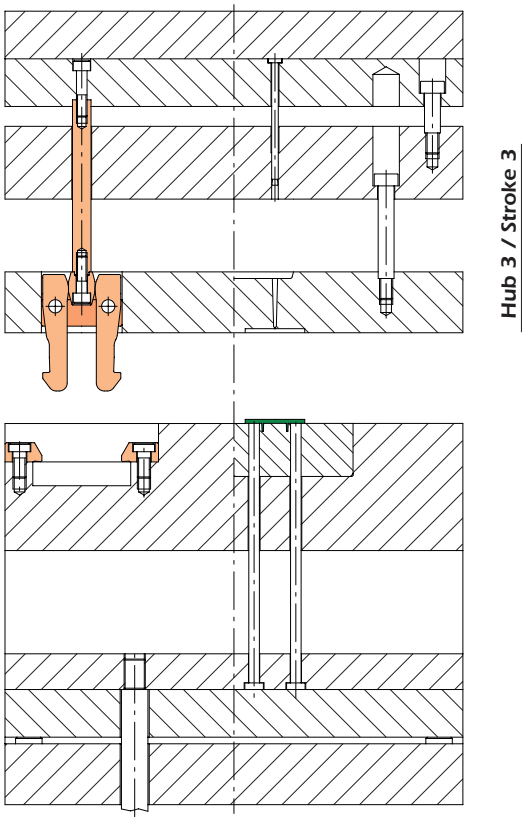

WEMA GmbH ▪ D-58515 Lüdenscheid ▪ Kalver Str. 28 ▪ Tel. 0 23 51 / 93 95 - 0 ▪ Fax 0 23 51 / 93 95 - 33 ▪ info@wema.de ▪ www.wema.de

[11/18]

INFO

Klinkenzug, Typ DT, zum Steuern einer doppelten Auswerferei (ERMANNO BALZI)

Latch Lock, Type DT, for Controlling of 2-Stage Ejection

S6213/ 1, S6214/ 1

Empfohlene Einbauräume für S6213/ 1, S6214/ 1 und S6215/ 1

Recommended mounting spaces for S6213/ 1, S6214/ 1 and S6215/ 1

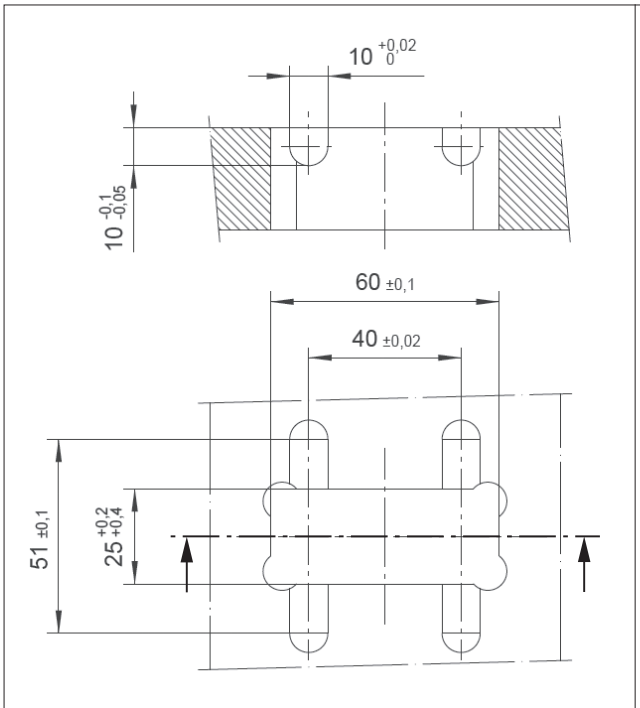

S6213/ 1, Platte 2 (siehe Seite S6.11) /
plate 2 (ref. to page S6.1)

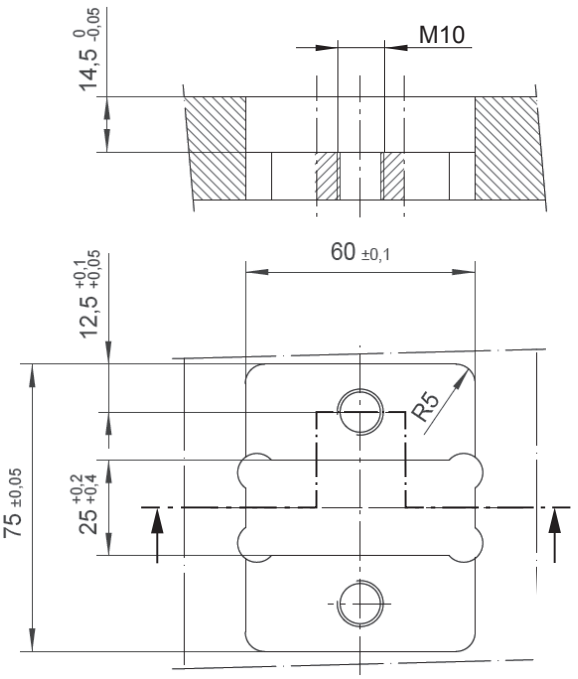

S6214/ 1 und S6216/ 1, Platte 2 (siehe Seite S6.11) /
S6214/ 1 and S6216/ 1, plate 2 (ref. to page S6.11)

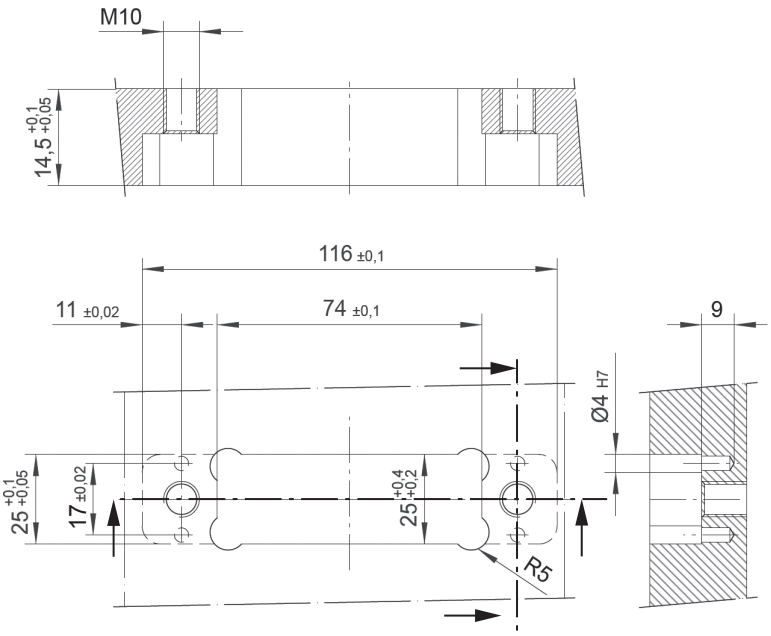

S6213/ 1 und S6214/ 1, Platte 1 (siehe Seite S6.11) /
S6213/ 1 and S6214/ 1, plate 1 (ref. to page S6.11)

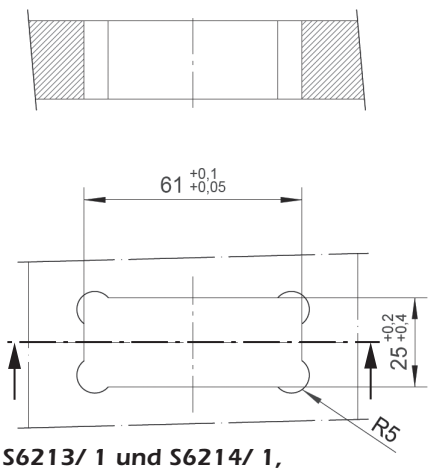

S6213/ 1 und S6214/ 1,
Platte 3 (siehe Seite S6.11) /
S6213/ 1 and S6214/ 1,
plate 3 (ref. to page S6.11)

INFO

Klinkenzug, Typ DT, zum Steuern einer doppelten Auswerferei (ERMANNO BALZI)

Latch Lock, Type DT, for Controlling of 2-Stage Ejection

S6213/ 1, S6214/ 1

Minimaler Hub:

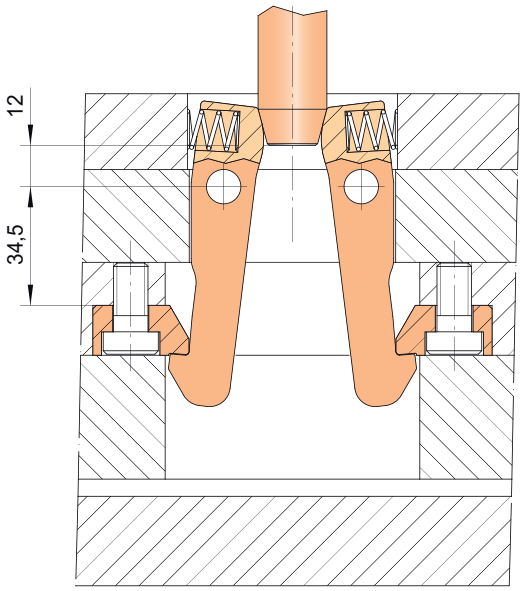

Start der Freigabe /
Release starting point

- Um eine vollständige Freigabe des Systems zu gewährleisten, wird ein Hub von mindestens 9 mm benötigt.
- Setzen Sie die richtigen Rückholfedern während der Montage ein.

Minimum stroke:

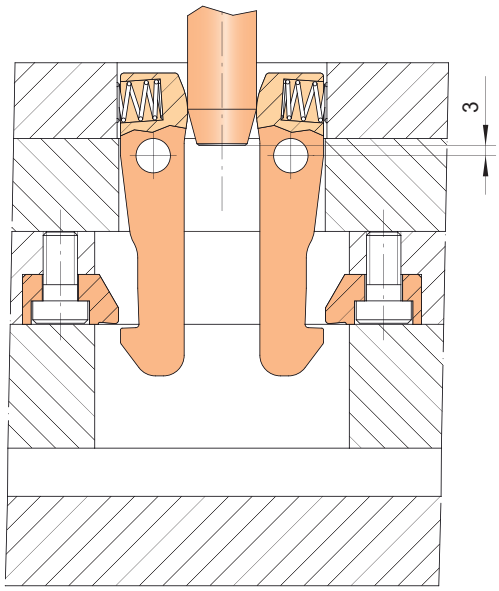

Ende der Freigabe /
Release ending point

- In order to guarantee a complete release of the system a minimum 9 mm stroke is needed.
- Insert the proper recovery springs during assembly.

S6218/ 2

Führungsplatte für Steuerstange:

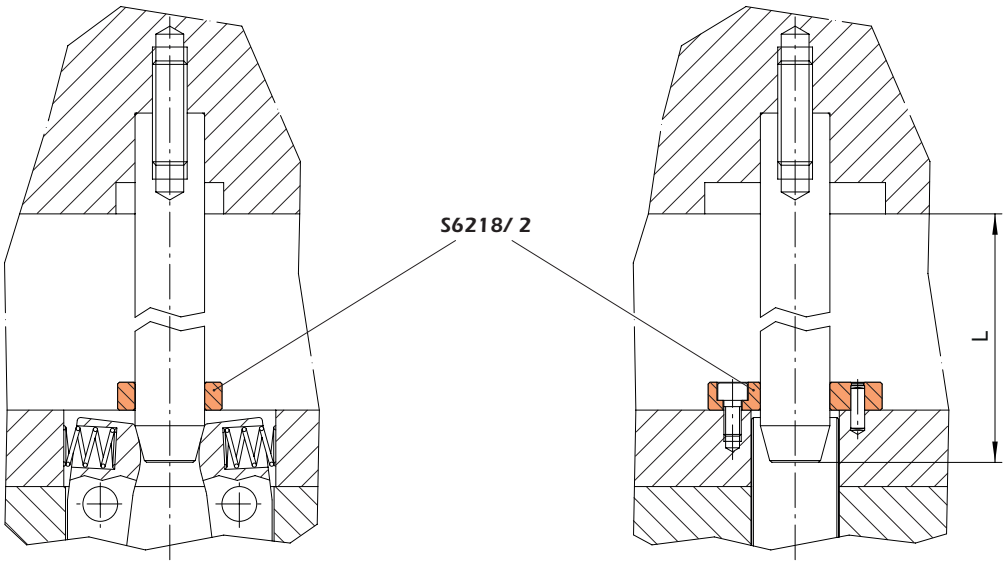

- Bei Anwendungen, bei denen die Steuerstange **S6218/1** über eine Länge von 50 mm hinausragt, empfehlen wir, die Führungsplatte **S6218/2** anzubringen, um eine korrekte Ausrichtung der Stange mit den Hebeln zu gewährleisten.

Guiding plate for release rod:

- In case of applications where the release rod **S6218/1** protrudes for a length than 50 mm we advise to apply the guiding plate **S6218/2** in order to guarantee a correct alignment of the rod with the levers.

WEMA GmbH ▪ D-58515 Lüdenscheid ▪ Kalver Str. 28 ▪ Tel. 0 23 51 / 93 95 - 0 ▪ Fax 0 23 51 / 93 95 - 33 ▪ info@wema.de ▪ www.wema.de
[11/18]

Klinkenzug, Typ DT
ERMANNO BALZI

Latch Lock, Type DT

S6213/ 1 (Klinkenzug-Set / Latch lock unit)

Lieferumfang:
① Verriegelungshebel **S6216/ 1** (2x)
② Klinkenkopf **S6217/ 1** (2x)
③ Steuerstange, einfach **S6218/ 1**
④ Führungsplatte **S6218/ 2**
⑤ Druckfeder **S6216/ 2** (2x)
Schrauben und Passstifte

Delivery:
① Locking lever **S6216/ 1** (2x)
② Latch head **S6217/ 1** (2x)
③ Release rod, plain **S6218/ 1**
④ Guide plate **S6218/ 2**
⑤ Compression spring **S6216/ 2** (2x)
Screws and dowels

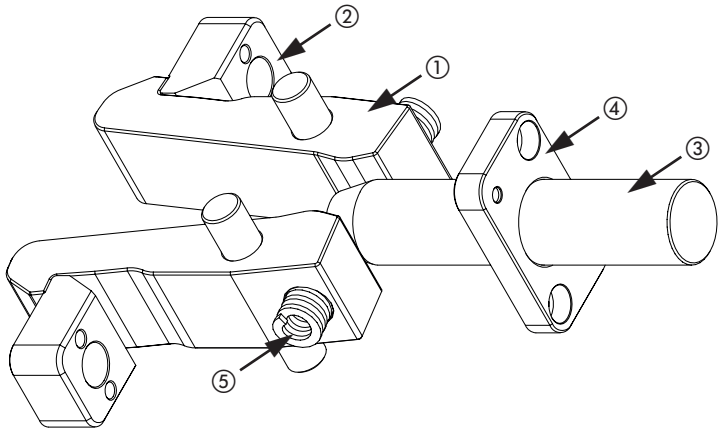

S6214/ 1 (Klinkenzug-Set mit Stiftlager / Latch lock unit with dowel bearing insert)

Lieferumfang:
① Verriegelungshebel **S6216/ 1** (2x)
② Klinkenkopf **S6217/ 1** (2x)
③ Steuerstange, einfach **S6218/ 1**
④ Führungsplatte **S6218/ 2**
⑤ Stiftlager **S6220/ 1** (2x)
⑥ Druckfeder **S6216/ 2** (2x)
Schrauben und Passstifte

Delivery:
① Locking lever **S6216/ 1** (2x)
② Latch head **S6217/ 1** (2x)
③ Release rod, plain **S6218/ 1**
④ Guide plate **S6218/ 2**
⑤ Dowel bearing insert **S6220/ 1** (2x)
⑥ Compression spring **S6216/ 2** (2x)
Screws and dowels

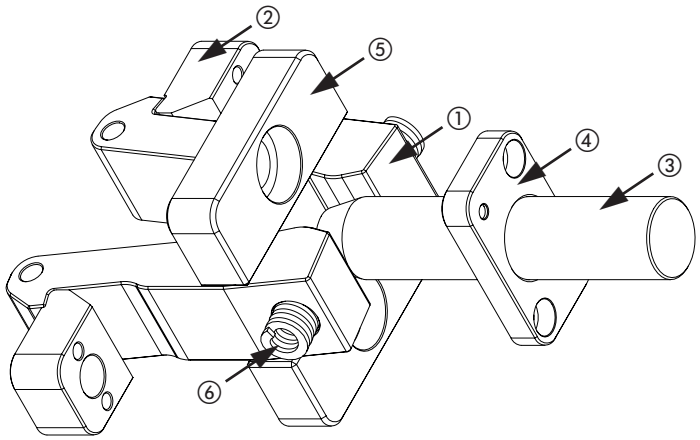

S6215/ 1 (Klinkenzug-Set mit Stiftlager und Steuerstange, doppelt / Latch lock unit with dowel bearing insert and release rod, double taper)

Lieferumfang:
① Verriegelungshebel **S6216/ 1** (2x)
② Klinkenkopf **S6217/ 2** (2x)
③ Steuerstange, doppelt **S6219/ 1**
④ Stiftlager **S6220/ 1** (2x)
⑤ Druckfeder **S6216/ 2** (2x)
Schrauben und Passstifte

Delivery:
① Locking lever **S6216/ 1** (2x)
② Latch head **S6217/ 1** (2x)
③ Release rod, double taper **S6219/ 1**
④ Dowel bearing insert **S6220/ 1** (2x)
⑤ Compression spring **S6216/ 2** (2x)
Screws and dowels

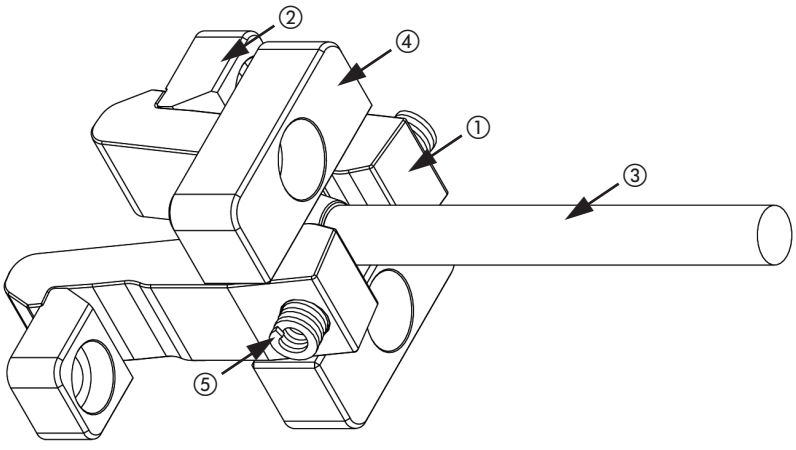

WEMA GmbH ▪ D-58515 Lüdenscheid ▪ Kalver Str. 28 ▪ Tel. 0 23 51 / 93 95 - 0 ▪ Fax 0 23 51 / 93 95 - 33 ▪ info@wema.de ▪ www.wema.de

Verriegelungshebel
ERMANNO BALZI

Locking Lever

S6216/ 1

Mat.: Einsatzstahl
Härte: 50 - 55 HRC
Einsatzhärtetiefe: 0,5 mm

Lieferumfang:
2 Verriegelungshebel

Mat.: Case hardening steel
Hardness: 50 - 55 HRC
Carburized depth: 0,5 mm

Delivery:
2 Locking levers

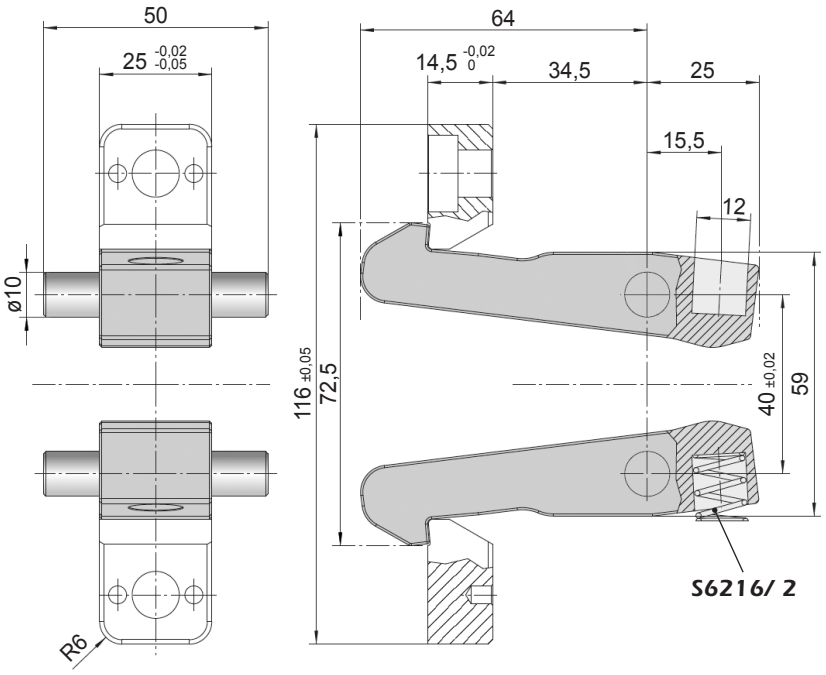

Druckfeder
ERMANNO BALZI

Compression Spring

S6216/ 2

$T_{max.}$: 120 °C

WEMA GmbH ▪ D-58515 Lüdenscheid ▪ Kalver Str. 28 ▪ Tel. 0 23 51 / 93 95 - 0 ▪ Fax 0 23 51 / 93 95 - 33 ▪ info@wema.de ▪ www.wema.de
[11/18]

Klinkenkopf
ERMANNO BALZI

Latch Head

S6217/ 1

Mat.: Einsatzstahl
Härte: 50 - 55 HRC
Einsatzhärtetiefe: 0,5 mm

Lieferumfang:
2 Klinkenköpfe

Mat.: Case hardening steel
Hardness: 50 - 55 HRC
Carburized depth: 0,5 mm

Delivery:
2 Latch heads

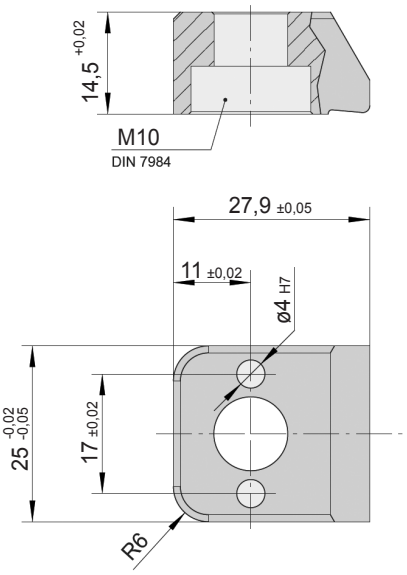

Klinkenkopf
ERMANNO BALZI

Latch Head

S6217/ 2

Mat.: Einsatzstahl
Härte: 50 - 55 HRC
Einsatzhärtetiefe: 0,5 mm

Lieferumfang:
2 Klinkenköpfe

Mat.: Case hardening steel
Hardness: 50 - 55 HRC
Carburized depth: 0,5 mm

Delivery:
2 Latch heads

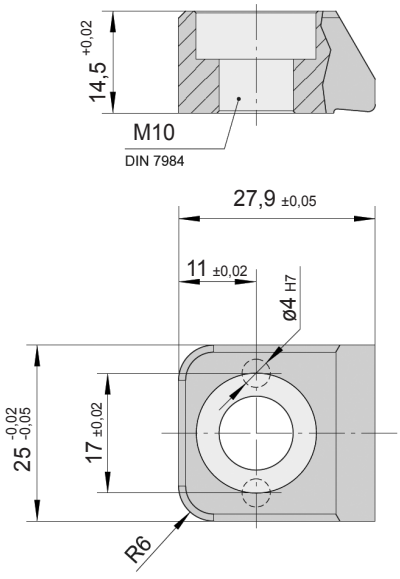

WEMA GmbH ▪ D-58515 Lüdenscheid ▪ Kalver Str. 28 ▪ Tel. 0 23 51 / 93 95 - 0 ▪ Fax 0 23 51 / 93 95 - 33 ▪ info@wema.de ▪ www.wema.de

Steuerstange, einfach
ERMANNO BALZI

Release Rod, Plain

S6218/ 1

Mat.: 1,7225 / 670 HV05
Einsatzhärtetiefe /
Carburized depth: 0,1 mm

Die Steuerstange ist nach Bedarf zu kürzen! /
The release rod to be cut as required!

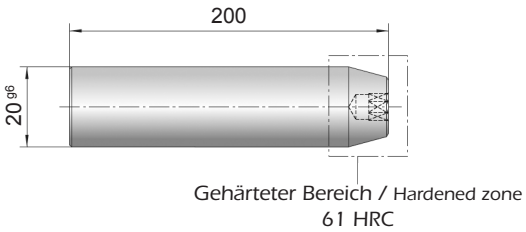

Führungsplatte
ERMANNO BALZI

Guide Plate

S6218/ 2

Mat.: Kohlenstoffstahl
Härte: 540 HRV
Einsatzhärtetiefe: 0,3 mm

Mat.: Carbon steel
Hardness: 540 HRV
Carburized depth: 0,3 mm

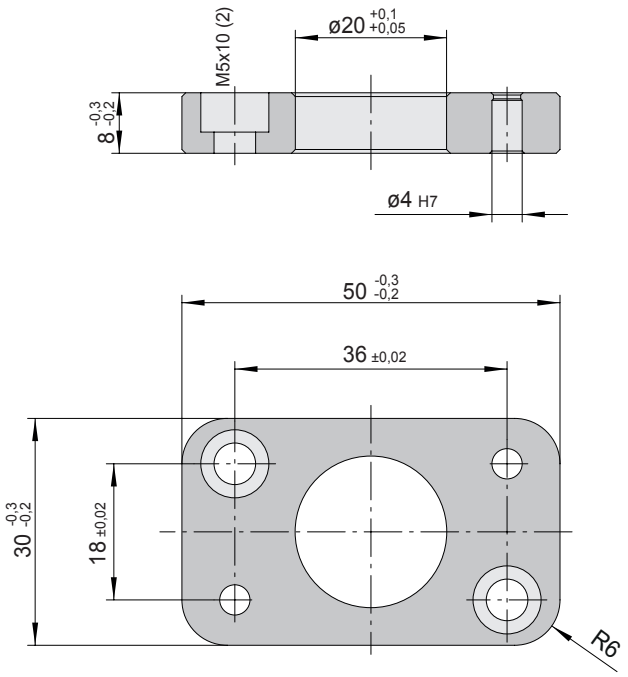

WEMA GmbH ▪ D-58515 Lüdenscheid ▪ Kalver Str. 28 ▪ Tel. 0 23 51 / 93 95 - 0 ▪ Fax 0 23 51 / 93 95 - 33 ▪ info@wema.de ▪ www.wema.de

Steuerstange, doppelt
ERMANNO BALZI

Release Rod, Double Taper

S6219/ 1

Mat.: 1,7225 / 670 HV05
Einsatzhärtetiefe: 0,1 mm

Carburized depth: 0,1 mm

Die Steuerstange ist nach Bedarf zu kürzen!

The release rod to be cut as required!

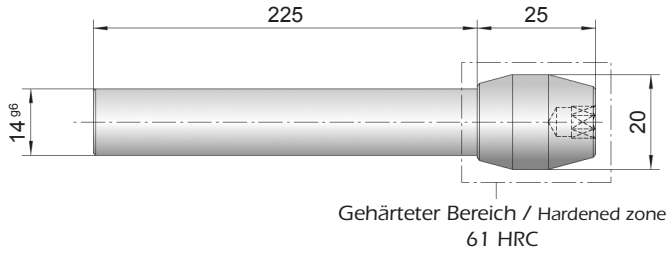

Stiftlager
ERMANNO BALZI

Dowel Bearing Insert

S6220/ 1

Mat.: Einsatzstahl
Härte: 50 - 55 HRC
Einsatzhärtetiefe: 0,5 mm

Mat.: Case hardening steel
Hardness: 50 - 55 HRC
Carburized depth: 0,5 mm

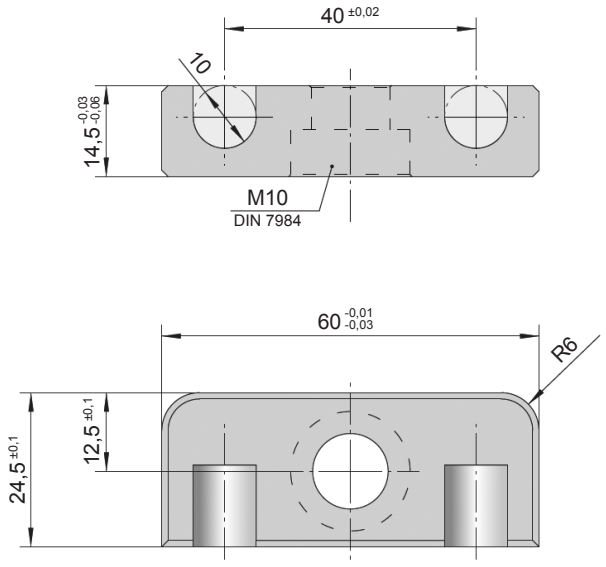

WEMA GmbH ▪ D-58515 Lüdenscheid ▪ Kalver Str. 28 ▪ Tel. 0 23 51 / 93 95 - 0 ▪ Fax 0 23 51 / 93 95 - 33 ▪ info@wema.de ▪ www.wema.de

INFO

Klinkenzug, Typ DS, zum Steuern einer doppelten Auswerferei (ERMANNO BALZI)

Latch Lock, Type DS, for Controlling of 2-Stage Ejectors

S6221/ 1, S6222/ 1

Einbaubeispiel:

Application example:

Ausgangsposition /
Starting position

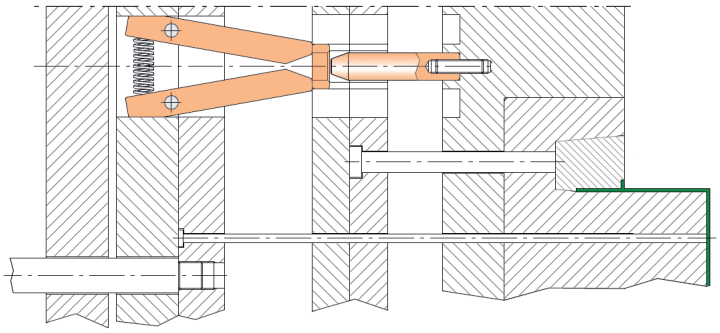

Hub 1 öffnet /
Stroke 1, open position

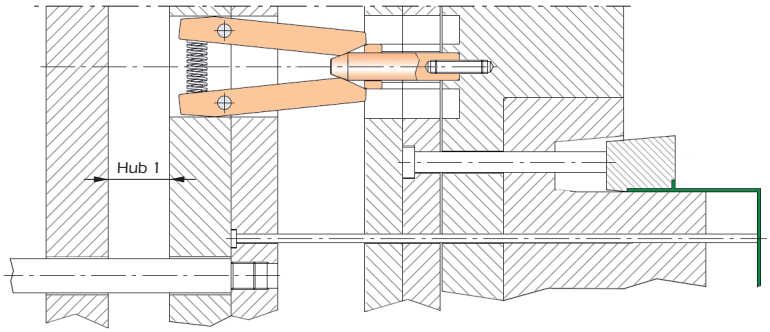

Hub 1 + 2 öffnet /
Stroke 1 + 2, open position

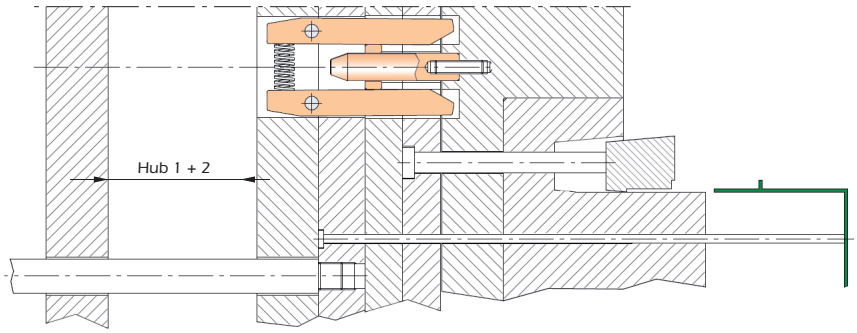

Empfohlene Einbauräume /
Recommended mounting spaces:

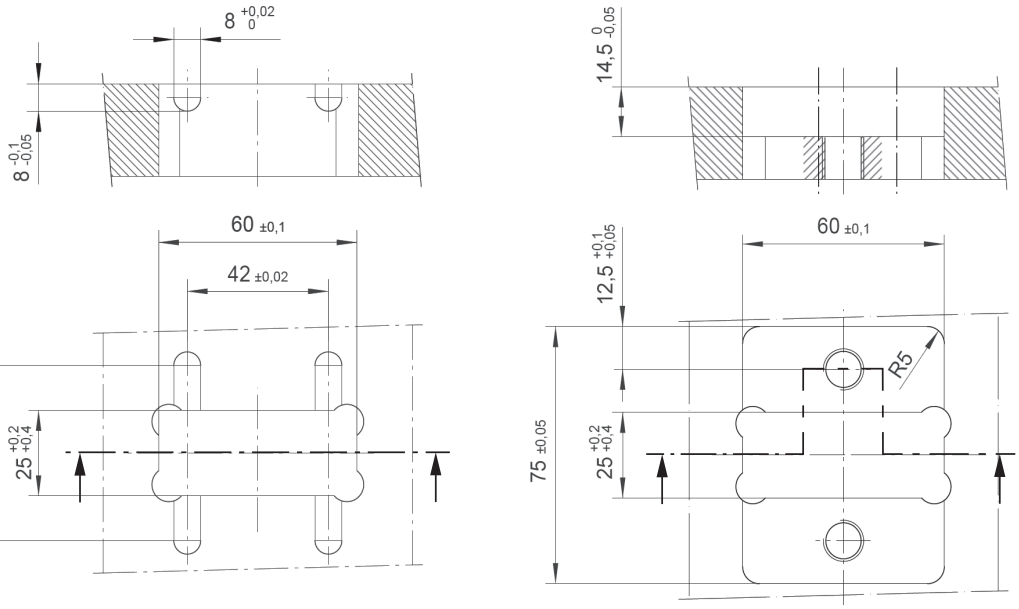

WEMA GmbH ▪ D-58515 Lüdenscheid ▪ Kalver Str. 28 ▪ Tel. 0 23 51 / 93 95 - 0 ▪ Fax 0 23 51 / 93 95 - 33 ▪ info@wema.de ▪ www.wema.de

[11/18]

Klinkenzug-Set, Typ DS
ERMANNO BALZI

Latch Lock Unit, Type DS

S6221/ 1

Lieferumfang:
① Verriegelungshebel **S6223/ 1** (2x)
② Druckplatte **S6226/ 1**
③ Steuerstange **S6224/ 1**
④ Druckfeder **S6223/ 2**
Schrauben und Passstifte

Delivery:
① Latch lock **S6223/ 1** (2x)
② Pressure plate **S6226/ 1**
③ Release rod **S6224/ 1**
④ Compression spring **S6223/ 2**
Screws and dowels

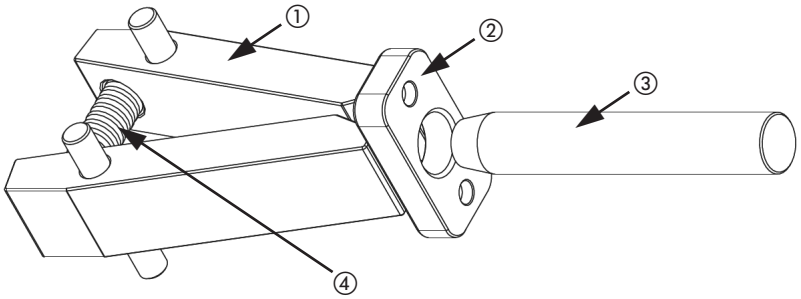

Klinkenzug-Set, Typ DS, mit Stiftlager
ERMANNO BALZI

Latch Lock Unit, Type DS, with Dowel Bearing Insert

S6222/ 1

Lieferumfang:
① Verriegelungshebel **S6223/ 1** (2x)
② Druckplatte **S6226/ 1**
③ Steuerstange **S6224/ 1**
④ Stiftlager **S6225/ 1** (2x)
⑤ Druckfeder **S6223/ 2**
Schrauben und Passstifte

Delivery:
① Latch lock **S6223/ 1** (2x)
② Pressure plate **S6226/ 1**
③ Release rod **S6224/ 1**
④ Dowel bearing insert **S6225/ 1** (2x)
⑤ Compression spring **S6223/ 2**
Screws and dowels

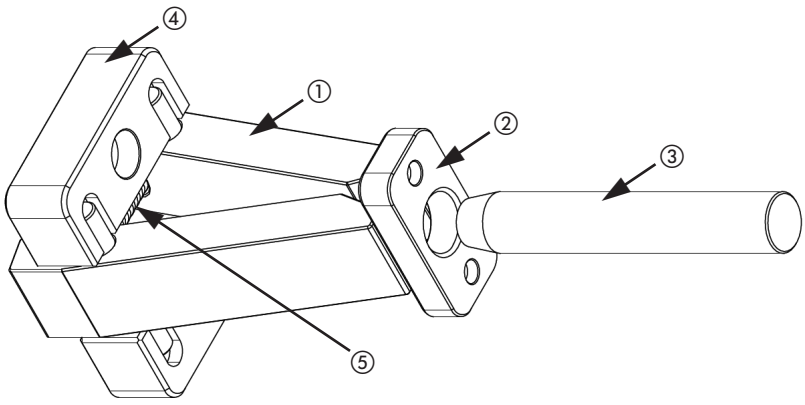

Verriegelungshebel
ERMANNO BALZI

Locking Lever

S6223/ 1

Mat.: Einsatzstahl
Härte: 50 - 55 HRC
Einsatzhärtetiefe: 0,5 mm

Lieferumfang:
2 Verriegelungshebel

Mat.: Case hardening steel
Hardness: 50 - 55 HRC
Carburizing depth: 0,5 mm

Delivery:
2 Latch locks

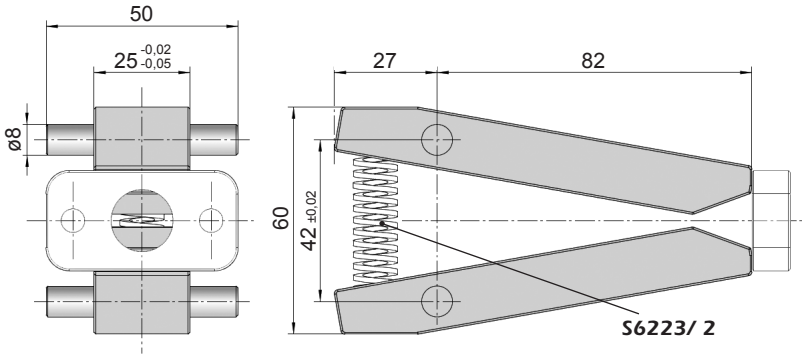

Druckfeder
ERMANNO BALZI

Compression Spring

S6223/ 2

$T_{max.}$: 120 °C

Steuerstange
ERMANNO BALZI

Release Rod

S6224/ 1

Mat.: Einsatzstahl / 50 - 55 HRC
Einsatzhärtetiefe: 0,1 mm

Die Steuerstange ist nach Bedarf zu kürzen!

Mat.: Case hardening steel / 50 - 55 HRC
Carburizing depth: 0,1 mm

The release rod to be cut as required!

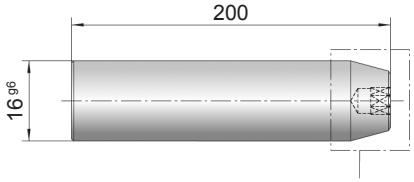

Gehärteter Bereich / Hardened zone
61 HRC

WEMA GmbH ▪ D-58515 Lüdenscheid ▪ Kalver Str. 28 ▪ Tel. 0 23 51 / 93 95 - 0 ▪ Fax 0 23 51 / 93 95 - 33 ▪ info@wema.de ▪ www.wema.de
[11/18]

Stiftlager
ERMANNO BALZI

Dowel Bearing Insert

S6225/ 1

Mat.: Einsatzstahl
Härte: 50 - 55 HRC
Einsatzhärtetiefe: 0,5 mm

Mat.: Case hardening steel
Hardness: 50 - 55 HRC
Carburizing depth: 0,5 mm

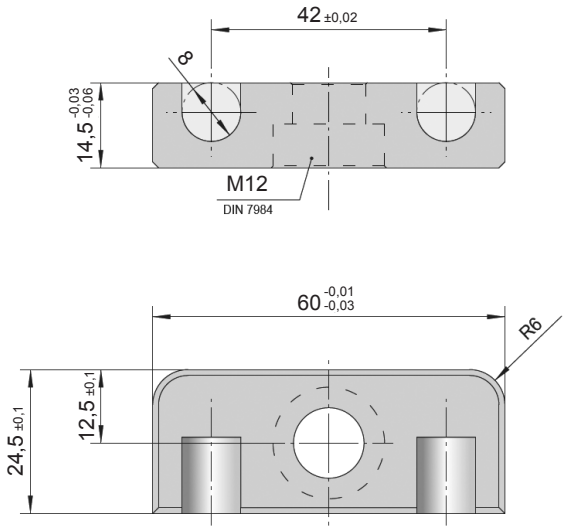

Druckplatte
ERMANNO BALZI

Pressure Plate

S6226/ 1

Mat.: Einsatzstahl
Härte: 50 - 55 HRC
Einsatzhärtetiefe: 0,5 mm

Mat.: Case hardening steel
Hardness: 50 - 55 HRC
Carburizing depth: 0,5 mm

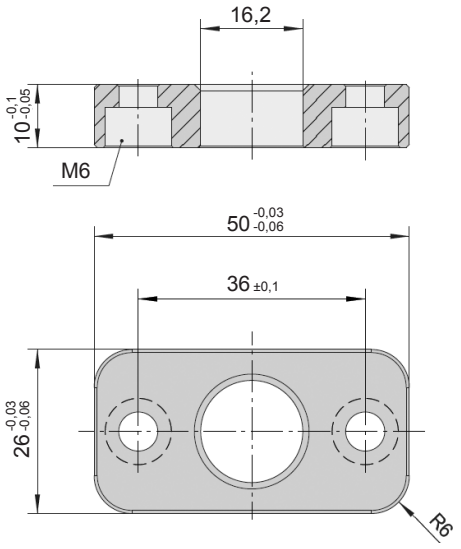

INFO

Zweistufenauswerfer

Two Stage Ejector

S6250/ . . .

Einbauhinweise:

S6250 wird vorzugsweise mit dem hydraulischen Maschinenauswerfer verschraubt. Das erforderliche Innen- oder Außengewinde an Teil 1 ist entsprechend zu fertigen. Der Ausstoßbolzen 1 darf dabei maximal um die Länge k1 gekürzt werden, wenn der Gesamthub h3, einschließlich des eventuell vertieften Eintauchens von Teil 1 in Teil 2, beibehalten werden soll.
Durch Drehen der Einstellbuchse 3 wird der Hub h1 stufenlos eingestellt. Mit Hub h1 werden beide Auswerferpakete gleichzeitig bewegt. Mit dem folgenden Hub h2 wird die Bewegung des zweiten Auswerferpaketes fortgesetzt. Die Stärke des Distanzringes 7 so auswählen, dass zwischen den beiden Auswerferplattenpaketen ein Spiel von mindestens 0,05 mm bleibt (siehe Fig. 1).

Montage:

1. Ausstoßbolzen 1 in der Auswerferplatte befestigen. Zur Sicherheit LOCTITE C 242 verwenden.
2. Teil 2 sowie Teile 3 und 4 zusammen über Teil 1 führen und Teil 3 mit Schlüssel (SW2 siehe Tabelle) befestigen.
3. Mit Montageflansch 4 Einstellbuchse 3 kontern.
4. Montageflansch 4 festschrauben.
   Empfohlene Schmiermittel: C 135, C 160, C 170, usw.

Mounting instructions:

S6250 is preferably screwed with the hydraulic machine ejector. The required internal or external thread of part no. 1 has to be made adequately. The ejector rod no. 1 may not be shortened by more than length k1, if the total stroke h3, including a possible deeper run in of part no. 1 into part no. 2, is to be maintained.
By rotating adjustment of bush no. 3 the first stroke h1 is continuously adjusted. With stroke h1 both ejector pin plates are moved simultaneously. On the following stroke h2 only the second ejector assembly movement is continued. Choose the thickness of the spacer ring no. 7, so that there is at least 0,05 mm clearance between both ejector assemblies (see fig.1).

Fitting:

1. Mount ejector rod no. 1 together with ejector plate.
   For safety please use LOCTITE C 242.
2. Move over parts no. 2, 3 and 4 together and tighten up part no. 3 with the key (SW2 see chart).
3. Tighten up adjusting bush no. 3 with assembly flange no. 4.
4. Fix assembly flange.
   Recommended lubricants: C 135, C 160, C 170, etc.

① Ausstoßbolzen
② Ausstoßhülse
③ Einstellbuchse
④ Montageflansch
⑤ Segmente
⑥ Anschlag
⑦ Distanzring

① Ejector rod
② Ejector sleeve
③ Adjusting bush
④ Assembly flange
⑤ Segments
⑥ Stopring
⑦ Spacer

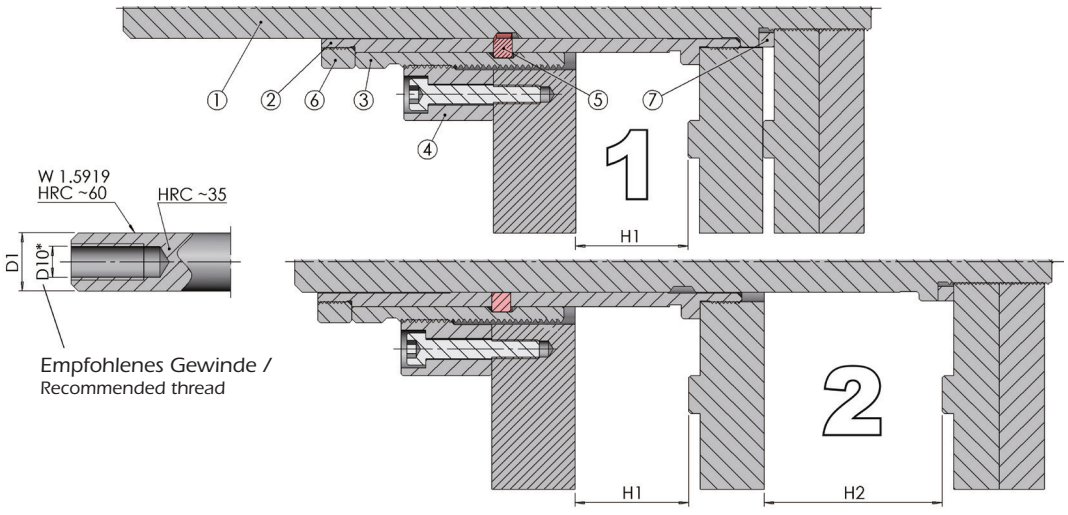

WEMA GmbH ▪ D-58515 Lüdenscheid ▪ Kalver Str. 28 ▪ Tel. 0 23 51 / 93 95 - 0 ▪ Fax 0 23 51 / 93 95 - 33 ▪ info@wema.de ▪ www.wema.de
[11/18]

S6250/ . . .

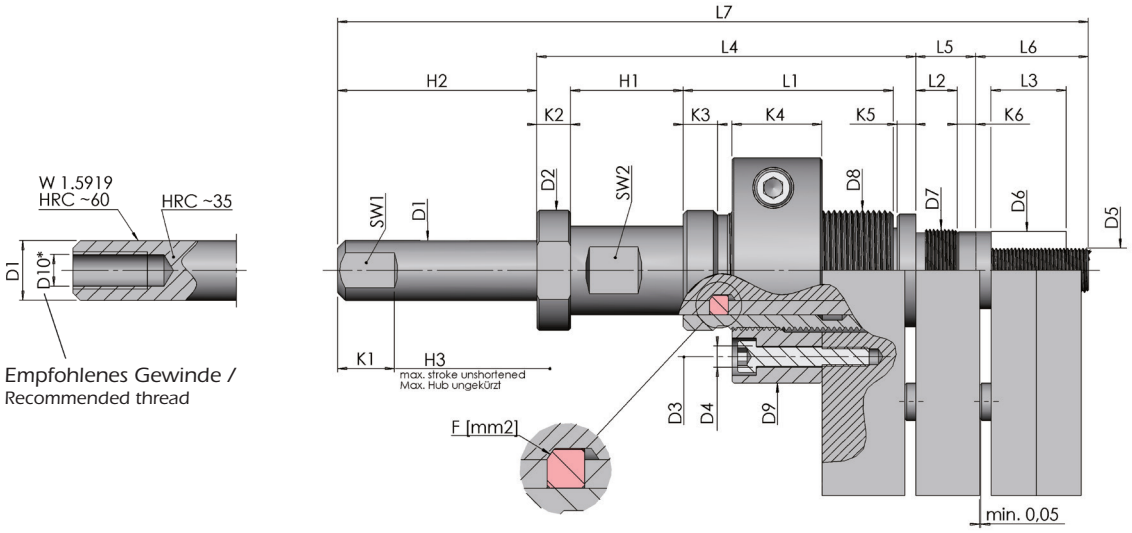

D8	D1	D5	D7	D9	D3	D4	D2	D6	D10	L0*	L7	L6	L4	Best. Nr. / Order No.
M32x1,5	16	M12x1	M22x1	60	46	5,6	32	20,6	M10	150	200	30	101	**S6250/ 32**
M42x1,5	22	M16x1,5	M30x1,5	80	62	6,6	42	28	M14	200	266	40	132	**S6250/ 42**
M52x1,5	28	M20x1,5	M38x1,5	90	72	9	53	36	M16	350	285	45	134	**S6250/ 52**
M62x1,5	37	M24x1,5	M48x1,5	102	80	9	63	44	M20	500	300	50	140	**S6250/ 62**
* = Auswerferplattenlänge										* = Length of ejector plate				

L2	L1	L3	L5	H1	H2	H3	K1	K6	K2	K5	K3	K4	SW1	SW2	F mm²	Best. Nr. / Order No.
11	56	20	16	5-30	50	80	16	5	9	5	8	24	13	20	56	**S6250/ 32**
16	75	30	22	10-40	70	110	20	6	9	6	10	30	17	27	100	**S6250/ 42**
16	75	35	22	10-40	80	120	22	6	10,5	8	12	25	22	35	152	**S6250/ 52**
16	80	40	22	10-40	80	120	22	6	10,5	8	12	30	30	44	215	**S6250/ 62**

INFO

Zweistufenauswerfer

Two Stage Ejector

S6251/ . . .

S6251 kommt dort zum Einsatz, wo aufgrund der Formenkonstruktion durch die Bewegung der vorderen Auswerferplatte bereits vor dem Auswerfervorgang des Teiles eine Hinterschneidung freigelegt werden muss.
Das nachfolgende Auswerferpaket übernimmt anschließend mit seinen Auswerferstiften den Auswerfvorgang des Teiles. Die gesamte Vorrichtung ist gehärtet, alle Bezugs- und Laufflächen sind geschliffen und feintoleriert.
Teile 1, 3 und 4 sind den Erfordernissen der Konstruktion anzupassen.

S6251 will be used in all cases, when, according to mold design, it is necessary to free with the first stroke (H1) outer contour of the molded part.
With the second stroke (H2) the pat is ejected.
All parts are hardened and ground to close tolerances.
Part No. 1, 3 and 4 must be machined to suit the design.

Bitte beachten:
Für die Montage kann Teil 2 vorübergehend abgeschraubt werden (SW3).

Please note:
During mounting into mold sleeve No.2 can be removed temporary (SW3).

Anwendungsbeispiele

Application examples

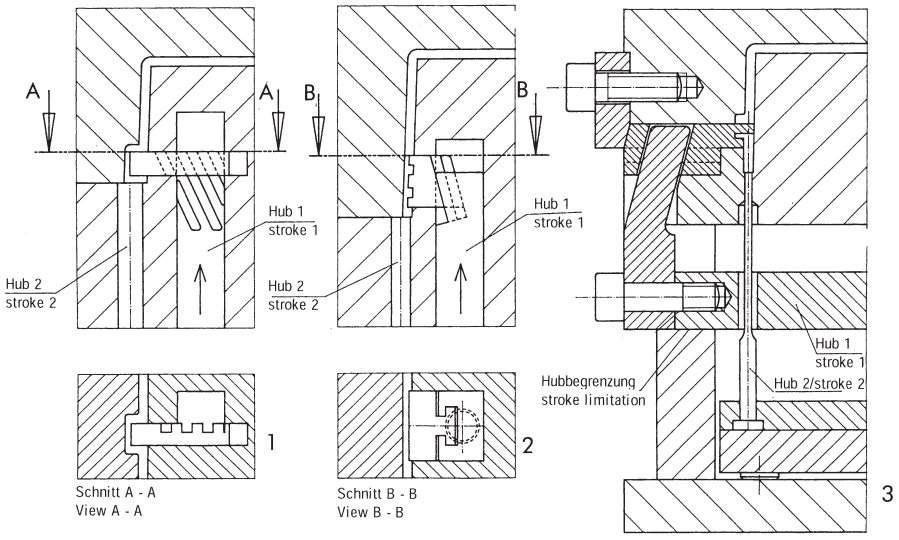

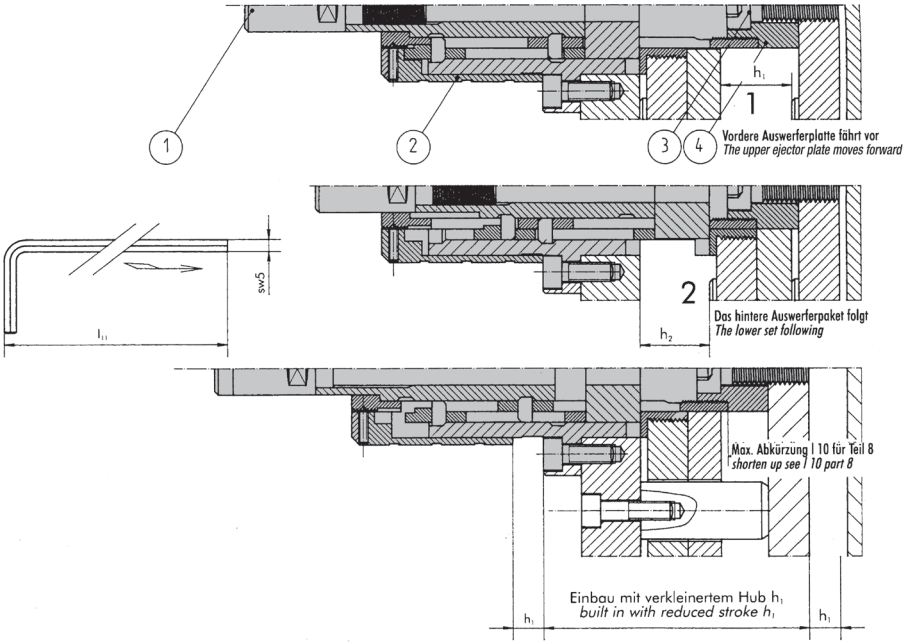

WEMA GmbH ▪ D-58515 Lüdenscheid ▪ Kalver Str. 28 ▪ Tel. 0 23 51 / 93 95 - 0 ▪ Fax 0 23 51 / 93 95 - 33 ▪ info@wema.de ▪ www.wema.de
[11/18]

S6251/ . . .

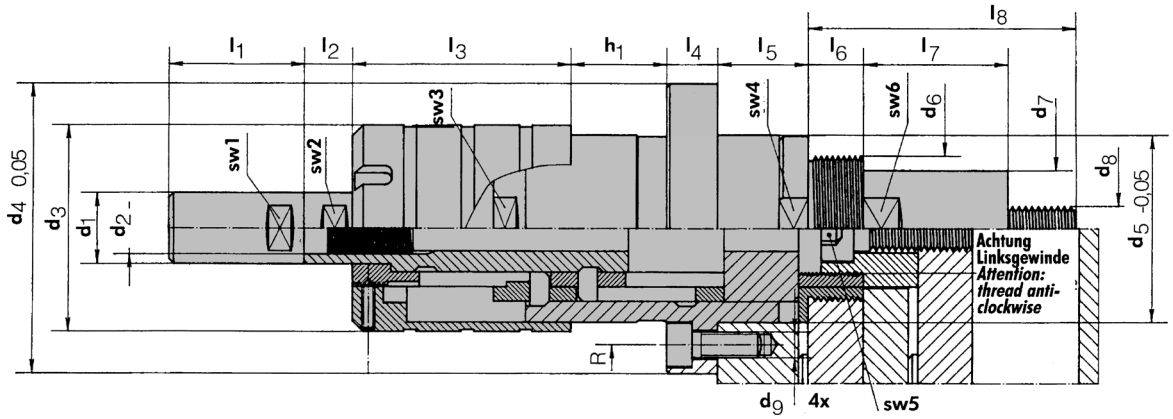

d1	d2	d3	d4	d5	d6	d7	d8	d9	r	X	l1	l2	l3	Best. Nr. / Order No.
18	M12	56	75	50	M40x1,5	31,5	M12x1,25	M6	31	120	42	12	58	**S6251/ 32**
22	M16	64	90	58	M45x1,5	36	M14x1,5	M8	36	160	42	15	68	**S6251/ 40**
22	M16	64	90	58	M45x1,5	36	M14x1,5	M8	36	160	58	15	84	**S6251/ 56**
26	M20	79	100	70	M55x1,5	44	M16x1,5	M8	42	200	75	18	107	**S6251/ 71**
X = max. Drehmoment für SW [kN/m]									X = max. torque for SW [kN/m]					

l4	l5	l6	l7	l8	l10	l11	h1	h2	SW1	SW2	SW3	SW4	SW5	SW6	Best. Nr. / Order No.
14	25	17	36	50	10	180	5-32	12-32	14	14	36	46	6	27	**S6251/ 32**
16	25	17	45	66	10	200	5-40	15-40	18	18	41	55	8	32	**S6251/ 40**
16	25	17	45	66	10	250	5-56	25-56	18	18	41	55	8	32	**S6251/ 56**
22	30	22	56	80	15	270	10-71	20-71	22	24	50	65	10	38	**S6251/ 71**

INFO

Zweistufenauswerfer-Vorrichtung
ERMANNO BALZI

Two Stage Ejector Device

S6255/ . . .

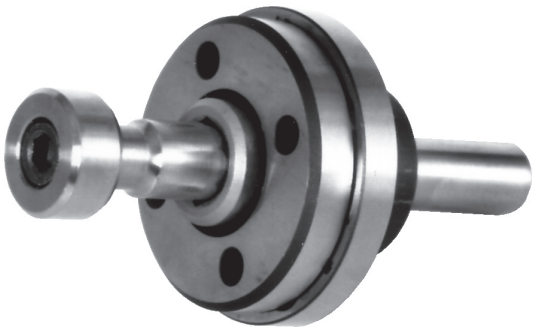

Eigenschaften:
- Einfacher Einbau
- Vielseitige Anwendungsmöglichkeiten
- Blockierung der mitgenommenen Auswerferplatte nach der Auslösung
- Keine Hubbegrenzung

Characteristics:
- Easy installation
- Versatility of application
- Blocking of the ejector plate after the ejection
- No limitation of stroke

Konstruktionshinweis:
Um vorzeitigem Verschleiß vorzubeugen ist es wichtig, dass die Segmente (linke Darstellung) bei Hubbeginn wegen der großen Kräfte am Stangendurchmesser „A" komplett anliegen.

Designer information:
In order to avoid premature wear, it is absolutely important, that the segments (ref. left drawing) are resting completely on the column diameter before stroke movement starts.

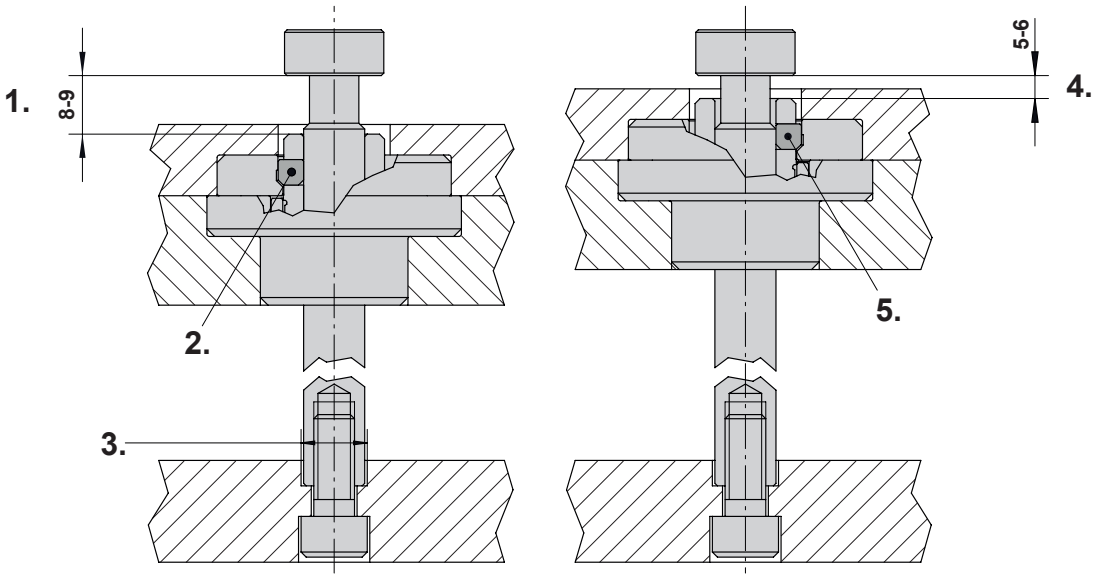

1. Minimal Hub
2. Sichere Endlage
3. Aufnahmebohrung ØA+0,1/+0,2
4. Hub zu gering
5. Keine sichere Verriegelung

1. Minimal stroke
2. Secure home position
3. Mounting diameter ØA+0,1/+0,2
4. Insufficient stroke
5. Insecure locking

WEMA GmbH ▪ D-58515 Lüdenscheid ▪ Kalver Str. 28 ▪ Tel. 0 23 51 / 93 95 - 0 ▪ Fax 0 23 51 / 93 95 - 33 ▪ info@wema.de ▪ www.wema.de
[11/18]

Zweistufenauswerfer-Vorrichtung
ERMANNO BALZI

Two Stage Ejector Device

S6255/ . . .

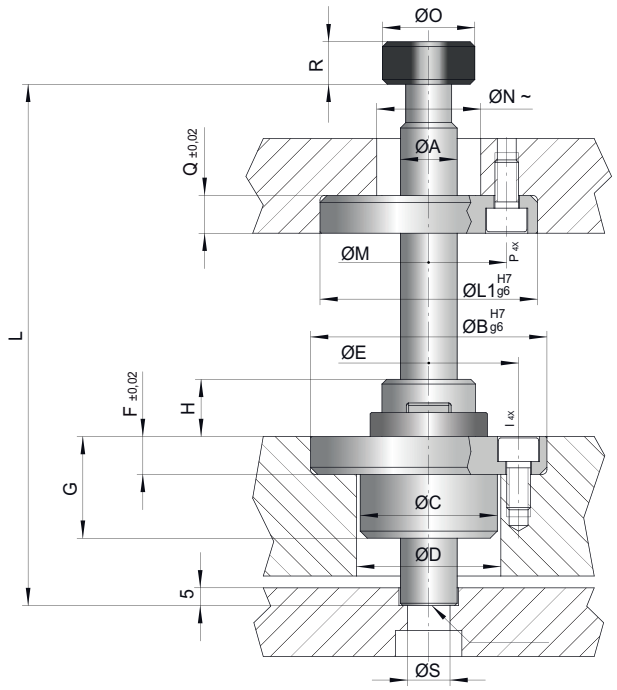

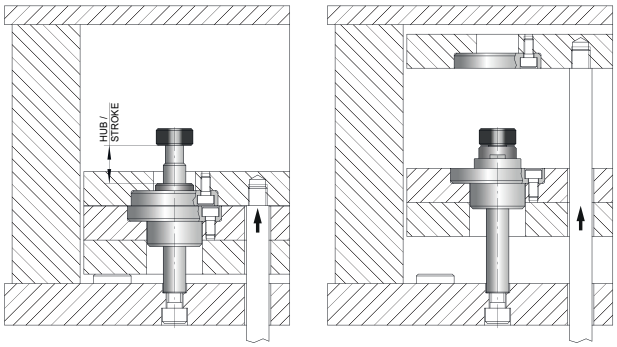

B	C	D	E	F	G	H	I	A	L	Best. Nr. / Order No.
50	29	29,5	38	8	21,5	12	M5	**12**	**100**	**S6255/ 12x100**
50	29	29,5	38	8	21,5	12	M5	**12**	**200**	**S6255/ 12x200**
70	41	41,5	52	13	28	17	M8	**16**	**100**	**S6255/ 16x100**
70	41	41,5	52	13	28	17	M8	**16**	**200**	**S6255/ 16x200**

L1	M	N	O	P	Q	R	S	K	Best. Nr. / Order No.
46	33	22	19,5	M5	8	9	M8	100	**S6255/ 12x100**
46	33	22	19,5	M5	8	9	M8	100	**S6255/ 12x200**
70	52	33	29	M8	13	12	M10	300	**S6255/ 16x100**
70	52	33	29	M8	13	12	M10	300	**S6255/ 16x200**
K = max. Zugkraft [kg]					K = max. pulling force [kg]				

Funktionsbeispiele:

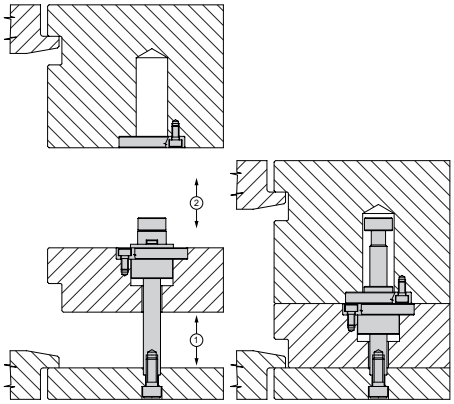

Application examples:

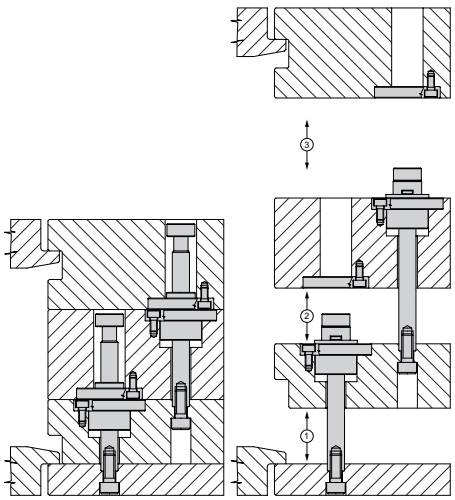

INFO

Mitnehmer, zylindrisch

Frictional Puller

S6262/ . . .

Der neue WEMA-Mitnehmer **S6262/...** wird vorzugsweise in Spritzgießwerkzeugen zum Ziehen von Abstreiferplatten eingesetzt.
Schulterschrauben entfallen damit. Die einstellbaren Reibkräfte an den Mitnehmern ermöglichen ein sicheres Ziehen der Platte bis zur Hubbegrenzung.

Besondere Merkmale:

- Vor dem Werkzeugausbau in der Spritzgießmaschine sollten die Schrauben in den Mitnehmern mit einer ¾ Drehung entgegen dem Uhrzeigersinn gelöst werden. Damit wird das Öffnen des Spritzgießwerkzeuges auf der Werkbank erleichtert.
- Max. Arbeitstemperatur = 120 °C
- Die Mitnehmer-Schrauben sind mit Nylok® beschichtet zur sicheren Befestigung.
- Der Metallring ist beschichtet und bietet dadurch eine zusätzliche Schmierfähigkeit während der Reibkraftverstellung.
- Die Mitnehmer besitzen eine eigene Entlüftung. Die Funktion beim Einbau in Sackbohrungen ist deshalb problemlos.
- Ersatzteile sind auf Wunsch lieferbar.

WEMA's new Friction Pullers **S6262/ . . .** can be used to uniformly draw floating plates and inserts.
Designed to replace shoulder bolts, the Friction Pullers initiate movement and utilize friction at a particular setting to release the plate when travel limits are reached.

Features:

- For mold maintenance, before removing the mold from the press, rotate the screw counter-clockwise 3/4 turn. This will allow easy separation of plates.
- Maximum operating temperature is 120 °C.
- Fastener includes Nylok® patch for secure installation.
- The hemisphere is plated for additional lubricity during adjustments.
- Friction Pullers are self-venting. Additional venting not required when using blind holes.
- Replacement items are available.

WEMA GmbH ▪ D-58515 Lüdenscheid ▪ Kalver Str. 28 ▪ Tel. 0 23 51 / 93 95 - 0 ▪ Fax 0 23 51 / 93 95 - 33 ▪ info@wema.de ▪ www.wema.de
[11/18]

Mitnehmer, zylindrisch | **Frictional Puller**

S6262/ . . .

Mat.: Kunststoff (Nylon 6)

Mat.: Resin (Nylon 6)

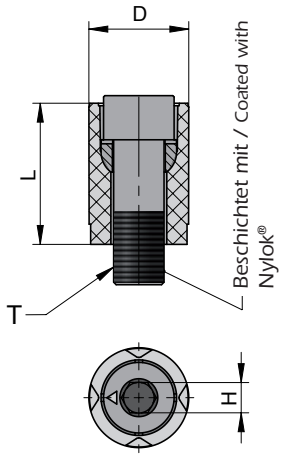

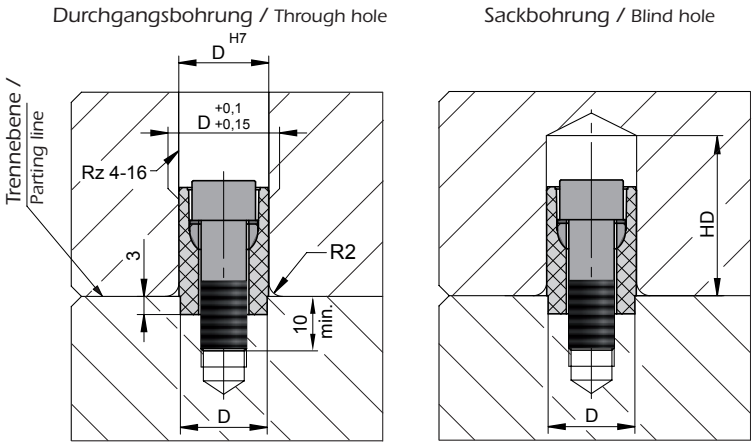

Es wird eine Vorspannung empfohlen, welche 0,1 bis 0,15 mm größer ist als die Aufnahmebohrung. Zur Justierung des Mitnehmers muß die Schraube im Uhrzeigersinn verdreht werden. Als weitere Einstellhilfen dienen die Bezugspfeile an Schraube und Kunststoffhülse, welche mit einer ¼ Drehung in gleiche Position gebracht werden.

Recommended interference fit is 0,1 to 0,15 mm larger than the receiving hole. To adjust the Friction Puller, rotate the screw clockwise and measure bulge to achieve the proper fit. Further adjustments can be performed with ¼ turn increments, lining up the reference arrows on the fastener to the resin.

L	T	H	HD	**D**	**Best. Nr. / Order No.**
17	M5	3	20	**10**	**S6262/ 10**
20	M6	4	23	**13**	**S6262/ 13**
25	M8	5	30	**16**	**S6262/ 16**
28	M10	6	32	**20**	**S6262/ 20**

Werkzeug geschlossen / Mold closed

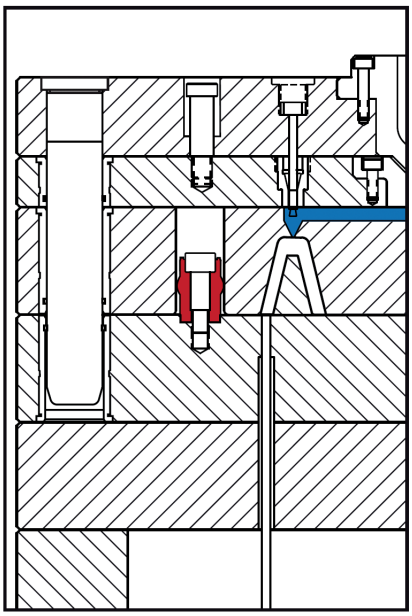

Werkzeug geöffnet / Mold open

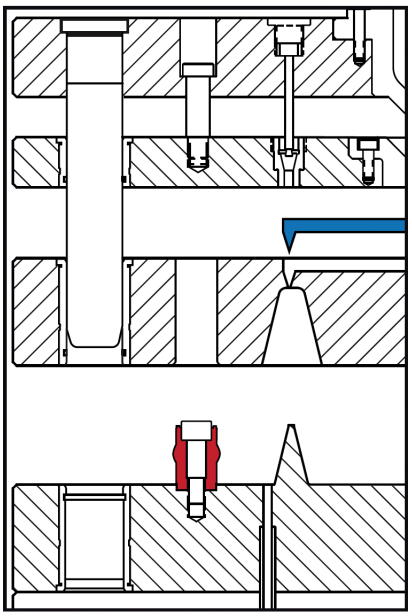

INFO

Einfallkern (MCS)

Collapsible Core (MCS)

S6305/ . . .

WEMA-Einfallkerne **S6305/ ...** werden nur nach Kundenwunsch gefertigt.
Kunststoff- oder Druckgussteile mit inneren Hinterschneidungen lassen sich problemlos entformen.

Besondere Merkmale:
- Die äußeren Segmente sind formschlüssig durch das Schwalbenschwanz-Design mit dem Kern verbunden und werden zwangsgesteuert.
- Im Vergleich zu Ausschraubwerkzeugen sind kürzere Zykluszeiten bis zu 25% möglich.
- Kompakte Bauweise.
- Der Einbau aufwendiger Spindeleinheiten entfällt.
- Min. Durchmesser 8 mm mit 0,4 mm Hinterschneidung pro Seite.
- Geeignet für alle Kunststoffe.
- Hinterschneidungen bis max. 12% sind möglich.
- Besonders geeignet für Mehrfachwerkzeuge.
- Temperierbarer Mittelkern.
- Lieferung auch mit Beschichtung nach Kundenspezifikation.

WEMA-Collapsible cores **S6305/ ...** are exclusively produced according to customers specifications.
Plastic moldings and die casting parts with internal undercuts can be easily demolded.

Features:
- All outer segments are positively connected with the core by means of the dovetail design.
- Cycle times are shorter by up to 25%, compared to unscrewing molds.
- Compact design.
- Mounting of expensive unscrewing devices is eliminated.
- Suitable for all plastic compounds.
- Undercuts up to max. 12% can be realized.
- Preferably used in multi-cavity molds.
- Center core can be cooled.
- If requested, collapsible cores will be delivered with coatings to suit customer specifications.

Kalkulationsbeispiel:
Kosteneinsparung durch den Einsatz von Einfallkernen **S6305/ ...**

Calculation example:
Cost savings by using collapsible cores **S6305/ ...**

Benennung	Designation	Ausschraubwerkzeug / Unscrewing mold	Werkzeug mit Einfallkern / Mold with collapsible cores
Zykluszeit (sec.)	Cycle time (sec.)	18	18
Zeit zum Ausspindeln (sec.)	Unscrewing time (sec.)	4	0
Gesamtzeit (sec.)	Total time (sec.)	22	18
Teile pro Stunde (Stück)	Parts per hour (pieces)	164	200
Teile Pro Tag, 8 Std. (Stück)	Parts per day, 8 hours (pieces)	1.309	1.600
Teile pro Monat, 20 Tage (Stück)	Parts per months, 20 days (pieces)	26.182	32.000
Teile pro Jahr (Stück)	Parts per year (pieces)	314.182	384.000
Sollstückmenge (SSM) (Stück)	Target quantity (pieces)	1.000.000	1.000.000
Bearbeitungszeit für SSM (Std.)	Target processing time (hours)	6.111	5.000
Stundensatz (EURO)	Hourly rate (EURO)	50	50
Gesamtkosten (EURO)	Total costs (EURO)	305.556	250.000
Einsparung (EURO)	Cost savings (EURO)		55.556

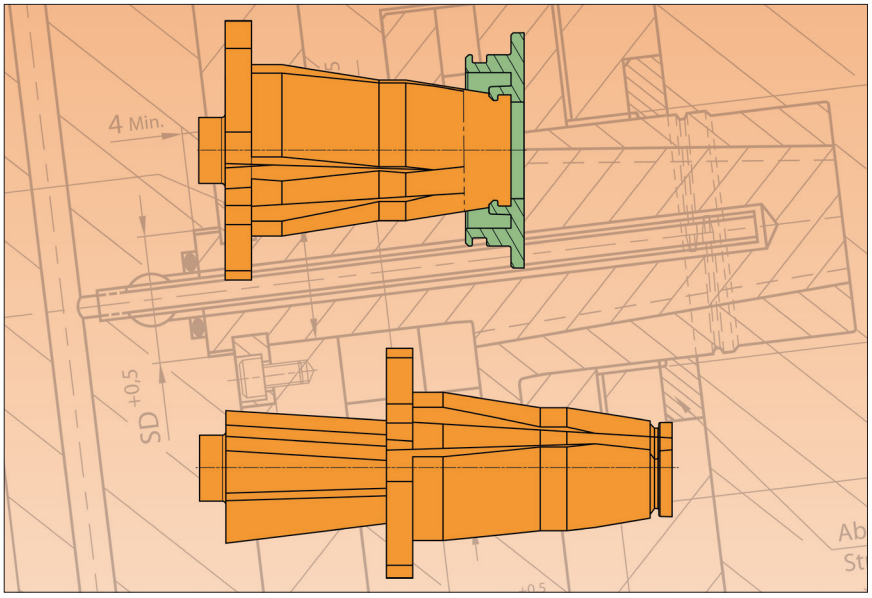

WEMA GmbH ▪ D-58515 Lüdenscheid ▪ Kalver Str. 28 ▪ Tel. 0 23 51 / 93 95 - 0 ▪ Fax 0 23 51 / 93 95 - 33 ▪ info@wema.de ▪ www.wema.de
[11/18]

INFO

Einfallkern (MCS)

Collapsible Core (MCS)

S6305/ . . .

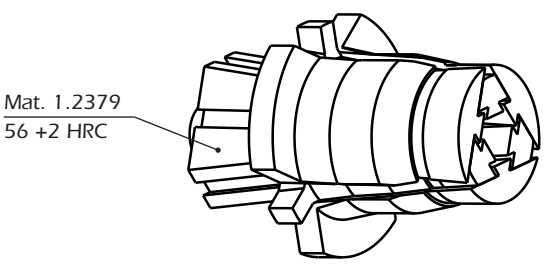

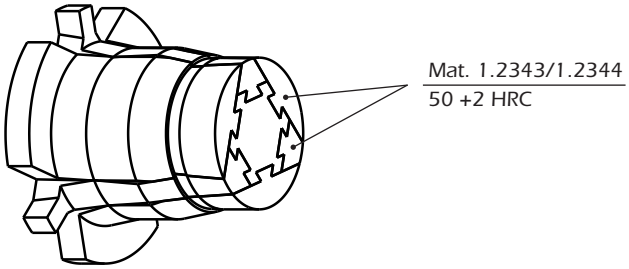

Alle von WEMA gelieferten Einfallkerne in Sonderausführung werden standardmäßig in den oben angegeben Materialien und Härten geliefert.
Auf Kundenwunsch werden diese Teile natürlich auch in anderen Stahl- und Härtequalitäten gefertigt.

Durch den Einsatz der Einfallkerne **S6305/ ...** lassen sich Kunststoff- oder Druckgussteile mit inneren Hinterschnitten (umlaufend oder auch nur partiell) problemlos entformen. Wobei die Querschnitte rund, oval oder quadratisch sein können.
Teile mit Einfachgewinde lassen sich ebenso herstellen, wie solche mit kombiniertem Rechts- und Linksgewinde. Das Herstellen in geteilten Formeinsätzen kann entfallen und nachfolgende, kostenintensive Prozesse wie Kleben, Ultraschall-Schweißen, Schrauben usw. werden eingespart.

Weitere Vorteile:

- Verschlusskappen, produziert im Werkzeug mit Einfallkernen, lassen sich kostengünstiger herstellen, da die Wandstärken auf ein Minimum reduziert werden können.
- Alle auf diese Weise hergestellten Teile sind von höchster Präzision, Werte von +/- 0,015 mm für Ebenheit und Rundheit werden erreicht.

If not specified otherwise, all custom made collapsible cores will be delivered in standard steel qualities and hardnesses as shown above.

Using collapsible cores **S6305/ ...** for producing plastic moldings or die casting parts with internal undercuts, circumferential or partially, means demolding without any difficulties, regardless of cross- section, round, oval or square.
Parts with single or multiple threads, as well as combined right- or left-handed threads present no problem. Components no longer have to be separated into two pieces and subsequent procedures like glueing, ultrasonic welding, screwing etc. are not required.

Further advantages:

- Closures produced in molds with collapsible cores will save costs, as the core allows the wall thickness to be reduced to a minimum.
- All items manufactured in such manner are of upmost precision. For example, an accuracy of +/- 0,015 mm is achieved for flatness and roundness.

INFO

Einfallkern (MCS)

Collapsible Core (MCS)

S6305/ . . .

Anwendungsbeispiel:

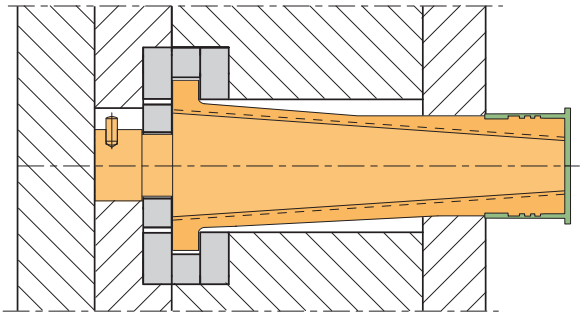

Das Werkzeug ist geöffnet.
Die Auswerferei der beweglichen Werkzeugseite befindet sich in rückwärtiger Stellung.

Application example:

The mold is open.
The moveable mold half is in home position.

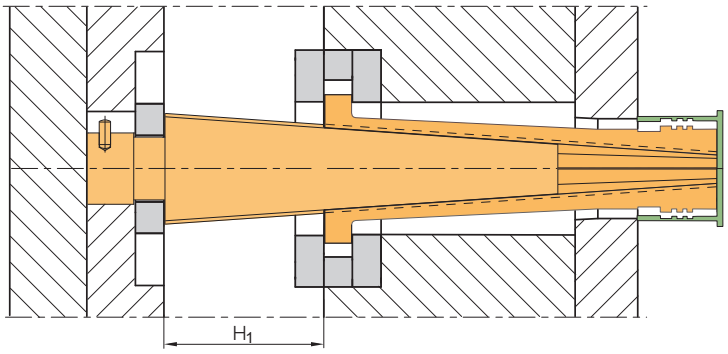

Zwischen- und Auswerferplatte fahren gemeinsam die Strecke „Hub 1“.
Die Segmente lösen sich vom feststehenden Kern. Durch die Zwangssteuerung über die Schwalbenschwanzführungen wird in der Vorwärtsbewegung der Durchmesser automatisch verringert und das Teil wird freigegeben.

Intermediate- and stripper plate move forward by the distance „H1“.
The positiv guided segments around the fixed center core collapses at final position. The molding is released.

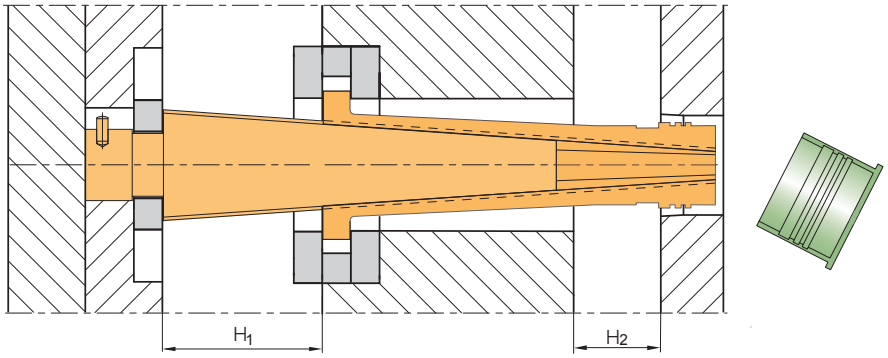

Die Abstreiferplatte fährt jetzt weiter vor um die Strecke „Hub 2“. Das Teil wird abgestreift.

Now the stripper plate travels distance „H2“ and stripps-off the molding.

Bitte beachten:

Die Werkzeugbewegungen (Öffnen und Schließen) müssen in einem zwangsgesteuerten Prozess erfolgen! Dazu empfehlen wir den Einbau des Zweistufenauswerfers S6251/ ...

Please note:

The opening- and closing movements of the mold must be operated in a positively controlled sequence. We recommend to use the two-stage ejector S6251/ ... for this job.

WEMA GmbH ▪ D-58515 Lüdenscheid ▪ Kalver Str. 28 ▪ Tel. 0 23 51 / 93 95 - 0 ▪ Fax 0 23 51 / 93 95 - 33 ▪ info@wema.de ▪ www.wema.de
[11/18]

Einfallkern
ANFRAGEFORMULAR

Collapsible Core
QUOTATION FORM

Anfrage-Nr. / Quotation-No.: _____ Kunden-Nr. / Customer-No.: _____

Firma / Company: _____

Adresse / Address: _____

Ansprechpartner / Contact: _____

Tel.: _____ E-Mail: _____ Datum / Date: _____

S6305/ . . .

Wir bitten um Zusendung aller wichtigen Daten (Zeichnungen, Hintergrundinformationen usw.).

Für eine genaue Machbarkeitsprüfung und Kalkulation benötigen wir 3D-Daten wie STEP, Solid Works oder Para-solids.

Please send us all important data, like drawings, background information etc.

Furthermore we require 3D-files (STEP, Solid Works or Para solids) for an exact feasibility study and calculation.

Lieferung mit Bearbeitung (Kontur) ☐ ja ☐ nein

Delivery of collapsible core with machining ☐ Yes ☐ No

Beschichtung ☐ ja ☐ nein

Coating ☐ Yes ☐ No

Art der Beschichtung Mittelkern

_____

Type of coating for central core

_____

Art der Beschichtung Segmente

_____

Type of coating for collapsible segments

_____

Lieferung mit Montageringen (In der Zeichnung grau unterlegt) ☐ ja ☐ nein

Delivery includes guiding rings (Gray shaded in drawing) ☐ Yes ☐ No

Spritzteil-Daten:
Kunststoff-Typ

_____

Processing data of molding:
Type of molding compound

_____

Schwindung

_____

Shrinkage

_____

Verarbeitungstemperatur

_____

Processing temperature

_____

Werkzeugtemperatur

_____

Mold temperature

_____

Sonstige Anmerkungen:

_____

_____

_____

Notes:

_____

_____

_____

Einfallkern
ANFRAGEFORMULAR

Collapsible Core
QUOTATION FORM

S6305/ . . .

WEMA-Einfallkerne **S6305/ ...** werden nur nach Kundenwunsch gefertigt.

- **Kleinster Durchmesser 8 mm, mit 0,4 mm Hinterschneidung pro Seite!**
- Hinterschneidung bis max. 12%.
- Auch für den Einbau in Seitenschieber geeignet.

All WEMA-Collapsible cores **S6305/...** are produced according to customer specifications.

- **Minimum diameter will be 8 mm, with undercut of 0,4 mm per side!**
- For undercuts up to 12%.
- Also suitable for mounting into mold slides.

Beispiele von Spritzteilen:

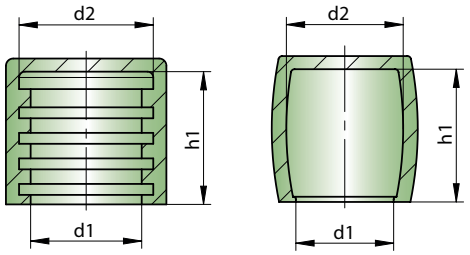

Example of moldings:

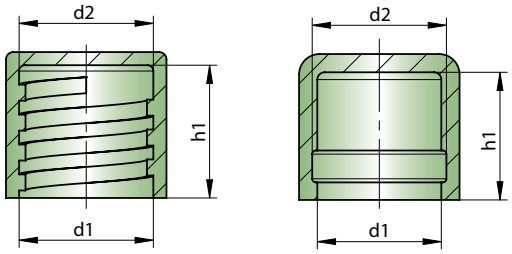

Parameter:

n: Menge
Nr.: **S6305**

d1: Kleiner Durchmesser
d2: Großer Durchmesser
d3: Abstreifdurchmesser
h1: Max. Bearbeitungsbereich
h2: Dicke Segmenthalteplatte
h3: Dicke Abstreiferplatte
l1: Länge Segmente

Parameter:

n: Quantity
No.: **S6305**

d1: Small diameter
d2: Large diameter
d3: Stripping diameter
h1: Max. machining area
h2: Thickness of mounting plate
h3: Thickness of stripper plate
l1: Length of collapsible segments

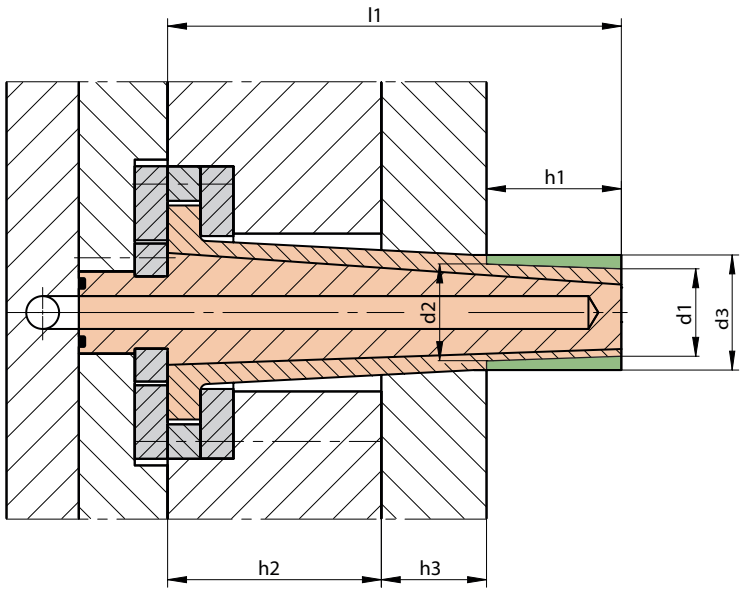

n	Best. Nr. / Order No.	d1	d2	d3	h1	h2	h3	l1
	S6305 /	x	x	x	x	x	x	

WEMA GmbH ▪ D-58515 Lüdenscheid ▪ Kalver Str. 28 ▪ Tel. 0 23 51 / 93 95 - 0 ▪ Fax 0 23 51 / 93 95 - 33 ▪ info@wema.de ▪ www.wema.de
[11/18]

Auswerfereinheit, einfach, für Hinterschnitte

Ejector Unit, Single, for Undercuts

S6340/ . . .

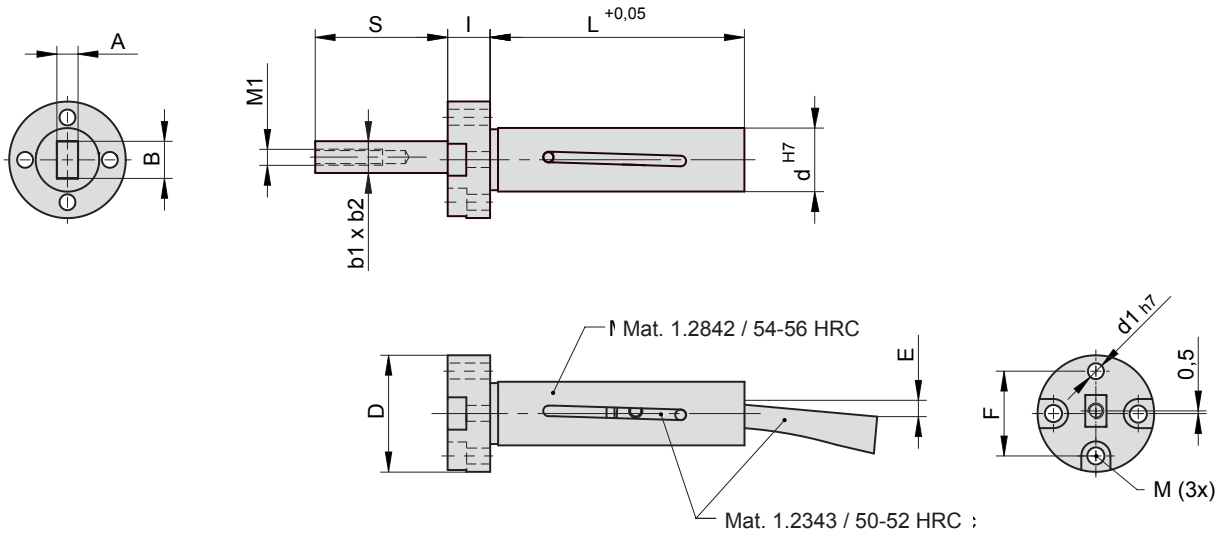

D	d	d1	L	I	S	E	M	M1	F	b1	b2	A	B	Best. Nr. / Order No.
22	12	3	48	8	25	4	M3	M3	16	4	6	**4**	**7**	**S6340/ 4x 7**
22	12	3	48	8	25	4	M3	M3	16	5	6	**5**	**7**	**S6340/ 5x 7**
25	15	3	58	8	28	4,8	M3	M5	19	6	9	**6**	**10**	**S6340/ 6x10**
26	16	3	58	8	28	4,8	M3	M5	20	8	9	**8**	**10**	**S6340/ 8x10**
29	19	3	58	8	30	5,4	M3	M5	23	10	11	**10**	**12**	**S6340/ 10x12**
34	21	4	66	10	35	5,8	M4	M6	26	11	12	**12**	**12**	**S6340/ 12x12**
38	24	4	66	10	35	5,8	M5	M6	30	14	14	**14**	**16**	**S6340/ 14x15**

Anwendungsbeispiel:

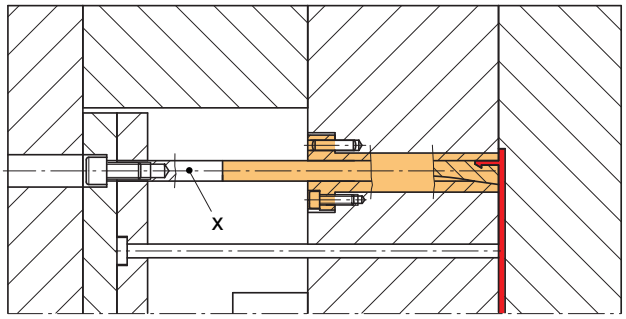

Werkzeug geschlossen /
Mold closed

Application example:

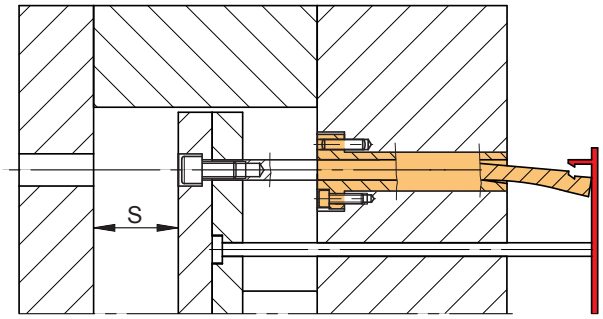

max. Hub /
Stroke max.

Werkzeug geöffnet /
Mold open

x = Die Verbindungsstange gehört nicht zum Lieferumfang. /
Connector bar is not included in delivery.

Auswerfereinheit, mehrfach
ANFRAGEFORMULAR

Ejector Unit, Multiple
QUOTATION FORM

Anfrage-Nr. / Quotation-No.: _____ Kunden-Nr. / Customer-No.: _____

Firma / Company: _____

Adresse / Address: _____

Ansprechpartner / Contact: _____

Tel.: _____ E-Mail: _____ Datum / Date: _____

Parameter:

n: Menge
Nr.: **S6341**

Parameter:

n: Quantity
No.: **S6341**

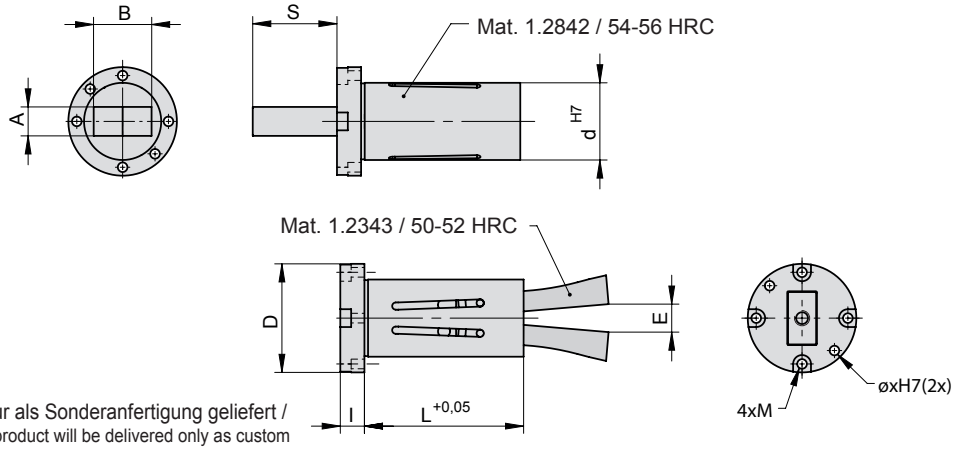

Hinweis: Wird nur als Sonderanfertigung geliefert /
Please note: This product will be delivered only as custom made design.

n	Best. Nr. / Order No.	A	B	D	d	L	l	S	E
	S6341								

Beispiele von Sonderanfertigungen:

Examples of custom made designs:

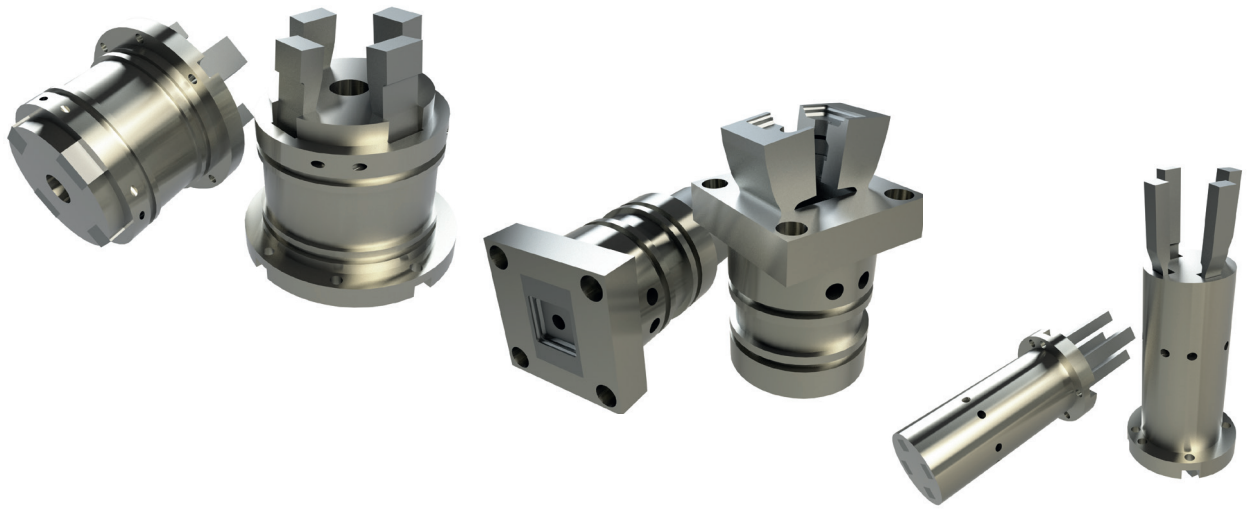

WEMA GmbH ▪ D-58515 Lüdenscheid ▪ Kalver Str. 28 ▪ Tel. 0 23 51 / 93 95 - 0 ▪ Fax 0 23 51 / 93 95 - 33 ▪ info@wema.de ▪ www.wema.de
[11/18]

INFO

Flexible Auswerfereinheit

Lifter Blade and -core

S6345, S6346, S6347, S6348, S6349

Die neue WEMA-Fexible Auswerfereinheit bietet die ideale Lösung zum Entformen von Hinterschneidungen in Spritzgieß- und Preßwerkzeugen. Besonders vorteilhaft für den Konstrukteur und Werkzeugmacher ist der platzsparende und problemlose Ein- und Ausbau im Spritzgießwerkzeug.

The new WEMA-Lifter blades and -cores provide the ideal solution for demolding of undercuts in injection- and compression molds.
Particularly advantageous for the designer is the space-saving and simple fitting into the mold core.

Besondere Merkmale:

- Auswerfereinheit ist sehr universell einsetzbar. Abhängig von den Platzverhältnissen können die Flexiblen Auswerfer **S6345**, **S6346** mit Konturbuchse **S6347**, mit Führungsbuchse **S6348** oder mit Führungsplatte **S6349** eingebaut werden.
  Ein bisher einzigartiges Konzept!
- Der kleinste Auswerfer hat eine Breite von 1,8 mm, unerreicht am Markt!
- Angeboten werden die 8 Größen, gestuft bis 12 mm.
- Absolut einfacher Einbau bei Verwendung der Konturbuchse **S6347**.
- Auswerfer kann in der Maschine von der Trennebene gewechselt werden.
- Geradlinige Auswerferbewegung ist möglich, bevor das Spritzteil entformt wird.
- Ein integrierter Anschlag in Konturbuchse **S6347** verhindert ein Zurückdrücken durch den anfallenden Spritzdruck.
- Patent für Spanien ist erteilt, für weitere Länder angemeldet.

Special features:

- Several installation methods available with standard components. Depending on space conditions, the lifter blades **S6345** and cores **S3646** can either be used with parting line bushing **S6347**, guide bushing **S6348** or guide plate **S6349**.
  An unique concept!
- The smallest lifter blade has a width of 1,8 mm, unmatched on the market!
- Available are 8 sizes, stepped up to 12 mm.
- Straightforward machining and easy installation when utilizing optional parting line bushing **S6347**.
- Lifters are removable from the parting line in the molding machine.
- Lifter blades provide parallel lifting action prior to release.
- Parting line bushing **S6347** incorporates a cam that creates a stop for the lifter to avoid push back due to molding pressure.
- Patent granted for Spain, filed for other countries.

Einzelteile

Single components

Best. Nr. / Order No.	Benennung	Designation	Material	Härte / Hardness
S6345/ ...	Flexibler Auswerfer, dünn	Lifter blade, thin	1.2344	50+2HRC, nitr. 0,3mm tief / deep
S6346/ ...	Flexibler Auswerfer, breit	Lifter core, wide	1.2344	50+2HRC, nitr. 0,3mm tief / deep
S6347/ ...	Konturbuchse	Parting line bushing	1.2363	58+2HRC
S6348/ ...	Führungsbuchse	Guide bushing	Bronze	170 Brinell
S6349/ ...	Führungsplatte	Guide plate	Bronze	170 Brinell

Einbaumöglichkeiten

Installation options

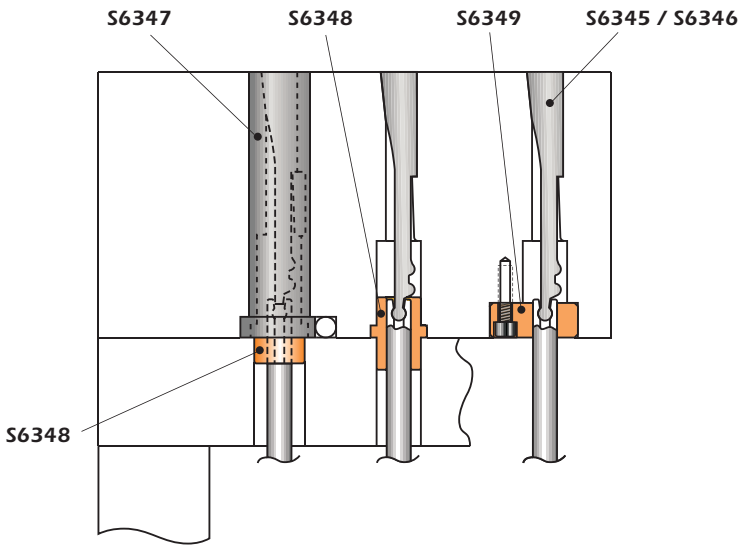

INFO

Flexible Auswerfereinheit

Lifter Blade and -core

Anwendungsbeispiel mit Konturbuchse S6347/ ...

Application example using parting line bushing S6347/ ...

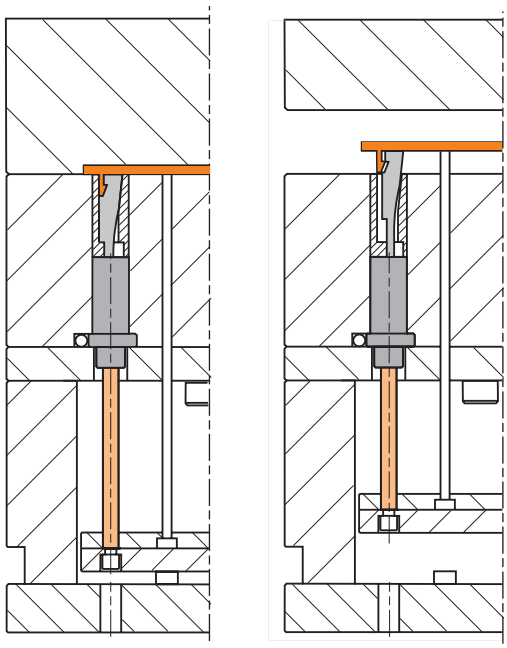

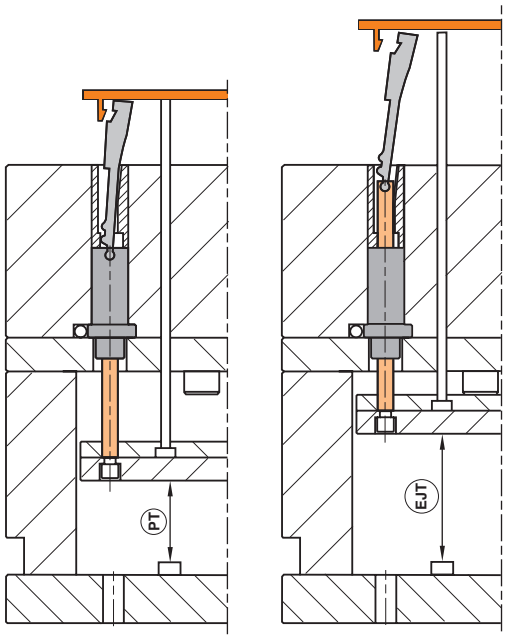

Wichtig: Eine geführte Auswerferei ist notwendig!

Important: A guided ejector system is required!

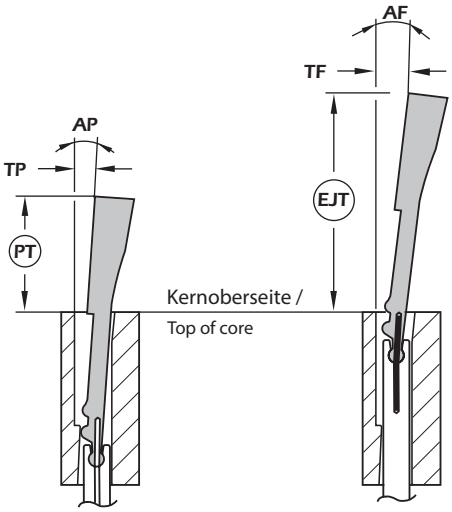

Bild / Pic. 1 **Bild / Pic. 2**

Bild / Pic. 1: Verkürzter Auswerferweg (PT) ohne Federstift /
Preliminary ejection movement (PT) with spring-loaded pin removed.

Bild / Pic. 2: Voller Auswerferweg (EJT) mit Federstift /
Full ejection movement (EJT) with spring-loaded pin installed.

TP	PT	AP	TF	EJT	AF	Best. Nr. / Order No.
3	17	4°	6	38	8°	**S6345/ 8x 1,8**
3	17	4°	6	38	8°	**S6345/ 8x 2,4**
3	17	4°	6	38	8°	**S6345/ 8x 3,2**
3	17	4°	6	38	8°	**S6345/ 8x 4,2**
6	26	6°	9	56	9°	**S6346/ 9x 6**
6	26	6°	9	56	9°	**S6346/ 10x 8**
8	32	6,5°	10	66	8°	**S6346/ 12x10**
8	32	6,5°	10	66	8°	**S6346/ 12x12**

WEMA GmbH ▪ D-58515 Lüdenscheid ▪ Kalver Str. 28 ▪ Tel. 0 23 51 / 93 95 - 0 ▪ Fax 0 23 51 / 93 95 - 33 ▪ info@wema.de ▪ www.wema.de
[11/18]

INFO

Flexible Auswerfereinheit

Lifter Blade and -core

Einbaumaße für Konturbuchse S6347/ .. .

Mounting dimensions for parting line bushing S6437/ ...

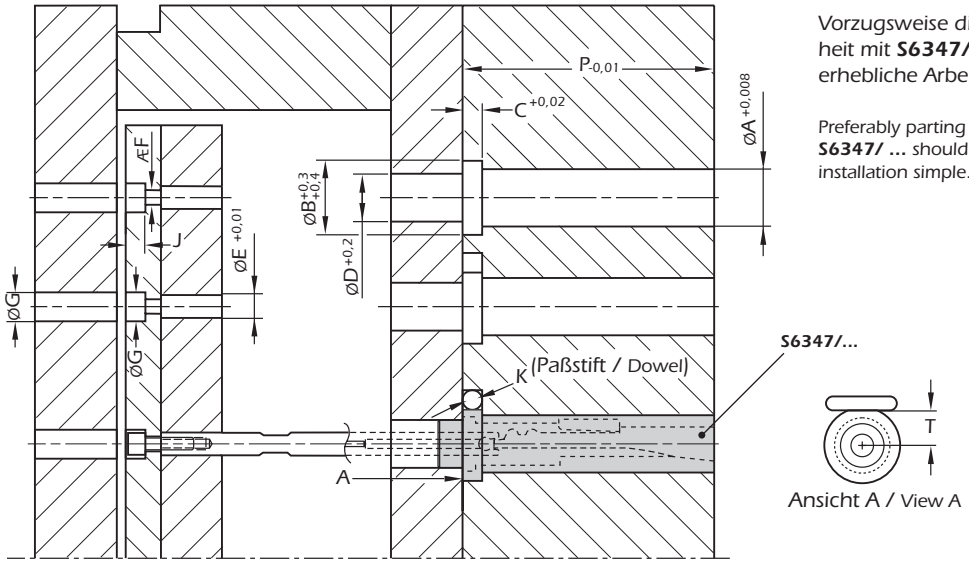

Vorzugsweise die Flexible Auswerfereinheit mit **S6347/ ...** einbauen. da diese erhebliche Arbeitskosten einspart. /

Preferably parting line bushing **S6347/ ...** should be used, because it makes installation simple.

A	B	C	D	E	F	G	J	K	T	P	S	Best. Nr. / Order No.
12	16	5	9,6	6	4,5	8	4,5	5	7	56	50	**S6345/ 8x 1,8**
12	16	5	9,6	6	4,5	8	4,5	5	7	56	50	**S6345/ 8x 2,4**
12	16	5	9,6	6	4,5	8	4,5	5	7	56	50	**S6345/ 8x 3,2**
12	16	5	9,6	6	4,5	8	4,5	5	7	56	50	**S6345/ 8x 4,2**
14	20	5	11	6	4,5	8	4,5	5	8,5	66	65	**S6346/ 9x 6**
16	22	5	13	6	4,5	8	4,5	5	9,5	66	65	**S6346/ 10x 8**
20	26	6	15	8	6,5	11	6,5	6	11	76	75	**S6346/ 12x10**
20	26	6	15	8	6,5	11	6,5	6	11	76	75	**S6346/ 12x12**

Ein - / Ausbau des Auswerfers von der Trennebene

Assembly / Disassembly from parting line

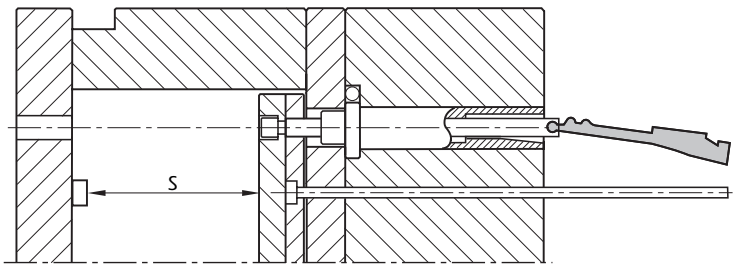

S = Max. Auswerferhub für das Auswechseln von der Trennebene

S = Max. stroke/ejection for removal from parting line.

Nach dem Entfernen der Auswerferei-Distanzstücke fährt diese weiter nach vorn. Jetzt kann der flexible Auswerfer (**S6345/ ...**) und Federstift seitlich aus dem Führungsstift herausgedrückt werden. Beim flexiblen Auswerfer (**S6346/ ...**) wird der Führungsstift zunächst von der Aufnahme abgeschraubt und dann von der Trennebene entfernt.

With ejector stops removed, the ejector plates can be moved forward to expose the lifter blade assembly, (**S6345/ ...**) and then the lifter and the preload pin can slide sideways out of the receiver/ post combo. On the lifter cores, (**S6346/ ...**) the receiver can be unscrewed from the post and then removed from parting line.

INFO

Flexible Auswerfereinheit

Lifter Blade and -core

Einbaumaße für Führungsbuchse S6348/ ...

Mounting dimensions for guide bushing S6348/ ...

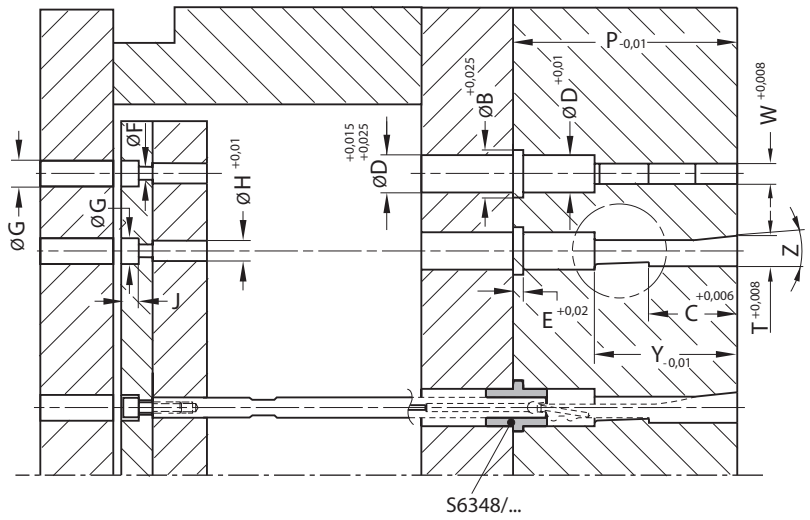

Einzelheiten für / Details for **S6345/ ...**

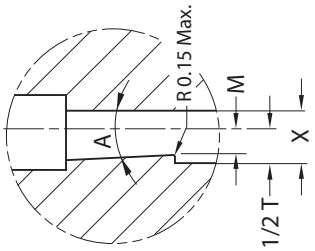

Einzelheiten für / Details for **S6346/ ...**

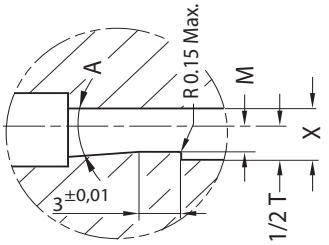

Einbaumaße für Führungsplatte S6349/ ...

Mounting dimensions for guide plate S6349/ ...

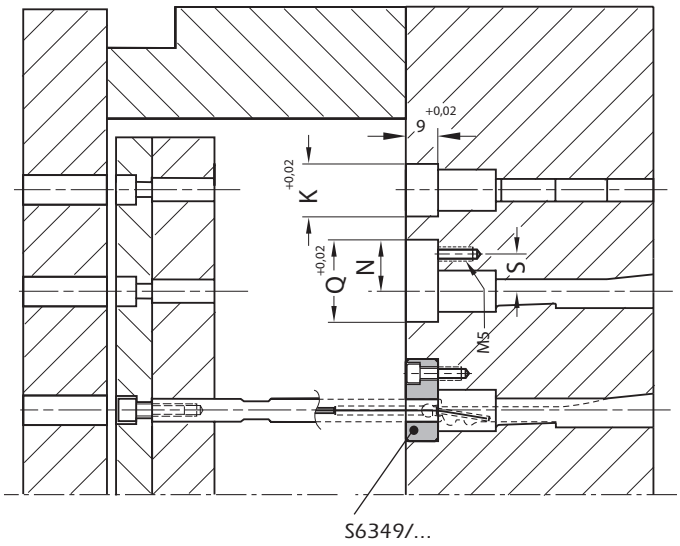

Alle notwendigen Maße für den Einbau der Führungsplatte **S6349/ ...** sind identisch mit denen der Führungsbuchse **S6348/ ...** , abweichende Maße stehen in der linken Zeichnung. /

For installation of the guide plate **S6349/ ...** all dimensions and tolerances are similar to the guide bushing **S6348/ ...** installation. Differing dimensions are shown in drawing at left.

X	C	Y	M	Z	A	D	B	E	F	G	H	J	K	N	Q	S	P	T	W	Best. Nr. / Order No.
7,3	20	28	3,1	5°	13,5°	9,6	12,8	3	4,5	8	6	4,5	12	18	24	12	56	**8**	**1,8**	**S6345/ 8x 1,8**
7,3	20	28	3,1	5°	13,5°	9,6	12,8	3	4,5	8	6	4,5	12	18	24	12	56	**8**	**2,4**	**S6345/ 8x 2,4**
7,3	20	28	3,1	5°	13,5°	9,6	12,8	3	4,5	8	6	4,5	12	18	24	12	56	**8**	**3,2**	**S6345/ 8x 3,2**
7,3	20	28	3,1	5°	13,5°	9,6	12,8	3	4,5	8	6	4,5	12	18	24	12	56	**8**	**4,2**	**S6345/ 8x 4,2**
7,7	26	46	3,3	6°	2°	11	14	3	4,5	8	6	4,5	14	18,5	26	12	66	**9**	**6**	**S6346/ 9x 6**
8,5	26	46	3,6	8°	2°	13	16	4	4,5	8	6	4,5	16	19,5	28	12	66	**10**	**8**	**S6346/ 10x 8**
10,1	30	55	4,2	8°	2°	15	20	4	6,5	11	8	6,5	18	20,5	30	13	76	**12**	**10**	**S6346/ 12x10**
10,1	30	55	4,2	8°	2°	15	20	4	6,5	11	8	6,5	18	20,5	30	13	76	**12**	**12**	**S6346/ 12x12**

WEMA GmbH ▪ D-58515 Lüdenscheid ▪ Kalver Str. 28 ▪ Tel. 0 23 51 / 93 95 - 0 ▪ Fax 0 23 51 / 93 95 - 33 ▪ info@wema.de ▪ www.wema.de
[11/18]

Flexibler Auswerfer, dünn

Lifter Blade, Thin

S6345/ . . .

$T_{max.}$: 190 °C

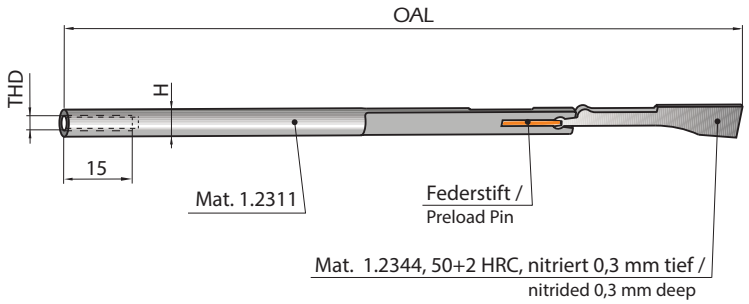

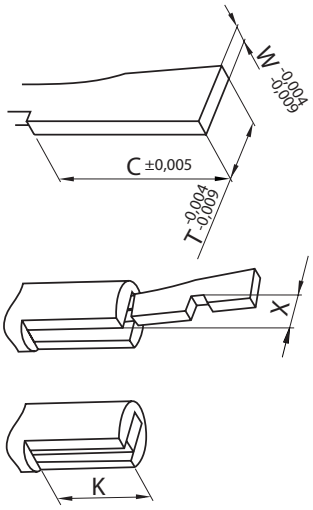

Weitere Größen auf Anfrage. /
Custom made sizes on request.

C	H	OAL	THD	X	K	T	W	Best. Nr. / Order No.
20	6	162	M4	3	15	**8**	**1,8**	**S6345/ 8x1,8**
20	6	162	M4	3	15	**8**	**2,4**	**S6345/ 8x2,4**
20	6	162	M4	3	15	**8**	**3,2**	**S6345/ 8x3,2**
20	6	162	M4	3	15	**8**	**4,2**	**S6345/ 8x4,2**

Flexibler Auswerfer, breit

Lifter Blade, Wide

S6346/ . . .

$T_{max.}$: 190 °C

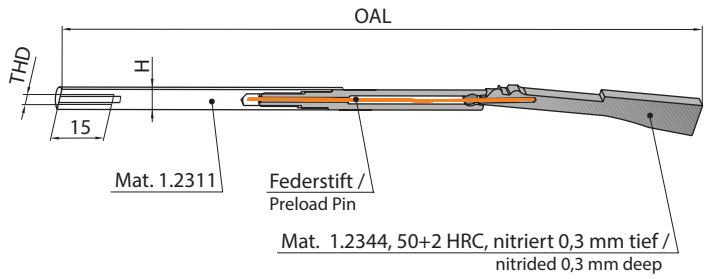

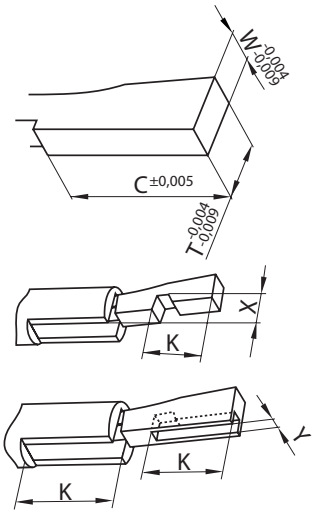

Weitere Größen auf Anfrage. /
Custom made sizes on request.

C	H	OAL	THD	X	Y	K	T	W	Best. Nr. / Order No.
26	6	246	M4	3,5	4	21	**9**	**6**	**S6346/ 9x 6**
26	6	246	M4	4	6	21	**10**	**8**	**S6346/ 10x 8**
30	8	256	M6	5	8	25	**12**	**10**	**S6346/ 12x10**
30	8	256	M6	5	10	25	**12**	**12**	**S6346/ 12x12**

Konturbuchse

Parting Line Bushing

S6347/ . . .

$T_{max.}$: 190 °C
Mat.: 1.2363, 58 + 2 HRC

Führungsbuchse **S6348/ ...** gehört nicht zum Lieferumfang.

Delivery does not include guide bushing **S6348/ ...**

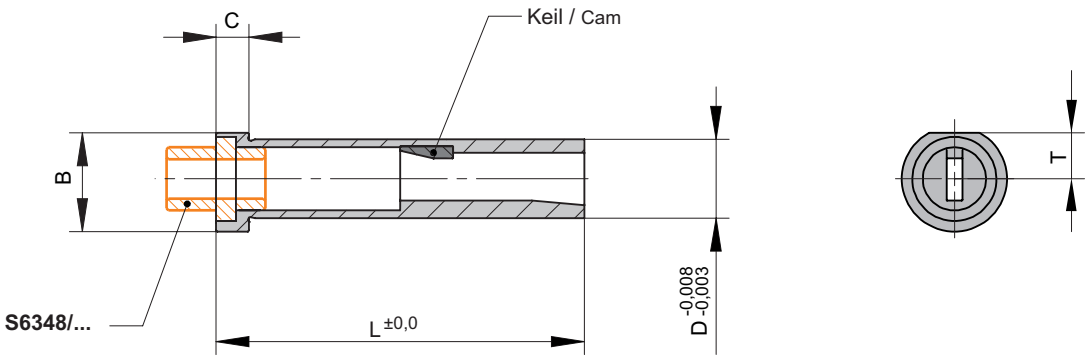

für / for	B	C	T	D	L	Best. Nr. / Order No.
S6345/ 8x1,8	16	5	7	**12**	**56**	**S6347/ 12x56x 1,8**
S6345/ 8x2,4	16	5	7	**12**	**56**	**S6347/ 12x56x 2,4**
S6345/ 8x3,2	16	5	7	**12**	**56**	**S6347/ 12x56x 3,2**
S6345/ 8x4,2	16	5	7	**12**	**56**	**S6347/ 12x56x 4,2**
S6346/ 9x6	20	5	8,5	**14**	**66**	**S6347/ 14x66x 6**
S6346/ 10x8	22	5	9,5	**16**	**66**	**S6347/ 16x66x 8**
S6346/ 12x10	26	6	11	**20**	**76**	**S6347/ 20x76x10**
S6346/ 12x12	26	6	11	**20**	**76**	**S6347/ 20x76x12**

Besonderheit:

Feature:

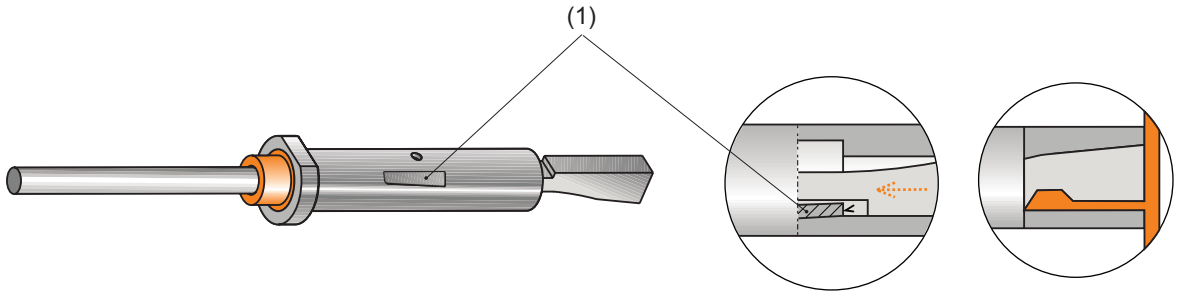

Die Konturbuchse (**S6347**) hat einen integrierten Anschlag (1), welcher ein Zurückdrücken durch den anfallenden Spritzdruck verhindert, außerdem wird dadurch eine sichere Entformungsbewegung während des Auswerfens erreicht.

Each Parting line bushing (**S6347**) incorporates a cam (1) that creates a stop for the lifter to avoid push back due to molding pressure, and also creates the positive release action when ejecting.

WEMA GmbH ▪ D-58515 Lüdenscheid ▪ Kalver Str. 28 ▪ Tel. 0 23 51 / 93 95 - 0 ▪ Fax 0 23 51 / 93 95 - 33 ▪ info@wema.de ▪ www.wema.de

Führungsbuchse

Guide Bushing

S6348/ . . .

Mat.: Aluminium Bronze / 170 Brinell

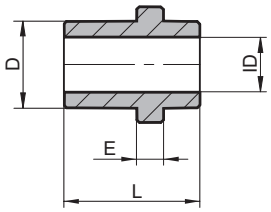

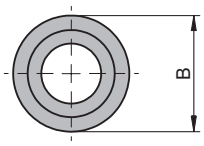

für / for	L	E	B	ID	D	Best. Nr. / Order No.
S6345/ 8x1,8 bis/to 8x4,2	15	3	12,8	**6**	**9,6**	**S6348/ 6x 9,6**
S6346/ 9x6	20	3	14	**6**	**11**	**S6348/ 6x11**
S6346/ 10x8	20	4	16	**6**	**13**	**S6348/ 6x13**
S6346/ 12x10 + 12x12	20	4	20	**8**	**15**	**S6348/ 8x15**

Führungsplatte

Guide Plate

S6349/ . . .

Mat.: Aluminium Bronze / 170 Brinell

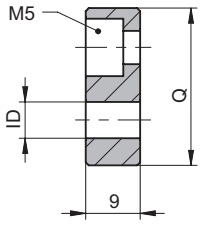

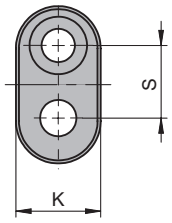

für / for	ID	S	K	Q	Best. Nr. / Order No.
S6345/ 8x1,8 bis/to 8x4,2	6	12	**12**	**24**	**S6349/ 12x24**
S6346/ 9x6	6	12	**14**	**26**	**S6349/ 14x26**
S6346/ 10x8	6	12	**16**	**28**	**S6349/ 16x28**
S6346/ 12x10 + 12x12	8	13	**18**	**30**	**S6349/ 18x30**

INFO

Schrägauswerfer

UniLifter®, Core Blade

S6370/ . . .

Auswerferelement, eckig

Slanted Ejector, Square Design

S6372/ . . .

Auswerferelement, rund

Slanted Ejector, Round Design

S6374/ . . .

U-Kupplung

U-Coupling, for Slanted Ejector

S6376/ . . .

T-Führungsleiste

T-Guide Bar, for Slanted Ejector

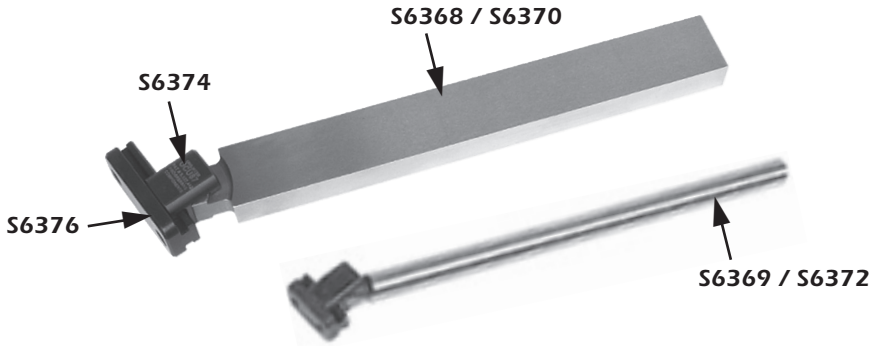

Lieferumfang:
1. Auswerferschaft
2. U-Kupplung
3. T-Führungsleiste

Bitte jedes Systemelement einzeln bestellen!

Anwendungshinweise:
1. Empfohlene Winkelstellung ist 5-10°. Sollten größere Winkel benötigt werden, bitte dazu unsere Anwendungstechnik ansprechen.
2. Der Einsatz von geführten Auswerferplatten wird empfohlen. Zusätzliche Führungseinsätze sind einzubauen, wenn weniger als die halbe Länge des Auswerferschaftes geführt werden.
3. Bitte sicherstellen, dass zwischen Formkern und Schrägschieber ein Härteunterschied von mindestens 10 HRC besteht. Für optimale Standzeiten sollte eine Oberflächenbeschichtung vorgenommen werden.
4. Selbsthemmende Winkel können vorgesehen werden, um den Spritzdruck aufzunehmen.

Sonderabmessungen werden nach Kundenwunsch geliefert.

Delivery includes:
1. Core blade
2. U-coupling
3. T-guide bar

Please order each component separately!

Application Guidelines:
1. Typical angle is 5-10°. If bigger angles are needed, please contact our engineering department for application review.
2. Guided ejection is recommended, and if there is less than half of the core blade bearing in the insert, lifter guide plates should be added.
3. Verify that the core insert material is at least 10HRC different from standard core blades, and for additional performance, consider coatings or treatments for increased hardness or lubricity.
4. Locking angles can be designed to accept molding pressure.

Non-standard sizes can also be provided.

WEMA GmbH ▪ D-58515 Lüdenscheid ▪ Kalver Str. 28 ▪ Tel. 0 23 51 / 93 95 - 0 ▪ Fax 0 23 51 / 93 95 - 33 ▪ info@wema.de ▪ www.wema.de
[11/18]

INFO

Schrägauswerfer

UniLifter®, Core Blade

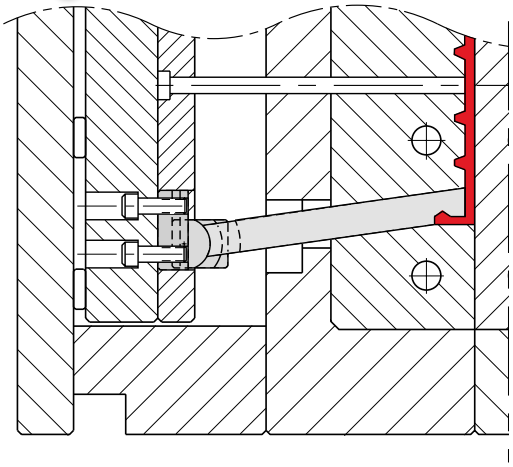

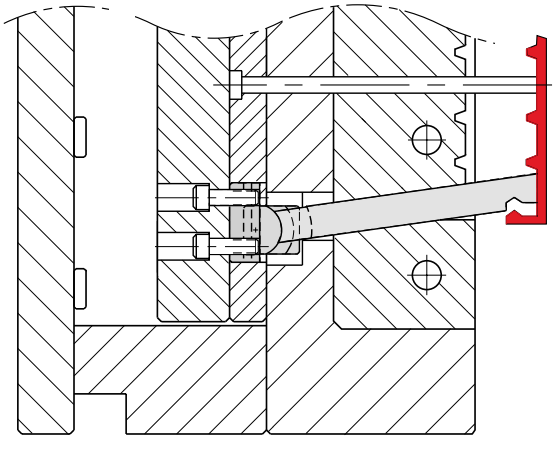

US Patent Nr. 5.137.442 und Nr. 5.316.467, Europäisches Patent Nr. EP498102

Auswerferelement / Slanted ejector	passende U-Kupplung / suitable for U-coupling	passende T-Führungsleiste / suitable for T-guide bar
S6370/ ...	S6374/ 22	S6376/ ...
S6372/ ...	S6374/ 22	S6376/ ...

Auswerferelement, eckig

Slanted Ejector, Square Design

S6370/ . . .

metrische Abmessungen

Mat.: 1.2344
Härte: 38 - 42 HRC

Sonderanfertigungen auf Anfrage lieferbar.

Metric dimensions

Hardness: 38 - 42 HRC

Custom-made products are available on request.

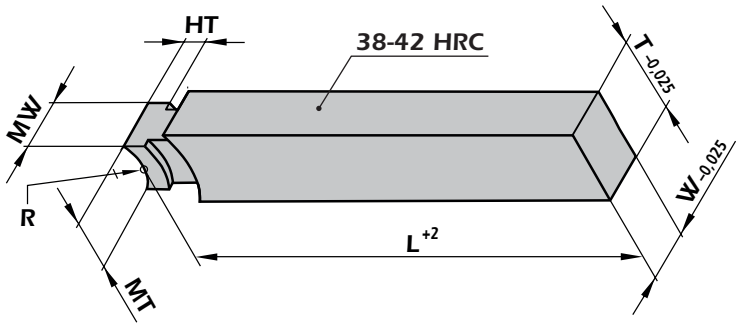

MW	R	HT	MT min.	T	W	L	Best. Nr. / Order No.
10	10	5	10	**10,25**	**10,25**	**250**	**S6370/ 10x10x250**
10	10	5	10	**10,25**	**20,25**	**250**	**S6370/ 10x20x250**
10	10	5	15	**15,25**	**15,25**	**250**	**S6370/ 15x15x250**
10	10	5	15	**15,25**	**30,25**	**400**	**S6370/ 15x30x400**
10	10	5	15	**20,25**	**10,25**	**250**	**S6370/ 20x10x250**
10	10	5	15	**20,25**	**20,25**	**400**	**S6370/ 20x20x400**
10	10	5	15	**30,25**	**15,25**	**400**	**S6370/ 30x15x400**

Auswerferelement, rund

Slanted Ejector, Round Design

S6372/ . . .

Mat.: 1.2344
Härte: 38 - 42 HRC

Hardness: 38 - 42 HRC

Sonderanfertigungen auf Anfrage lieferbar.

Custom-made products are available on request.

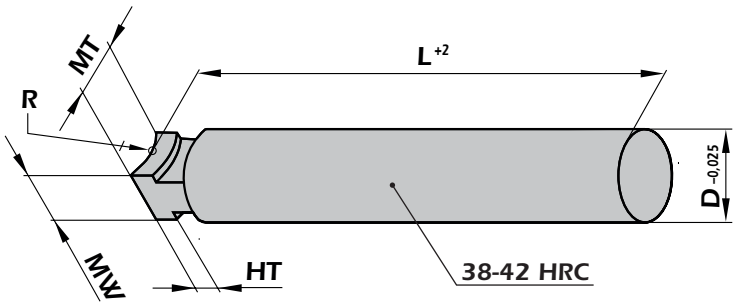

MW	R	HT	MT min.	D	L	Best. Nr. / Order No.
10	10	5	10	**10**	**250**	**S6372/ 10x250**
10	10	5	10	**15**	**250**	**S6372/ 15x250**

U-Kupplung

U-Coupling for Slanted Ejector

S6374/ . . .

Mat.: 1.2344
Oberfläche: Brüniert

Surface: Blackened

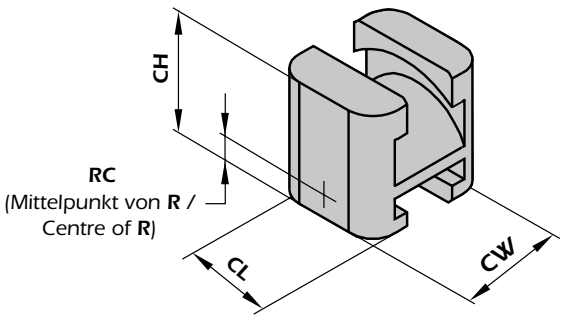

R	RC	CL	CH	CW	Best. Nr. / Order No.
10	6	18	25	**22**	**S6374/ 22**

WEMA GmbH ▪ D-58515 Lüdenscheid ▪ Kalver Str. 28 ▪ Tel. 0 23 51 / 93 95 - 0 ▪ Fax 0 23 51 / 93 95 - 33 ▪ info@wema.de ▪ www.wema.de
[11/18]

T-Führungsleiste
für U-Kupplung S6374

T-Guide Bar
for Slanted Ejector S6374

S6376/ . . .

Mat.: 1.2344
Oberfläche: Brüniert

Surface: Blackened

Schrauben gehören zum Lieferumfang

Screws are included in delivery.

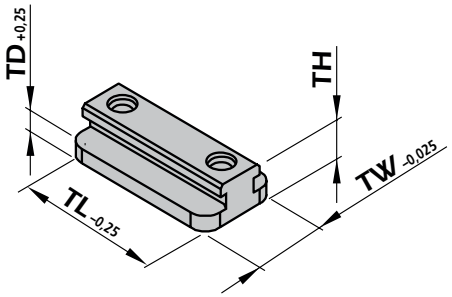

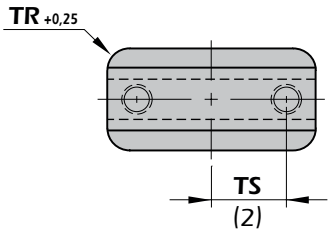

TH	TD	TR	Schraube / Screw	TS	Hub/Travel max.	**TW**	**TL**	**Best. Nr. / Order No.**
13	6	5	2x M5x20	10	10	**22**	**33**	**S6376/ 22x33**
13	6	5	2x M5x20	15	30	**22**	**52**	**S6376/ 22x52**

Schrägauswerfer
Einbau in Auswerferei

Slanted Ejector, Single
Mounting into Ejector Assembly

S6378/ . . .

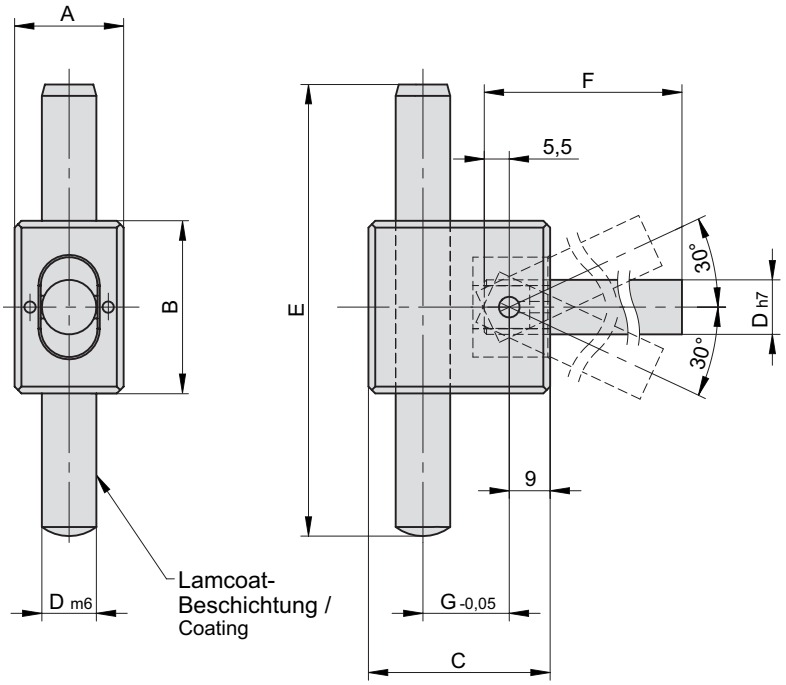

A	B	C	E	F	G	D	Best. Nr. / Order No.
20	32	37	100	195	18	**10**	**S6378/ 10**
24	38	40	100	240	19	**12**	**S6378/ 12**
28	45	44	120	305	21	**16**	**S6378/ 16**

Anwendungsbeispiel:

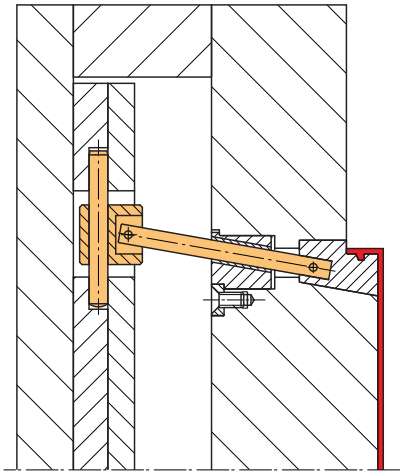

Werkzeug geschlossen /
Mold closed

Application example:

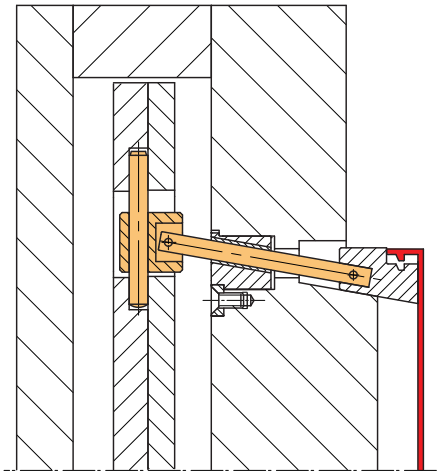

Werkzeug geöffnet /
Mold open

WEMA GmbH ▪ D-58515 Lüdenscheid ▪ Kalver Str. 28 ▪ Tel. 0 23 51 / 93 95 - 0 ▪ Fax 0 23 51 / 93 95 - 33 ▪ info@wema.de ▪ www.wema.de
[11/18]

Führungsbuchse
für Schrägauswerfer S6378/ . . .

Guide Bush
for Slanted Ejector **S6378/ . . .**

S6379/ . . .

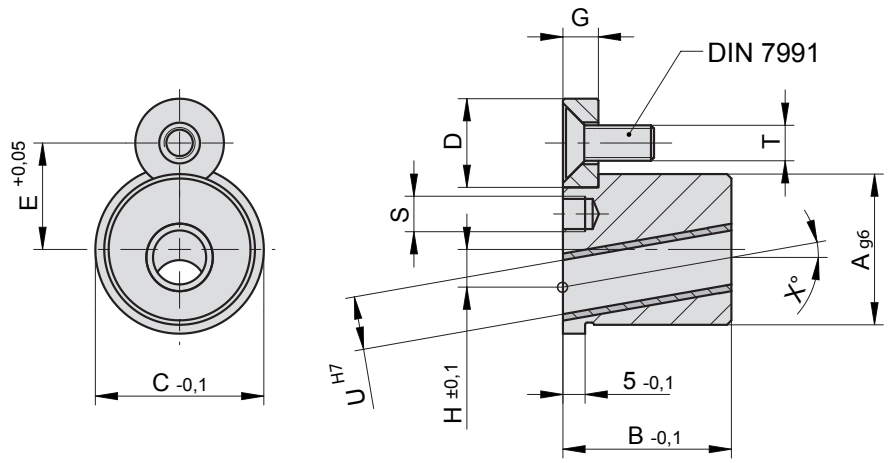

C	D	E	G	H	S	T	U	A	B	X	Best. Nr. / Order No.
34	16	20	6	0	M6x6	M6x16	10	**30**	**34**	**5**	**S6379/ 30x34x 5**
38	20	24	8	0	M8x6	M8x20	12	**34**	**38**	**5**	**S6379/ 34x38x 5**
44	20	27	8	0	M8x6	M8x20	16	**40**	**40**	**5**	**S6379/ 40x40x 5**
34	16	20	6	7	M6x6	M6x16	10	**30**	**34**	**10**	**S6379/ 30x34x10**
38	20	24	8	8,5	M8x6	M8x20	12	**34**	**38**	**10**	**S6379/ 34x38x10**
44	20	27	8	8,5	M8x6	M8x20	16	**40**	**40**	**10**	**S6379/ 40x40x10**
34	16	20	6	7	M6x6	M6x16	10	**30**	**34**	**15**	**S6379/ 30x34x15**
38	20	24	8	8,5	M8x6	M8x20	12	**34**	**38**	**15**	**S6379/ 34x38x15**
44	20	27	8	8,5	M8x6	M8x20	16	**40**	**40**	**15**	**S6379/ 40x40x15**
34	16	20	6	7	M6x6	M6x16	10	**30**	**34**	**20**	**S6379/ 30x34x20**
38	20	24	8	8,5	M8x6	M8x20	12	**34**	**38**	**20**	**S6379/ 34x38x20**
44	20	27	8	8,5	M8x6	M8x20	16	**40**	**40**	**20**	**S6379/ 40x40x20**

Anwendungsbeispiel:

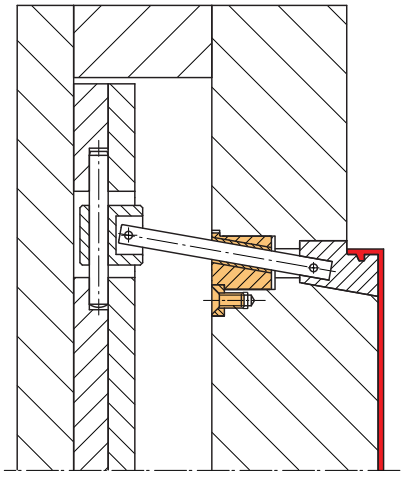

Werkzeug geschlossen /
Mold closed

Application example:

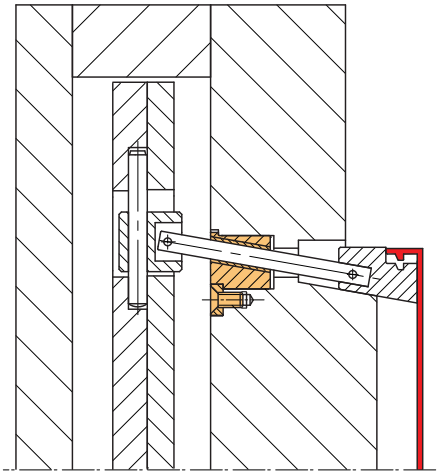

Werkzeug geöffnet /
Mold open

Hinweis: Andere Durchmesser und Schrägen auf Kundenwunsch.

Please note: Other diameters and angles will be delivered according to customer specification.

Aufnahme
für Schrägauswerfer

Holder
for Slanted Ejector

S6380/ . . .

Hinweis: Die Stangenaufnahme bewegt sich seitlich in waagerechter Richtung!

Please note: Bar holder is moving to both sides in horizontal direction.

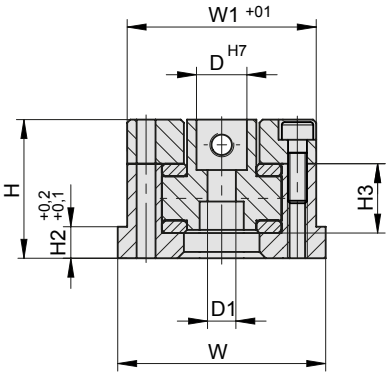

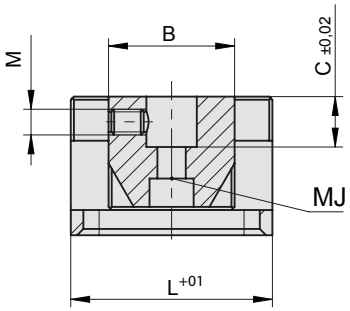

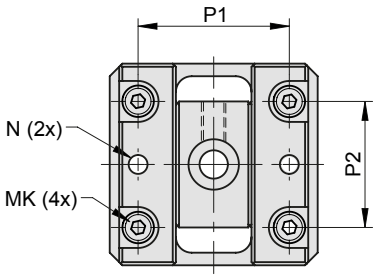

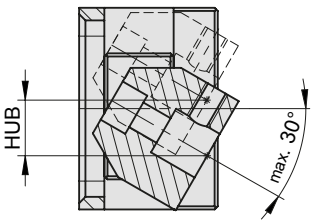

D1	B	C	Hub/ Stroke	M	MJ	H	H2	H3	L	W	W1	P1	P2	MK	N	D	Best. Nr. / Order No.
4,5	20	8	10	M4	M4	22	5	11	32	33	30	24	20	M3	3	**8**	**S6380/ 8**
5,5	25	10	18	M5	M5	27	5	15	45	45	40	32	30	M4	4	**10**	**S6380/ 10**
7	25	12	20	M6	M6	32	7	16	50	57	51	39	35	M6	6	**12**	**S6380/ 12**
9	30	16	25	M8	M8	36	8	20	65	65	58	46	40	M6	6	**16**	**S6380/ 16**
11	40	20	30	M8	M10	42	11	22	80	80	72	56	55	M8	8	**20**	**S6380/ 20**
14	45	25	35	M10	M12	50	15	26	90	93	85	66	65	M10	10	**25**	**S6380/ 25**
14	50	30	40	M10	M12	55	15	30	100	101	93	74	70	M10	10	**30**	**S6380/ 30**
14	60	35	45	M12	M12	62	15	34	120	120	110	85	80	M12	10	**35**	**S6380/ 35**
18	70	40	50	M16	M16	70	15	44	135	130	120	95	90	M12	10	**40**	**S6380/ 40**
18	80	45	55	M16	M16	80	15	50	150	140	130	105	110	M12	10	**45**	**S6380/ 45**

Anwendungsbeispiel:

Application example:

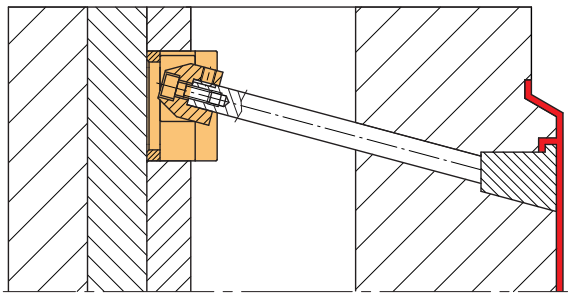

Werkzeug geschlossen /
Mold closed

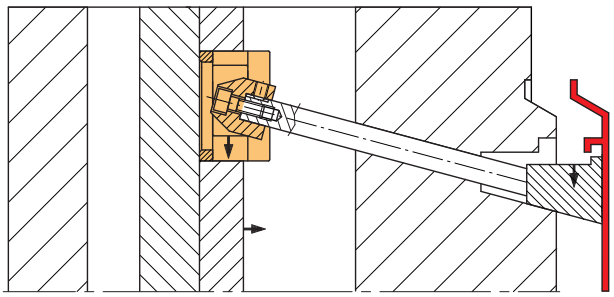

Werkzeug geöffnet /
Mold open

WEMA GmbH ▪ D-58515 Lüdenscheid ▪ Kalver Str. 28 ▪ Tel. 0 23 51 / 93 95 - 0 ▪ Fax 0 23 51 / 93 95 - 33 ▪ info@wema.de ▪ www.wema.de
[11/18]

Aufnahme
für Schrägauswerfer

Holder
for Slanted Ejector

S6382/ . . .

Hinweis: Die Stangenaufnahme bewegt sich seitlich über eine Schräge, diese wird nach Kundenwunsch gefertigt, max.10°.

Please note: Bar holder is moving on a slope, respective angle (max.10°) is made according to customer specification.

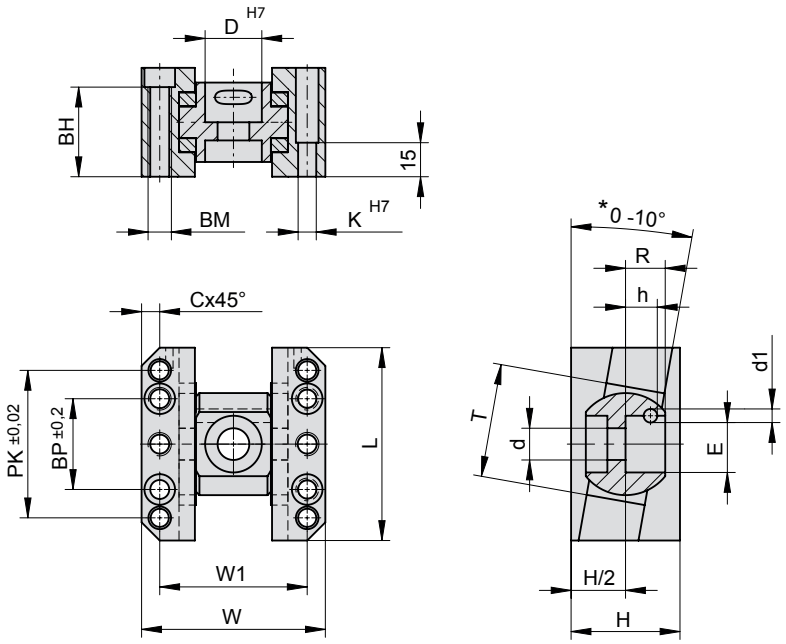

d1	W	L	H	W1	BP	R	PK	K	BM	BH	E	h	C	T	d	D	Best. Nr. / Order No.
6	64	70	40	50	25	12	50	6	M8	33,5	13	10	6	45	9	**16**	**S6382/ 16**
6	76	75	46	60	30	15	55	8	M10	37,5	17	13	8	45	11	**20**	**S6382/ 20**
6	81	85	48	65	40	17,5	65	8	M10	39,5	22	14	8	50	14	**25**	**S6382/ 25**
6	88	100	54	72	50	19	80	8	M10	45,5	27	15	8	60	14	**30**	**S6382/ 30**
8	100	115	60	80	50	20	85	10	M12	49,5	31	15	8	70	14	**35**	**S6382/ 35**
8	108	125	65	88	50	21,5	85	10	M12	55	36	16	8	80	18	**40**	**S6382/ 40**

Aufnahme
für Schrägauswerfer

Holder
for Slanted Ejector

S6383/ . . .

Hinweis: Die Stangenaufnahme bewegt sich seitlich über eine Schräge, diese wird nach Kundenwunsch gefertigt, max. 10°.
Die Aufnahme ist so konstruiert, dass eine Justierung der Stange in axialer Richtung möglich ist (+/-3 mm).

Please note: Bar holder is moving on a slope, respective angle (max.10°) is made according to customer specification.
The holder is designed in such a way, that the connection bar can be adjusted in axial direction by +/-3 mm.

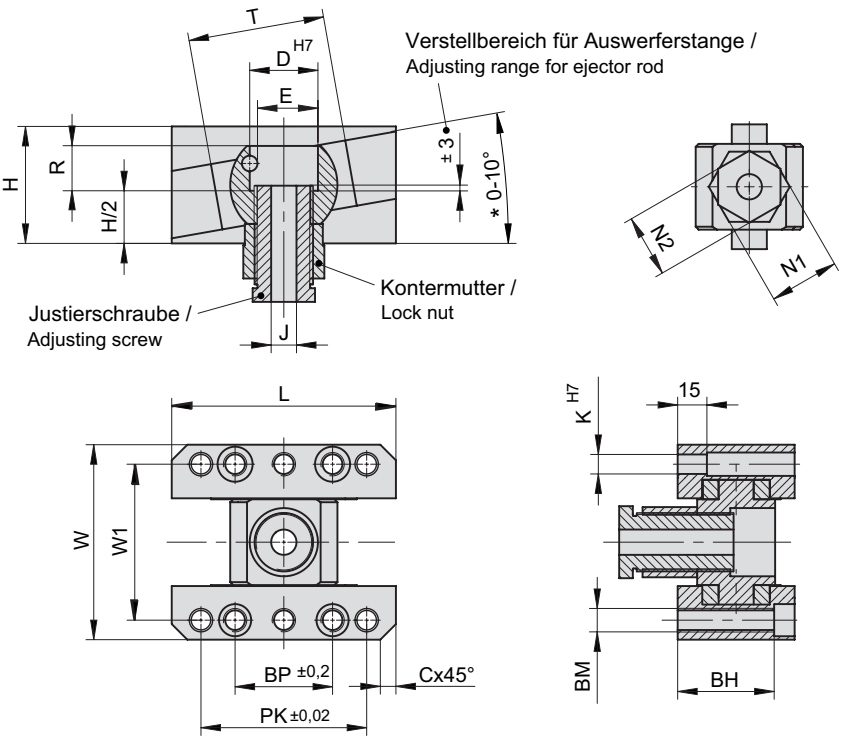

W	L	H	W1	BP	R	PK	K	BM	BH	E	J	C	T	d	N1	N2	D	Best. Nr. / Order No.
64	70	40	50	25	12	50	6	M8	33,5	13	9	6	45	9	17	14	**16**	**S6383/ 16**
76	75	46	60	30	15	55	8	M10	37,5	17	11	8	45	11	22	19	**20**	**S6383/ 20**
81	85	48	65	40	17,5	65	8	M10	39,5	22	13	8	50	14	27	22	**25**	**S6383/ 25**
88	100	54	72	50	19	80	8	M10	45,5	27	13	8	60	14	32	27	**30**	**S6383/ 30**
100	115	60	80	50	20	85	10	M12	49,5	31	13	8	70	14	36	32	**35**	**S6383/ 35**
108	125	65	88	50	21,5	85	10	M12	55	36	17	8	80	18	41	38	**40**	**S6383/ 40**

WEMA GmbH ▪ D-58515 Lüdenscheid ▪ Kalver Str. 28 ▪ Tel. 0 23 51 / 93 95 - 0 ▪ Fax 0 23 51 / 93 95 - 33 ▪ info@wema.de ▪ www.wema.de
[11/18]

Schiebersicherung mit Rollenverriegelung, rund
ERMANNO BALZI

Roller Slide Retainer, Round

S6402/ . . .

Besondere Merkmale:

- Vorzugsweise einsetzbar zur Sicherung von Werkzeugschiebern.
- Stabile Ausführung.
- Große Haltekräfte.
- Rollenverriegelung minimiert den Verschleiß.

Features:

- Preferably used for the locking of mold slides.
- Solid design.
- High load capacity.
- Low friction between sliding elements.

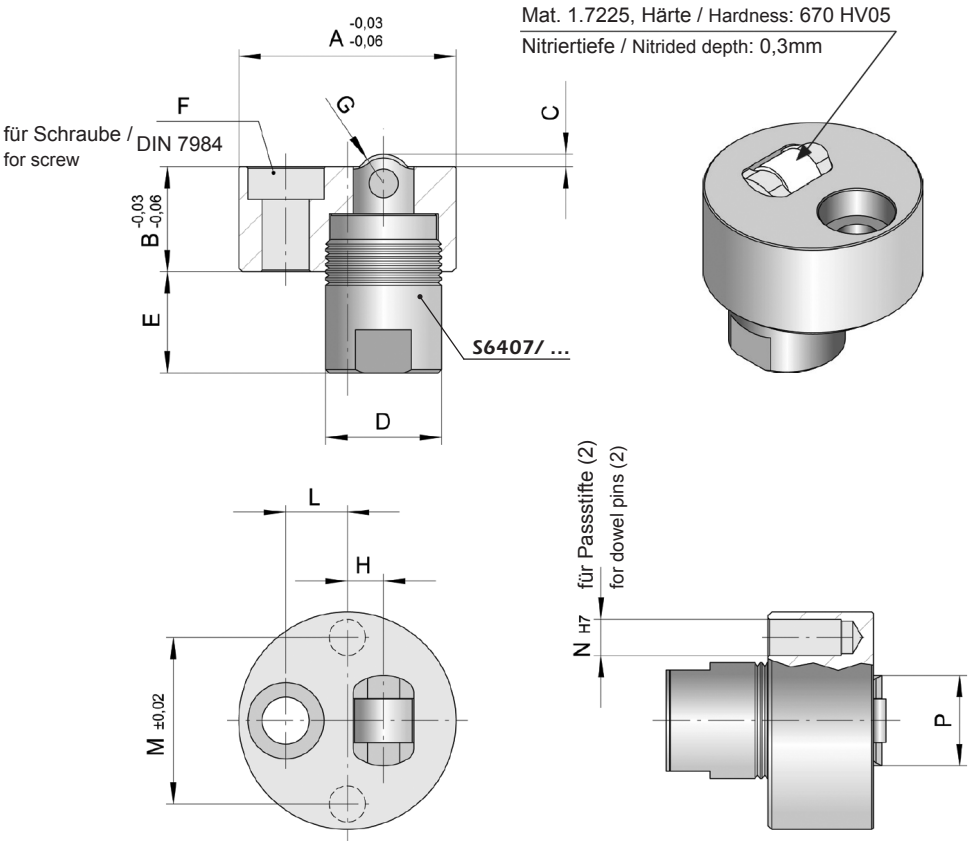

Schraube gehört zum Lieferumfang.

Screw is included in delivery.

B	C	D	E	F	G	H	L	M	N	P	Q	R	K* [kg]	A	Best. Nr. / Order No.
11,5	1	14	14	M5	6	3	7,5	18	4	10,5	1	3	10	**25**	**S6402/ 25**
14,5	1,5	16	14	M6	8	5	8,5	23	5	12,5	1,5	4	20	**30**	**S6402/ 30**
19,5	2	22	18	M8	12	7	11	30	6	18,5	2	6	50	**40**	**S6402/ 40**
* = max. Haltekraft										* = maximum load					

Einbauhinweise:

Mounting instructions:

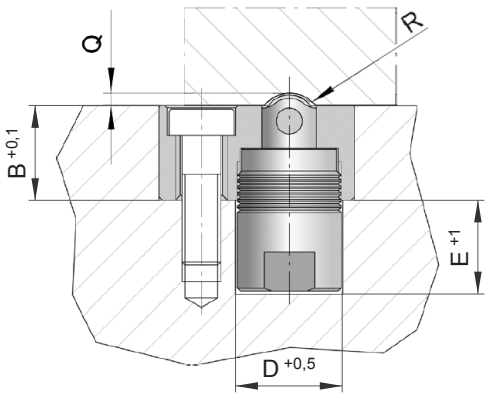

WEMA GmbH ▪ D-58515 Lüdenscheid ▪ Kalver Str. 28 ▪ Tel. 0 23 51 / 93 95 - 0 ▪ Fax 0 23 51 / 93 95 - 33 ▪ info@wema.de ▪ www.wema.de

Schiebersicherung mit Rollenverriegelung
ERMANNO BALZI

Slide Retainer with Roller Locking

S6405/ . . .

$T_{max.}$: 120 °C

Schrauben und Passstifte gehören zum Lieferumfang.

Screws and dowel pins are included in delivery.

Eigenschaften:
- Erhöhte Belastungskapazität.
- Kein Verschleiß (durch Halten mittels Rollen).
- Kupplungssicherheit durch Nichtanfälligkeit bei Verschmutzung.

Features:
- Increased loading capacity.
- No wear, because retention is caused by rollers.
- Performance is resistant against dirt contamination.

Einbau:
Mit der Verschraubung über den Achsabstand E ist es möglich, die Schiebersicherung im Bereich X zu verschieben. Nach erfolgter Justierung wird **S6405** verstiftet. Verschraubt man die Schiebersicherung mit dem Achsabstand $E_{max.}$ ist er fest fixiert.

Mounting:
When fixed using centre distance E/1 adjustment is possible within dimension X. Afterwards slide retainer **S6405** should be doweled.
Positioning the screws with interaxis $E_{max.}$ the slide retainer is fixed.

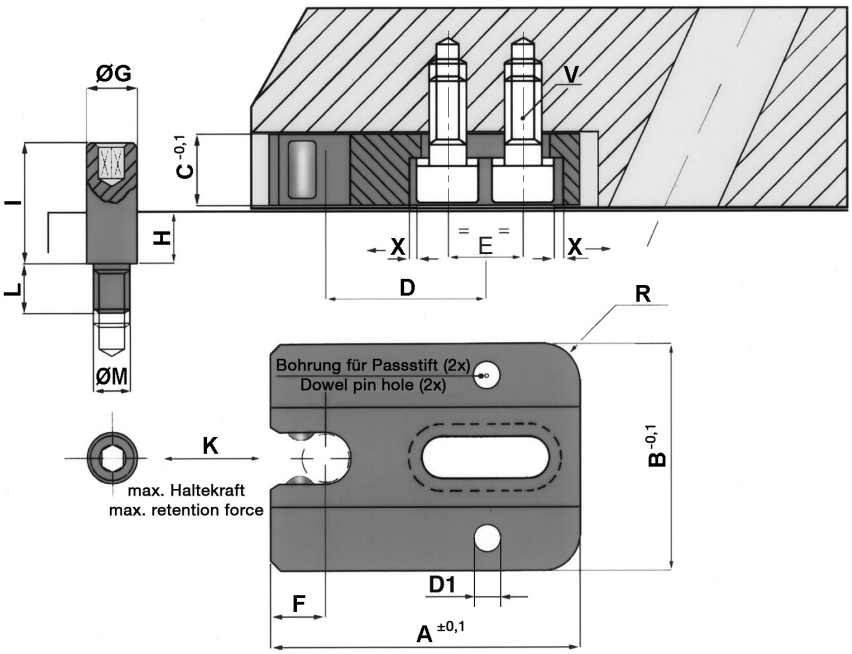

A	B	C	D	D1	E	$E_{max.}$	F	G	H	I	L	M	V	X	R	K [kg]	Best. Nr. / Order No.
38	24	10	18,5	4	10	12	7,5	6	6	15	6	M 5	M5x15	1	4	**10**	**S6405/ 10**
50	36	12	25,5	5	12	15	9	8	8	19	8	M 6	M6x15	1,5	6	**20**	**S6405/ 20**
64	46	16	33	6	15	19	12	12	8	23	10	M10	M8x20	2	8	**40**	**S6405/ 40**

WEMA GmbH ▪ D-58515 Lüdenscheid ▪ Kalver Str. 28 ▪ Tel. 0 23 51 / 93 95 - 0 ▪ Fax 0 23 51 / 93 95 - 33 ▪ info@wema.de ▪ www.wema.de
[11/18]

Schiebersicherung mit Rollenverriegelung
ERMANNO BALZI

Slide Retainer with Roller Locking

S6405/ . . .

Anwendungsbeispiele:

Plattensicherung

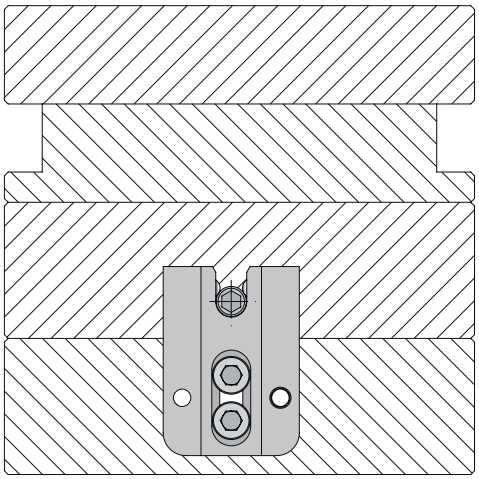

Application example:

Plates retainer

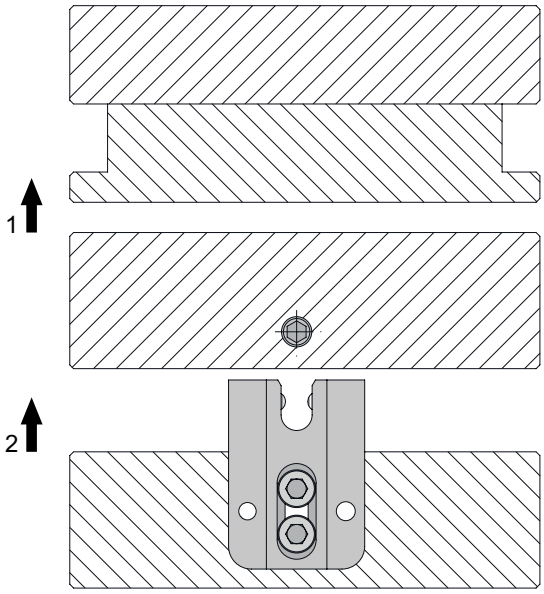

Schiebersicherung

Slide retainer

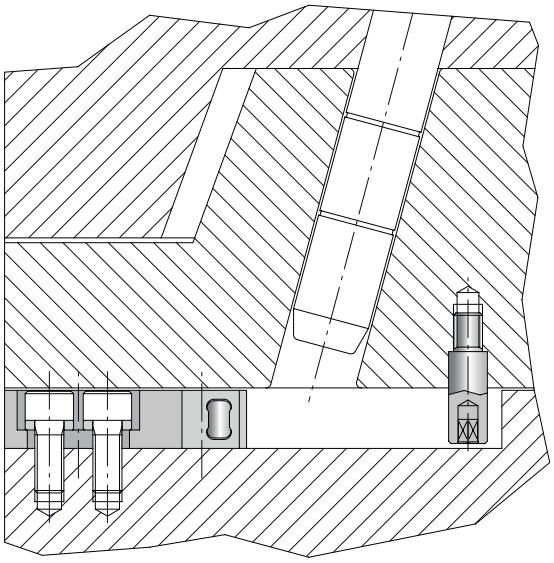

Schiebersicherung mit Rollenverriegelung
ERMANNO BALZI

Slide Retainer with Roller Locking

S6407/ . . .

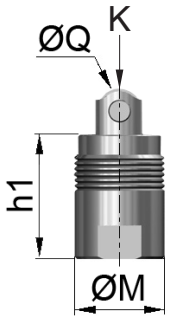

K [kg]	Q	M	h1	Best. Nr. / Order No.
10	6	**14**	**20,5**	**S6407/ 14x20,5**
20	8	**16**	**22**	**S6407/ 16x22**
50	12	**22**	**27,8**	**S6407/ 22x27,8**

WEMA GmbH ▪ D-58515 Lüdenscheid ▪ Kalver Str. 28 ▪ Tel. 0 23 51 / 93 95 - 0 ▪ Fax 0 23 51 / 93 95 - 33 ▪ info@wema.de ▪ www.wema.de

S6424/ A . . .

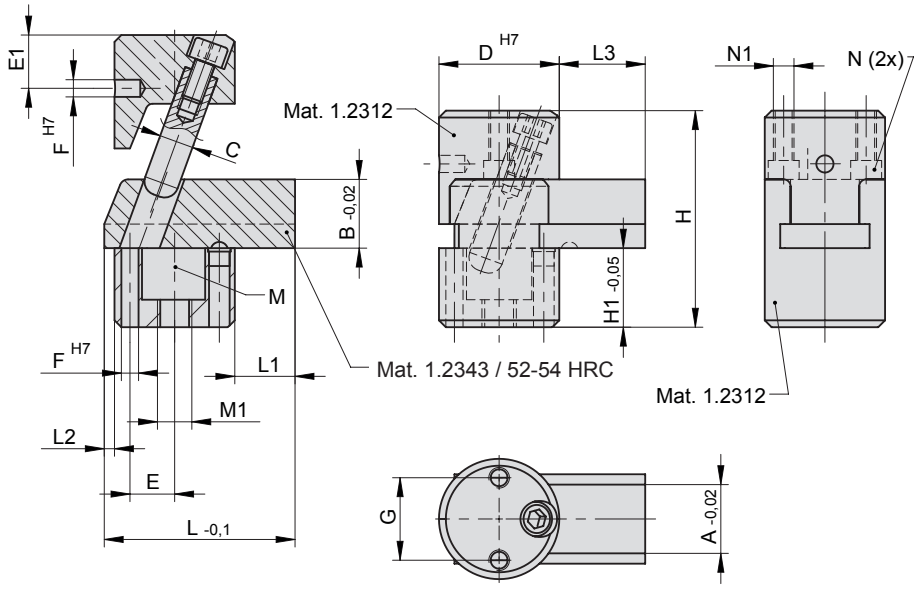

A	B	C	E	E1	F	G	H	H1	L	L1	L2	L3	M	M1	N	N1	Str.	D	Best. Nr. / Order No.
10	10	6	7,5	11,5	4	14	35,5	10	25	12,5	1,8	15	M5	M6	M3	M4	2,5	**22**	**S6424/ Ax22**
15	15	8	10,5	15,5	5	19	51	16	45	15,4	1,2	20	M6	M8	M4	M5	4,6	**30**	**S6424/ Ax30**
20	20	10	13	15,5	5	24	63	23	55,5	17,9	2,6	25	M8	M10	M5	M6	7,1	**35**	**S6424/ Ax35**

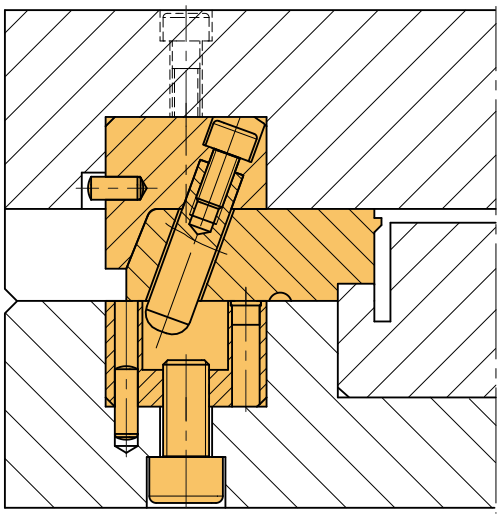

INFO

Schiebereinheit mit Säulenführung

ERMANNO BALZI

Das WEMA-Schiebersystem wurde speziell für Spritzgieß- und Presswerkzeuge entwickelt. Die Schieber werden über Säulen geführt, dadurch entfallen die sonst notwendigen Führungsleisten.
Besonders für kleine Werkzeuge ideal geeignet!

Besondere Merkmale:

- Platzsparender Einbau, da außenliegende Führungen entfallen.
- Schieberbreiten von 20 bis 220 mm.
- Enge Toleranzen ermöglichen präzise Schieberführung.
- Führungen sind Oberflächen beschichtet für hohe Standzeiten (auf Anfrage).
- Lange Schieberwege sind möglich.
- Schiebersysteme mit 1- oder 2-fach-Führung.
- Außen oder innen liegende Schiebersicherungen.
- Standardmäßiger Anschluss an Hydraulikzylinder.
- Vielseitig einsetzbares System.

Mold Slide Unit with Leader Pins

The WEMA-Mold Slide Units are specially designed for Injection- and compression molds. Since the slides are precisely guided by pillars, normally used outer guide bars are eliminated.
Particularly suitable for small molds!

Features:

- Recommended for space saving mounting, because external guides are not needed.
- Slide widths range from 20 up to 220 mm.
- Precise guiding of slides due to tight tolerances.
- Antifriction surface coating of guide pillars for long service life (on request).
- Extended slide strokes are possible.
- Slide units are available with either single or double guiding.
- Depending on design, internal or external slide retainers can be applied.
- Standardized connection to hydraulic cylinders.
- Versatile mold slide system.

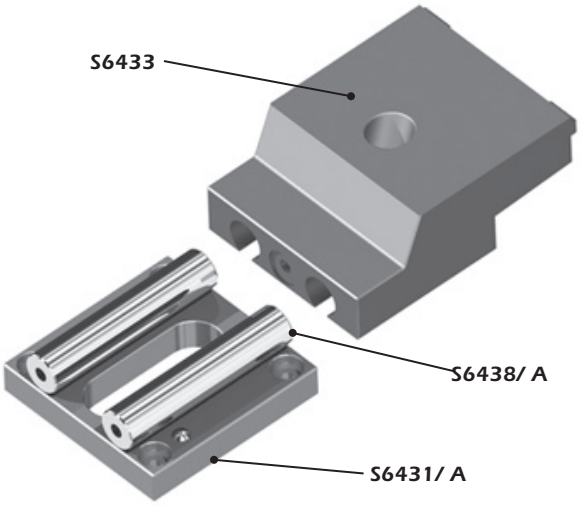

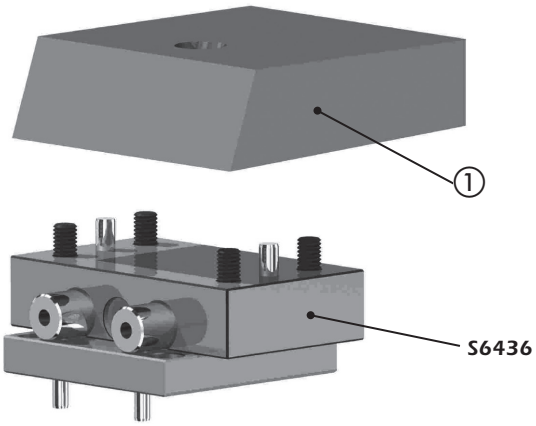

Konstruktiver Aufbau:

- Schieber **S6433** werden mit 1- oder 2-fach-Führung angeboten.
- Der Werkzeugmacher muss nur noch Verriegelungsschräge und formgebende Kontur einarbeiten. Grundplatte **S6431/ A** ist fertig bearbeitet mit engen Toleranzen und nitriert. Diese wird mit dem Werkzeug verschraubt und verstiftet.
- Führungssäulen **S6438/ A**, geschliffen und nitriert, sind mittels Schrauben und Stiften mit Grundplatte verbunden.
- Auch in verlängerter Ausführung verfügbar für außen liegende Schiebersicherung oder für längere Schieberwege. Gemäß den konstruktiven Vorgaben können diese abgelängt werden.
- Schiebergrundplatte **S6436** ist ebenfalls fertig bearbeitet. Wird verwendet, wenn Schieber ① nach eigenen Bedürfnissen (andere Maße oder Material) eingebaut werden.

Durch die präzise Führung über eingebaute Säulen werden seitliche Führungsleisten überflüssig. Ein großer Vorteil besonders bei kleinen Werkzeugen!

Basic characteristics:

- Slides **S6433** are available with single or double guiding.
- Mold maker only has to machine the locking angle and cavity contour. Guide plate **S6431/ A** is finished machined with tight tolerances and nitrided. It is screwed and doweled to the mold plate.
- Guide pillars **S6438/ A** are ground and nitrided, they are fixed to the guide plate by screws and dowels.
- Pillars also available as extended type for externally positioned slide retainer, also providing for longer slide ways. They can be shortened to suit design requirements.
- Slide carrier plate **S6436** is also finished machined. It is used in case that slides ① according to own design requirements (other sizes or material) have to be mounted.

The built-in guiding system makes lateral guide bars obsolete! A considerable advantage especially in small molds!

WEMA GmbH ▪ D-58515 Lüdenscheid ▪ Kalver Str. 28 ▪ Tel. 0 23 51 / 93 95 - 0 ▪ Fax 0 23 51 / 93 95 - 33 ▪ info@wema.de ▪ www.wema.de
[11/18]

INFO

Schiebereinheit mit Säulenführung
ERMANNO BALZI

Mold Slide Unit with Leader Pins

Anwendungshinweise:

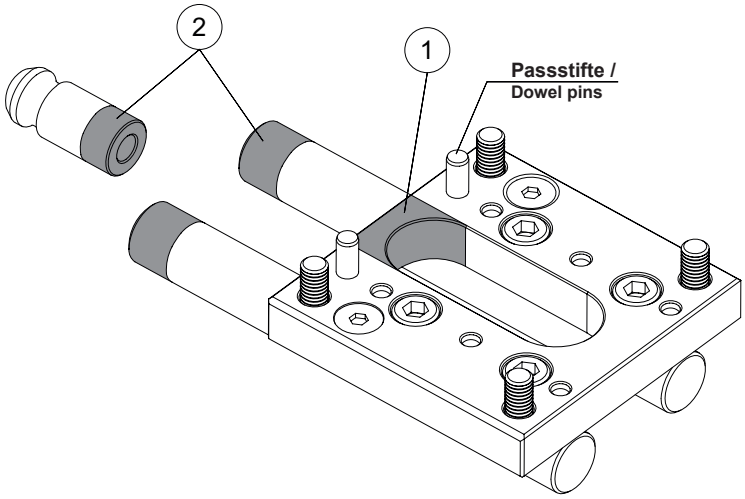

1) Wenn konstruktive Verhältnisse es erfordern, kann das Langloch in der Grundplatte der Schiebereinheit **S6431** entsprechend verändert werden (siehe ①).
Wichtig! In diesem Fall muss die Grundplatte der Schiebereinheit unbedingt mit **Passstiften** versehen werden, um in Abstimmung mit der Teilegeometrie eine einwandfreie Funktion des Schiebers gewährleisten zu können.

2) Die verlängerten Führungssäulen und der Sicherungsbolzen können je nach Bedarf gekürzt werden (siehe ②).

Application instructions:

1) If necessary it is possible to modify the slot of the sliding plate **S6431** (figure ①).
N.B.: in this case it is important to make use of the **dowel pins** to keep the geometry of the item and to guarantee the right working of the slide.

2) The extended cylindrical guides and the tang for slide retainer can be easily shortened as needed (figure ②).

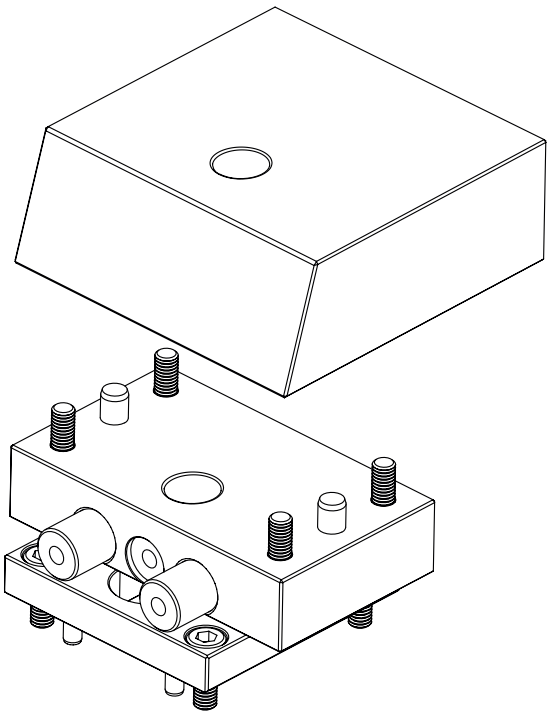

Die Schiebergrundplatten (**S6435** und **S6436**) verstehen sich als Trägerplatten für den Aufbau von Formschiebern, wenn auf Grund der Applikation keine Schieber (**S6432** oder **S6433**) eingesetzt werden können, oder ein anderes Material als von uns vorgesehen, verwendet werden soll.

The slide bar plates (**S6435** and **S6436**) are to be understood as carrier plates for the construction of slide bars, if due to the application no mold slides (**S6432** or **S6433**) can be used, or a material other than intended by us, should be used.

INFO

Schiebereinheit mit Säulenführung

ERMANNO BALZI

Mold Slide Unit with Leader Pins

Anwendungshinweise:

Application instructions:

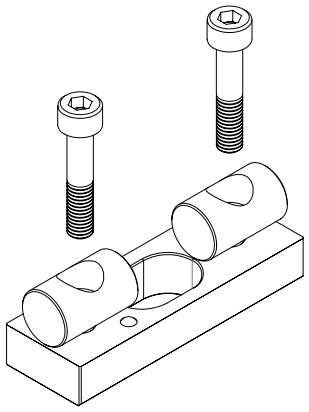

1) Bei Schiebereinheiten mit nur einer Führung werden die einzelnen Führungselemente über die Schiebergrundplatte direkt mit dem Werkzeugaufbau verschraubt.

1) The slides with the single guide are fixed on the Moldbase as shown in figure.

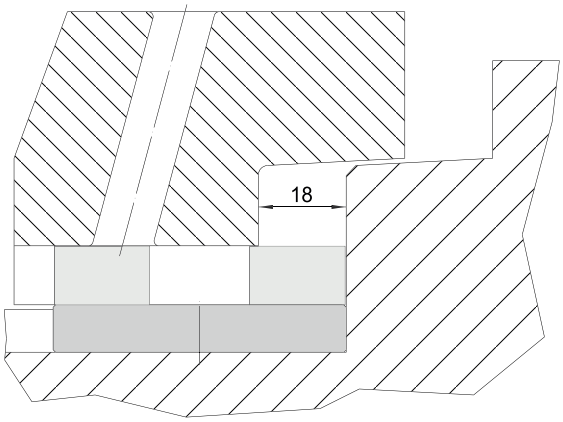

2) Es ist ratsam, diese Schiebereinheiten nur bis zu einem max. Schieberhub von 18 mm einzusetzen.

2) It is advisable to apply this slide for a maximum stroke of 18 mm.

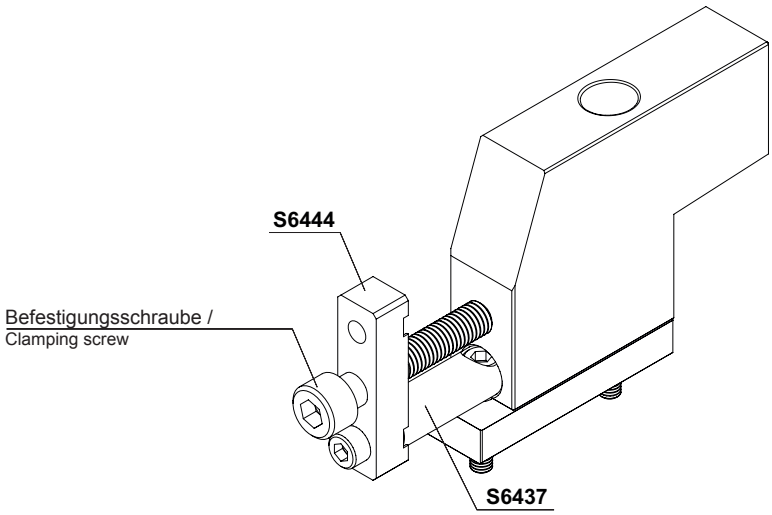

3) Die Tuschierleiste **S6444** kann zur Schieberendlagenjustage auch bei den Schiebereinheiten mit nur einer Führung verwendet werden.
Wichtig! Für diesen Fall kommt die Führungssäule **S6437** temporär zum Einsatz.

3) The flange for slide docking **S6444** can also be used to dock the slide with the single guide.
N.B.: for such use it is necessary to temporarily apply the extended cylindrical guide **S6437**.

WEMA GmbH ▪ D-58515 Lüdenscheid ▪ Kalver Str. 28 ▪ Tel. 0 23 51 / 93 95 - 0 ▪ Fax 0 23 51 / 93 95 - 33 ▪ info@wema.de ▪ www.wema.de
[11/18]

INFO

Schiebereinheit mit Säulenführung

ERMANNO BALZI

Mold Slide Unit with Leader Pins

Anwendungshinweise:

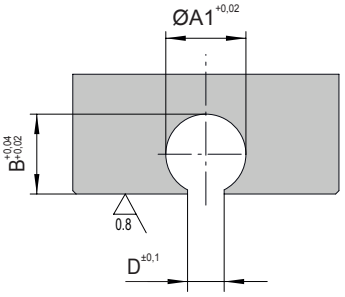

Application instructions:

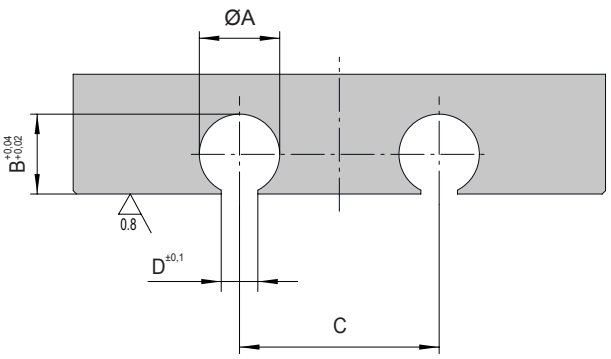

Type	A	A1	B	C	D
12	12,08 +0,02	12,04	12	30	5,5
20	20,10 +0,05	–	20	48	8,5
30	30,15 +0,05	–	30	64	10,5

Zur Eigenanfertigung von speziellen Schiebern oder Schiebergrundplatten müssen die Maßangaben unbedingt eingehalten werden.

For in-house manufacturing of special slides or slide baseplates, please observe the dimensions indicated in table above.

[11/18]

INFO

Schiebereinheit mit Säulenführung
ERMANNO BALZI

Mold Slide Unit with Leader Pins

Einzelteile für Schiebereinheiten:

Single components for mold slide units:

Schieber 1-fach-Führung / *Slide single guiding*

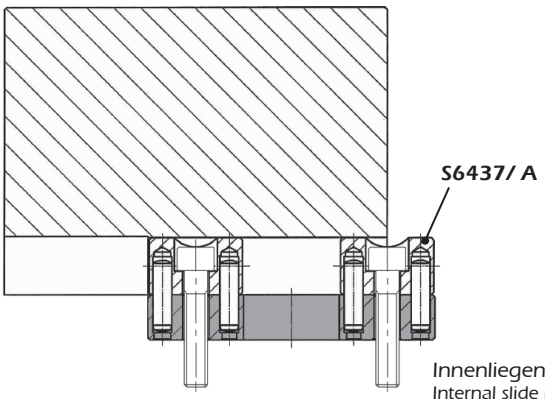

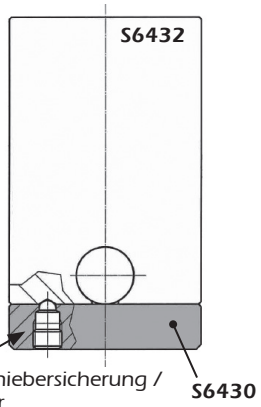

Schiebergrundplatte 1-fach-Führung /
Slide baseplate, single guiding

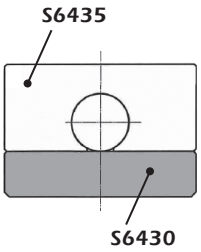

Schieber 2-fach-Führung / *Slide double guiding*

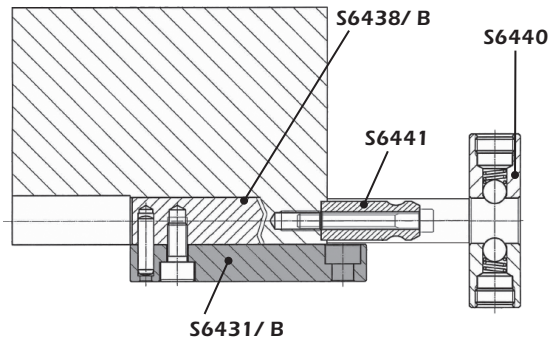

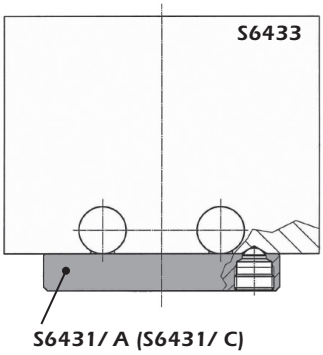

Schiebergrundplatte 2-fach-Führung /
Slide baseplate, double guiding

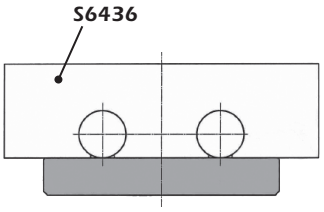

Tuschierleiste mit Schieber, 2-fach-Führung / *Spotting bracket, with slide double guiding*

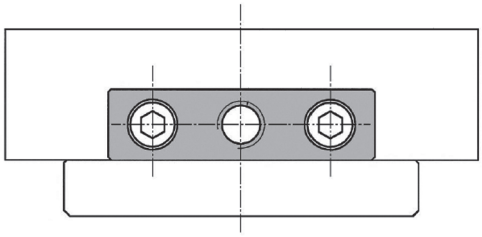

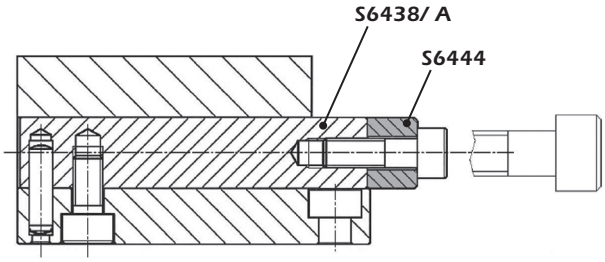

Zylinderflanschplatte zur Befestigung mit Hydraulikzylinder / *Hydraulic cylinder flange for mounting with hydralic cylinder*

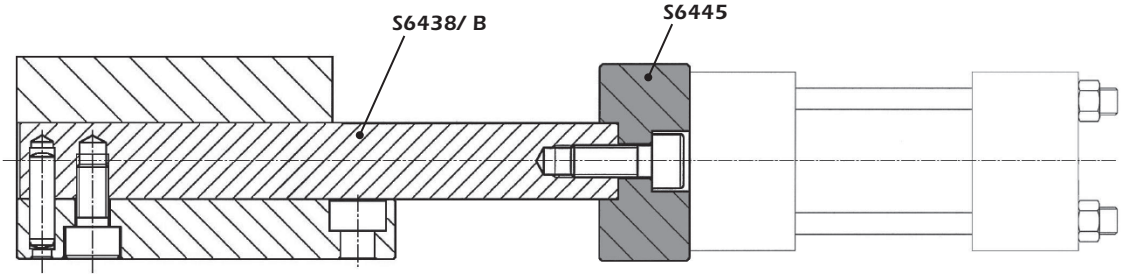

WEMA GmbH ▪ D-58515 Lüdenscheid ▪ Kalver Str. 28 ▪ Tel. 0 23 51 / 93 95 - 0 ▪ Fax 0 23 51 / 93 95 - 33 ▪ info@wema.de ▪ www.wema.de
[11/18]

INFO

Schiebereinheit mit Säulenführung
ERMANNO BALZI

Mold Slide Unit with Leader Pins

Stückliste: **Parts list:**

Best. Nr. / Order No.	Benennung	Designation	Mat.
S6430	Grundplatte,1-fach-Führung	Baseplate, single guiding	Werkzeugstahl / Toolsteel
S6431/A	Grundplatte,2-fach-Führung mit Sicherung	Baseplate, double guiding with retainer	Werkzeugstahl / Toolsteel
S6431/B	Grundplatte,2-fach-Führung ohne Sicherung	Baseplate, double guiding without retainer	Werkzeugstahl / Toolsteel
S6431/C	Grundplatte,2-fach-Führung, Rollensicherung	Baseplate, double guiding, roller retainer	Werkzeugstahl / Toolsteel
S6432	Schieber, 1-fach-Führung	Mold slide, single guiding	1.2312
S6433	Schieber, 2-fach-Führung	Mold slide, double guiding	1.2312
S6435	Schiebergrundplatte, 1-fach-Führung	Slide baseplate, single guiding	1.2311
S6436	Schiebergrundplatte, 2-fach-Führung	Slide baseplate, double guiding	1.2311
S6437/A	Führungssäule, 1-fach	Guide pillar, single guiding	1.7225
S6437/B	Führungssäule,lang, 1-fach	Guide pillar, long design, single guiding	1.7225
S6438/A	Führungssäule, 2-fach	Guide pillar, double guiding	1.7225
S6438/B	Führungssäule, lang, 2-fach	Guide pillar, long design, double guiding	1.7225
S6440	Schiebersicherung, außenliegend	Slide retainer, external	1.7225
S6441	Sicherungsbolzen	Retaining bolt	1.7225
S6444	Tuschierleiste	Spotting bracket	1.1191
S6445	Zylinderflanschplatte	Hydraulic cylinder flange	1.1191

Grundplatte für Schiebereinheit, 1-fach-Führung ERMANNO BALZI

Baseplate for Mold Slide Unit, Single Guiding

S6430/ . . .

Mat./Härte: Werkzeugstahl / 430 HV0.5
Nitriertiefe: 0,3 mm

Mat./Hardness: Toolsteel / 430 HV0.5
Nitriding depth: 0,3 mm

Schrauben, Zylinderstifte und federnde Druckstücke gehören zum Lieferumfang.

Screws, dowels and spring plungers are included in delivery.

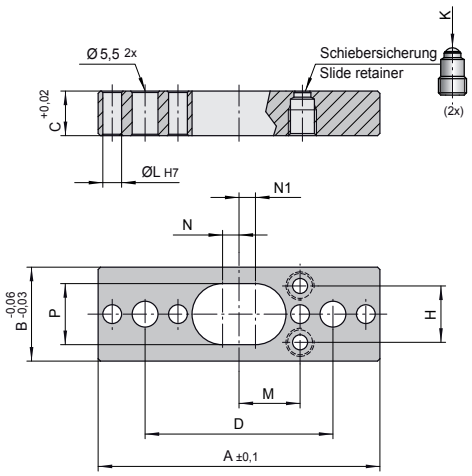

D	H	K [kg]	L	M	N	N1	P	A	B	C	Best. Nr. / Order No.
40	12	2	4	13	3,5	3,5	13	**60**	**20**	**9,5**	**S6430/ 60x20x9,5**
40	24	5	4	13	3,5	3,5	13	**60**	**40**	**9,5**	**S6430/ 60x40x9,5**
K = max. Haltekraft/ max. holding power											

S6430/ ... wird auf Wunsch auch mit Oberflächenbeschichtung geliefert.

On request **S6430/ ...** can be supplied with surface coating.

Grundplatte für Schiebereinheit, 2-fach-Führung (ERMANNO BALZI)

Baseplate for Mold Slide Unit, Double Guiding

S6431/ A / . . . mit Schiebersicherung / with retainer

Mat./Härte: Werkzeugstahl / 430 HV0.5
Nitriertiefe: 0,3 mm

Mat./Hardness: Toolsteel / 430 HV0.5
Nitriding depth: 0,3 mm

Schrauben, Zylinderstifte und federnde Druckstücke gehören zum Lieferumfang.

Screws, dowels and spring plungers are included in delivery.

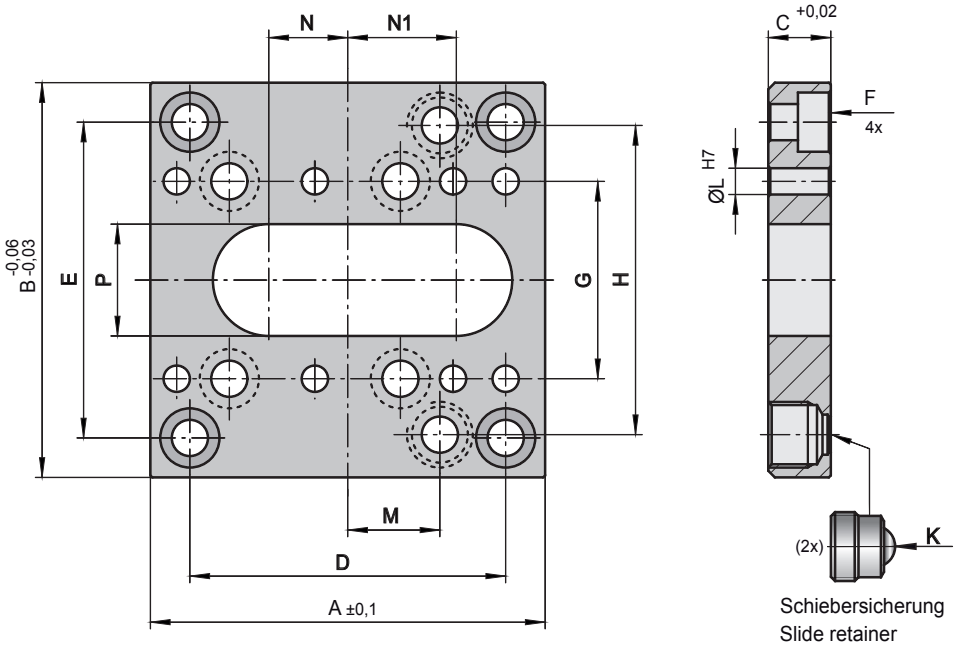

Schiebersicherung
Slide retainer

D	E	F	G	H	K [kg]	L	M	N	N1	P	Type	A	B	C	Best. Nr. / Order No.
48	48	M5	30	47	2	4	14	12	16,5	17	A	60	60	9,5	S6431/A/ 60x 60x9,5
48	68	M5	30	52	5	4	14	12	16,5	17	A	60	80	9,5	S6431/A/ 60x 80x9,5
48	80	M5	30	60	5	4	14	12	16,5	17	A	60	100	9,5	S6431/A/ 60x100x9,5
K = max. Haltekraft/ max. holding power															

S6431/ A / ... wird auf Wunsch auch mit Oberflächenbeschichtung geliefert.

On request **S6431/ A / ...** can be supplied with surface coating.

WEMA GmbH ▪ D-58515 Lüdenscheid ▪ Kalver Str. 28 ▪ Tel. 0 23 51 / 93 95 - 0 ▪ Fax 0 23 51 / 93 95 - 33 ▪ info@wema.de ▪ www.wema.de

Grundplatte für Schiebereinheit, 2-fach-Führung ERMANNO BALZI

Baseplate for Mold Slide Unit, Double Guiding

S6431/ B / . . . ohne Schiebersicherung / without retainer

Mat./Härte: Werkzeugstahl / 430 HV0.5
Nitriertiefe: 0,3 mm

Mat./Hardness: Toolsteel / 430 HV0.5
Nitriding depth: 0,3 mm

Schrauben, Zylinderstifte und federnde Druckstücke gehören zum Lieferumfang.

Screws, dowels and spring plungers are included in delivery.

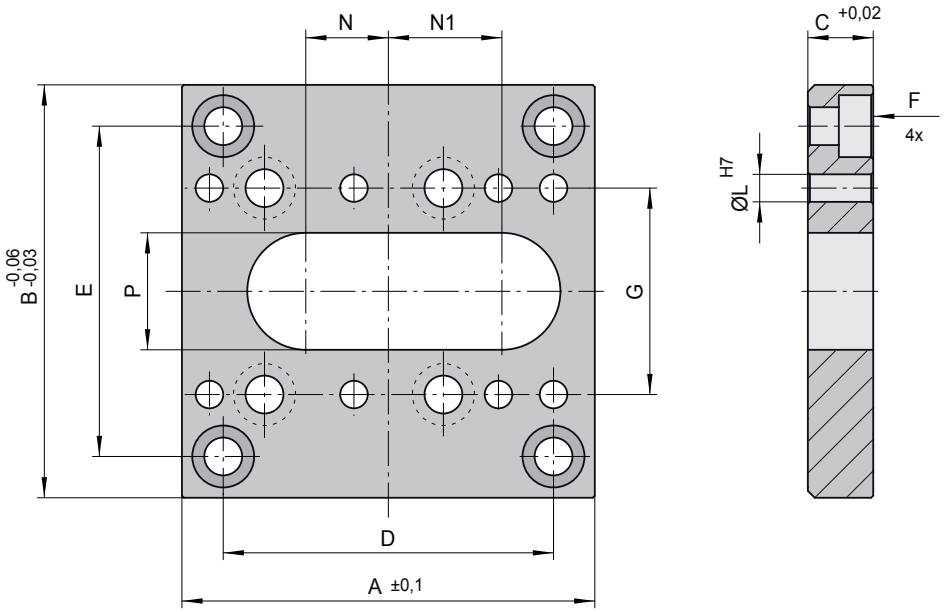

D	E	F	G	L	N	N1	P	Type	A	B	C	Best. Nr. / Order No.
80	82	M8	48	8	23,5	27	27	**B**	**100**	**100**	**11,5**	**S6431/B/ 100x100x11,5**
80	90	M8	48	8	23,5	27	27	**B**	**100**	**120**	**11,5**	**S6431/B/ 100x120x11,5**
80	100	M8	48	8	23,5	27	27	**B**	**100**	**140**	**11,5**	**S6431/B/ 100x140x11,5**
80	110	M8	48	8	23,5	27	27	**B**	**100**	**160**	**11,5**	**S6431/B/ 100x160x11,5**
120	120	M10	64	10	45	49	34	**B**	**150**	**160**	**14,5**	**S6431/B/ 150x160x14,5**
120	120	M10	64	10	45	49	34	**B**	**150**	**180**	**14,5**	**S6431/B/ 150x180x14,5**
120	140	M10	64	10	45	49	34	**B**	**150**	**200**	**14,5**	**S6431/B/ 150x200x14,5**

S6431/ B / ... wird auf Wunsch auch mit Oberflächenbeschichtung geliefert.

On request **S6431/ B / ...** can be supplied with surface coating.

Grundplatte für Schiebereinheit, 2-fach-Führung ERMANNO BALZI

Baseplate for Mold Slide Unit, Double Guiding

S6431/ C / . . . mit Rollensicherung / with roller retainer

Mat./Härte: Werkzeugstahl / 430 HV0.5
Nitriertiefe: 0,3 mm

Mat./Hardness: Toolsteel / 430 HV0.5
Nitriding depth: 0,3 mm

Schrauben, Zylinderstifte und federnde Druckstücke gehören zum Lieferumfang.

Screws, dowels and spring plungers are included in delivery.

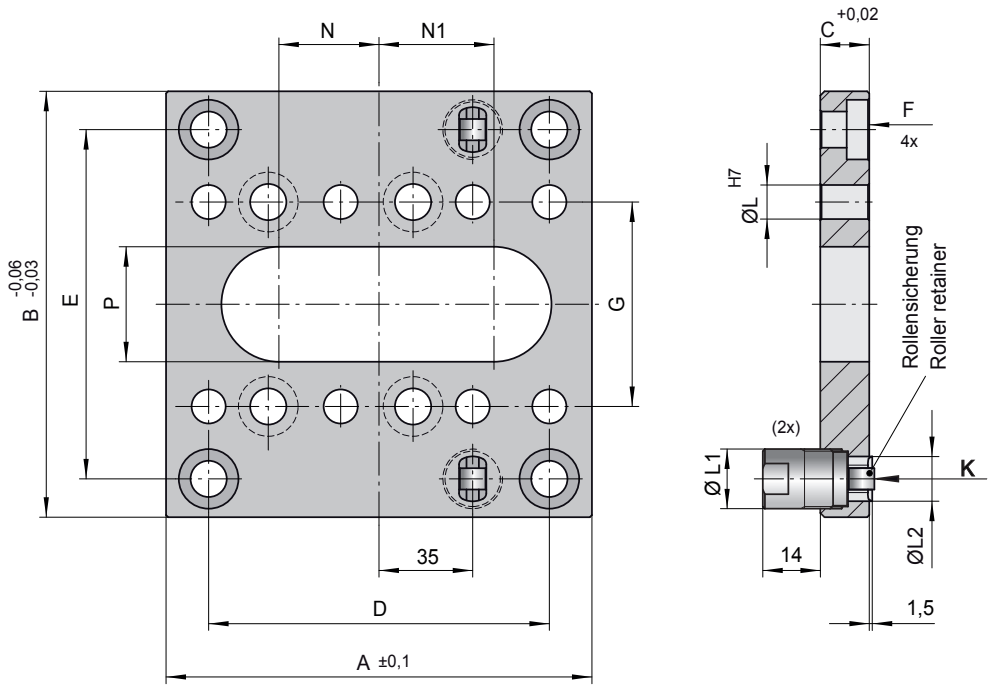

D	E	F	H	G	K [kg]	L	L1	L2	N	N1	N2	P	A	B	C	Best. Nr. / Order No.
80	82	M8	1	48	20	8	14	10,5	23,5	27	22	27	**100**	**100**	**11,5**	**S6431/C/ 100x100x11,5**
80	90	M8	1	48	20	8	14	10,5	23,5	27	22	27	**100**	**120**	**11,5**	**S6431/C/ 100x120x11,5**
80	100	M8	1	48	20	8	14	10,5	23,5	27	22	27	**100**	**140**	**11,5**	**S6431/C/ 100x140x11,5**
80	110	M8	1	48	20	8	14	10,5	23,5	27	22	27	**100**	**160**	**11,5**	**S6431/C/ 100x160x11,5**
120	120	M10	1,5	64	40	10	16	12,5	45	49	35	34	**150**	**160**	**14,5**	**S6431/C/ 150x160x14,5**
120	120	M10	1,5	64	40	10	16	12,5	45	49	35	34	**150**	**180**	**14,5**	**S6431/C/ 150x180x14,5**
120	140	M10	1,5	64	40	10	16	12,5	45	49	35	34	**150**	**200**	**14,5**	**S6431/C/ 150x200x14,5**

K = max. Haltekraft/ max. holding power

S6431/ C / ... wird auf Wunsch auch mit Oberflächenbeschichtung geliefert.

On request **S6431/ C / ...** can be supplied with surface coating.

WEMA GmbH ▪ D-58515 Lüdenscheid ▪ Kalver Str. 28 ▪ Tel. 0 23 51 / 93 95 - 0 ▪ Fax 0 23 51 / 93 95 - 33 ▪ info@wema.de ▪ www.wema.de
[11/18]

Schieber für Schiebereinheit, 1-fach-Führung ERMANNO BALZI

Mold Slide for Mold Slide Unit, Single Guiding

S6432/ . . .

Mat./Härte: 1.2311 / max. 1000 + 100 N/mm²
Hub: max. 18 mm

Mat./Hardness: 1.2311 / max. 1000 + 100 N/mm²
Stroke: max. 18 mm

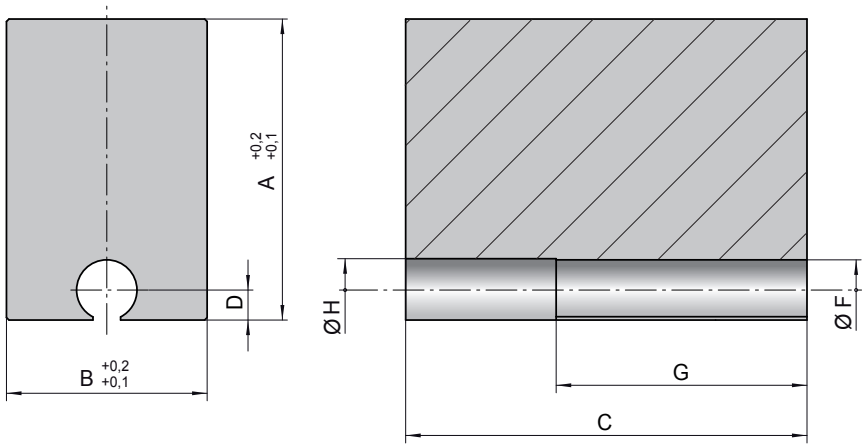

D	F	G	H	A	B	C	Best. Nr. / Order No.
6	12	50	12,5	**60**	**20**	**80**	**S6432/ 60x20x80**
6	12	50	12,5	**60**	**40**	**80**	**S6432/ 60x40x80**
6	12	50	12,5	**60**	**60**	**80**	**S6432/ 60x60x80**

Schieber für Schiebereinheit, 2-fach-Führung ERMANNO BALZI

Mold Slide for Mold Slide Unit, Double Guiding

S6433/ . . .

Mat./Härte: 1.2312 / max. 1100 N/mm²

Mat./Hardness: 1.2312 / max. 1100 N/mm²

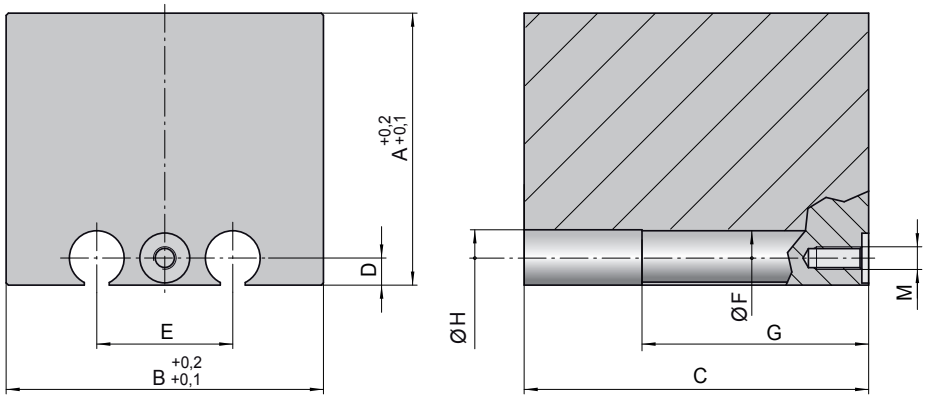

D	E	F	G	H	M	A	B	C	Best. Nr. / Order No.
6	30	12	50	12,5	M5	**60**	**80**	**80**	**S6433/ 60x 80x80**
6	30	12	50	12,5	M5	**60**	**100**	**80**	**S6433/ 60x100x80**
6	30	12	50	12,5	M5	**60**	**120**	**80**	**S6433/ 60x120x80**

Bei Bedarf kann die Schieberbreite „B" von beiden Seiten gleichmäßig verringert werden.

If required, the width „B" can be reduced evenly from both sides.

Schiebergrundplatte für Schiebereinheit, 1-fach-Führung (ERMANNO BALZI)

Slide Baseplate for Mold Slide Unit, Single Guiding

S6435/ . . .

Mat./Härte: 1.2311 / 1000 + 100 N/mm²

Mat./Hardness: 1.2311 / 1000 + 100 N/mm²

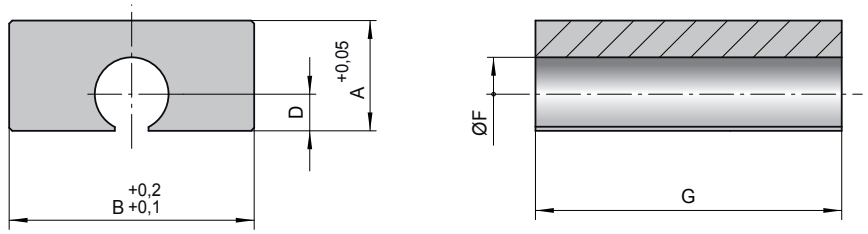

D	F	A	B	G	Best. Nr. / Order No.
6	12	**18**	**40**	**48**	**S6435/ 18x40x48**
6	12	**18**	**60**	**48**	**S6435/ 18x60x48**

Schiebergrundplatte für Schiebereinheit, 2-fach-Führung (ERMANNO BALZI)

Slide Baseplate for Mold Slide Unit, Double Guiding

S6436/ . . .

Mat./Härte: 1.2311 / 1000 + 100 N/mm²

Mat./Hardness: 1.2311 / 1000 + 100 N/mm²

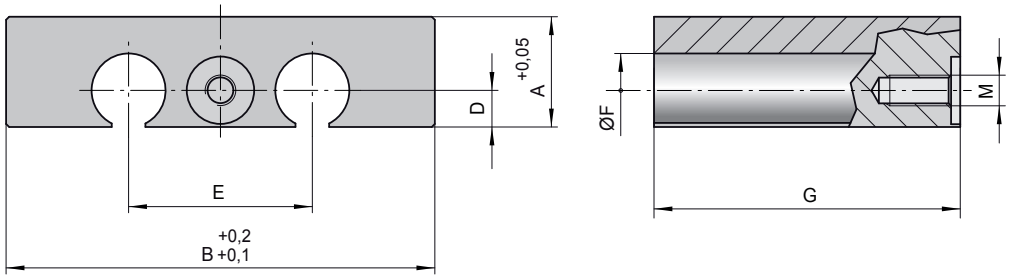

D	E	F	M	A	B	G	Best. Nr. / Order No.
6	30	12	M5	**18**	**80**	**48**	**S6436/ 18x 80x 48**
					100		**S6436/ 18x100x 48**
					120		**S6436/ 18x120x 48**
10	48	20	M8	**28**	**120**	**78**	**S6436/ 28x120x 78**
					140		**S6436/ 28x140x 78**
					160		**S6436/ 28x160x 78**
					180		**S6436/ 28x180x 78**
15	64	30	M10	**48**	**180**	**118**	**S6436/ 48x180x118**
					200		**S6436/ 48x200x118**
					220		**S6436/ 48x220x118**

Bei Bedarf kann die Schieberbreite „B" von beiden Seiten gleichmäßig verringert werden.

If required, the width „B" can be reduced evenly from both sides.

WEMA GmbH ▪ D-58515 Lüdenscheid ▪ Kalver Str. 28 ▪ Tel. 0 23 51 / 93 95 - 0 ▪ Fax 0 23 51 / 93 95 - 33 ▪ info@wema.de ▪ www.wema.de
[11/18]

Führungssäule für Schiebereinheit, 1-fach-Führung (ERMANNO BALZI)

Guide Pillar for Mold Slide Unit, Single Guiding

S6437/ . . .

Mat./Härte: 1.7225 / 670 HV0.5
Nitriertiefe: 0,3 mm

Mat./Hardness: 1.7225 / 670 HV0.5
Nitriding depth: 0,3 mm

Die Säule, Type B, wird nur zum Tuschieren des Schiebers verwendet.

The type B guide pillar is only used for slide spotting.

Type A

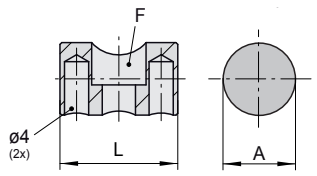

Type B

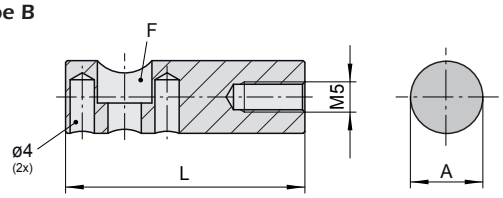

F	Type	A	L	Best. Nr. / Order No.
M5	**A**	**12**	**20**	**S6437/ A / 12x20**
M5	**B**	**12**	**40**	**S6437/ B / 12x40**

Führungssäule für Schiebereinheit, 2-fach-Führung (ERMANNO BALZI)

Guide Pillar for Mold Slide Unit, Double Guiding

S6438/ . . .

Mat./Härte: 1.7225 / 670 HV0.5
Nitriertiefe: 0,3 mm

Mat./Hardness: 1.7225 / 670 HV0.5
Nitriding depth: 0,3 mm

Type A

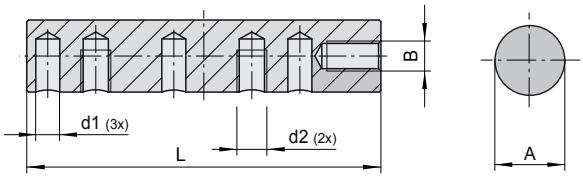

Type B

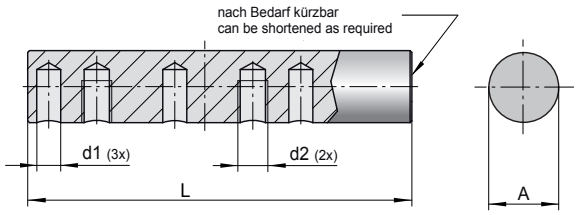

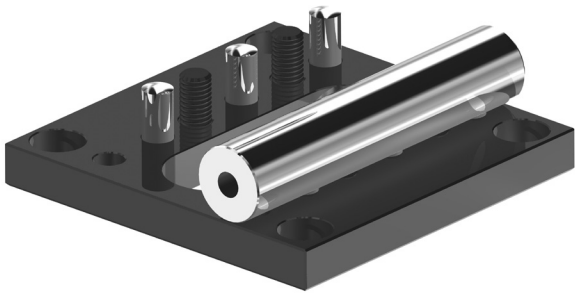

d1	d2	B	Type	A	L	Best. Nr. / Order No.
4	M5	M5	**A**	**12**	**60**	**S6438/A/ 12x 60**
8	M8	M8	**A**	**20**	**100**	**S6438/A/ 20x100**
10	M10	M10	**A**	**30**	**150**	**S6438/A/ 30x150**
4	M5	–	**B**	**12**	**100**	**S6438/B/ 12x100**
8	M8	–	**B**	**20**	**160**	**S6438/B/ 20x160**
10	M10	–	**B**	**30**	**250**	**S6438/B/ 30x250**

Schiebersicherung, außenliegend, für Schiebereinheit ERMANNO BALZI

Slide Retainer, External, for Mold Slide Unit

S6440/ . . .

Mat./Härte: 1.7225 / 800 N/mm²
Nitriertiefe: 0,1 mm

Mat./Hardness: 1.7225 / 800 N/mm²
Nitriding depth: 0,1 mm

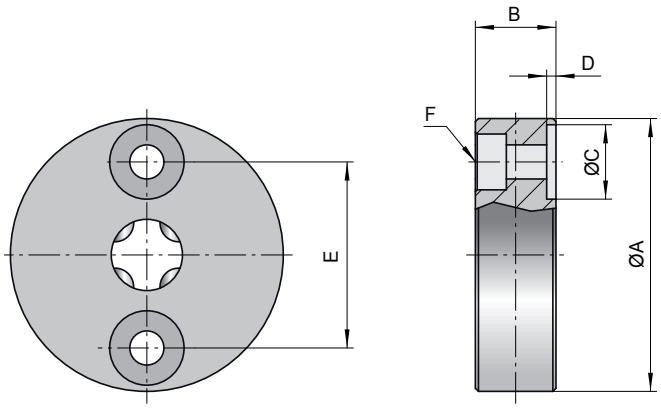

C	D	E	F	K [kg]	A	B	Best. Nr. / Order No.
12	1,5	30	M5	10	**44**	**13**	**S6440/ 44x13**
20	2	48	M8	20	**74**	**18**	**S6440/ 74x18**
30	2,5	64	M10	40	**99**	**20**	**S6440/ 99x20**
K = max. Haltekraft/ max. holding power							

Sicherungsbolzen für Schiebereinheit ERMANNO BALZI

Retaining Bolt for Mold Slide Unit

S6441/ . . .

Mat./Härte: 1.7225 / 670 HV0.5
Nitriertiefe: 0,3 mm

Mat./Hardness: 1.7225 / 670 HV0.5
Nitriding depth: 0,3 mm

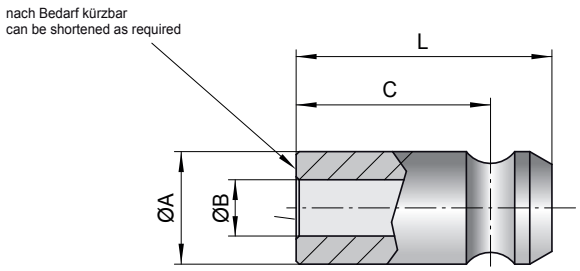

B	C	A	L	Best. Nr. / Order No.
5,5	19	**11**	**25**	**S6441/ 11x25**
8,5	32	**17**	**42**	**S6441/ 17x42**
10,5	49,5	**24**	**62,5**	**S6441/ 24x62,5**

WEMA GmbH ▪ D-58515 Lüdenscheid ▪ Kalver Str. 28 ▪ Tel. 0 23 51 / 93 95 - 0 ▪ Fax 0 23 51 / 93 95 - 33 ▪ info@wema.de ▪ www.wema.de
[11/18]

Tuschierleiste für Schieberendlagenjustage
ERMANNO BALZI

Spotting Bracket for Adjusting of Slide Final Position

S6444/ . . .

Mat./Härte: 1.1191 / 750 N/mm²
Nitriertiefe: 0,1 mm

Mat./Hardness: 1.1191 / 750 N/mm²
Nitriding depth: 0,1 mm

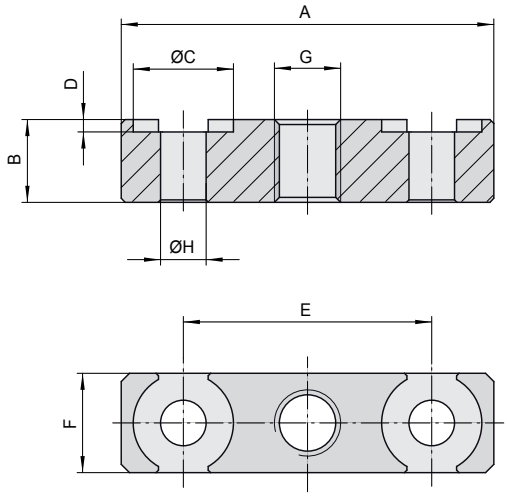

D	E	F	G	H	A	B	C	Best. Nr. / Order No.
1,5	30	12	M8	5,5	**45**	**10**	**12**	**S6444/ 45x10x12**
2	48	20	M10	8,5	**75**	**15**	**20**	**S6444/ 75x15x20**
2,5	64	30	M12	10,5	**100**	**20**	**30**	**S6444/ 100x20x30**

Zylinderflanschplatte
ERMANNO BALZI

Hydraulic Cylinder Flange

S6445/ . . .

Mat./Härte: 1.1191 / 750 N/mm²

Mat./Hardness: 1.1191 / 750 N/mm²

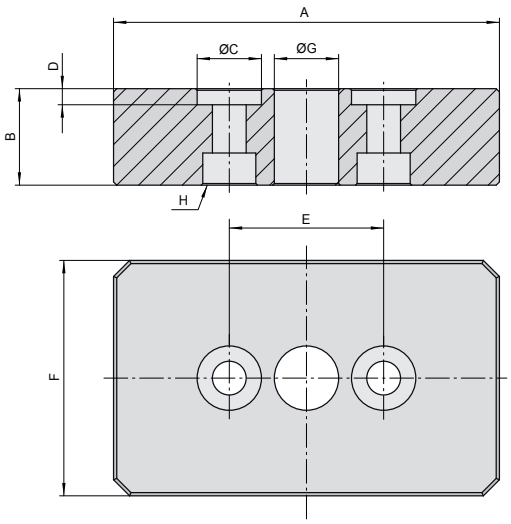

C	D	E	G	H	A	F	B	Best. Nr. / Order No.
20	5	48	20	M10	**120**	**80**	**30**	**S6445/ 120x80x30**
30	6	64	20	M12	**150**	**90**	**40**	**S6445/ 150x90x40**

INFO

Verriegelungszylinder

Positive Locking Cylinder

S6450/ . . .

- Hohe Belastbarkeit durch doppelwirkende konische Verriegelung.
- Große Verriegelungsflächen garantieren lange Lebensdauer.
- Die Kolbenstange kann vorgespannt werden, siehe Maß V.
- Für Kernzüge und Schieberfunktionen einsetzbar.
- Temperaturbeständig bis 180 °C, mit Endlagenabfrage 120 °C.
- Momentfreie Kolbenstangemontage mittels Befestigungsklauen möglich (außer **S6450/ 16x20**).
- Hublängenbegrenzung und Endlagenabfrage nach Wunsch.

- Withstands extremely heavy loading thanks to double-interlocking action.
- Large locking surfaces guarantee a long service life.
- Useable for core pullers and mold slides in injection molds.
- Withstands temperatures up to180 °C and with switches up to 120 °C.
- Torque-free piston rod installation with anti torque clamps (except for **S6450/ 16x20**).
- Stroke limitation and 1 or 2 end position switches can be supplied on request.

Einbauhinweise:

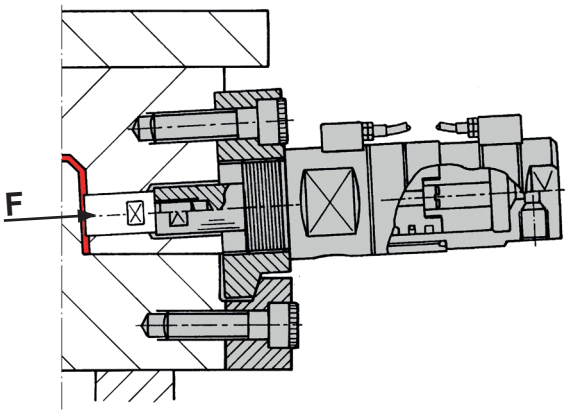

1. Die Dicke der Montageplatte wird reduziert, so dass der Hydraulikanschluss in die gewünschte Position gedreht werden kann.
2. Verringere jetzt die Montageplatte auf der Gegenseite bis die l2- Länge erreicht ist.
3. Verwende hochfeste Schrauben in der Nähe des Zylinders, siehe D7.
4. Für Schieberfunktionen sollte die größtmöglichste Zylindergröße gewählt werden.
5. Einseitig befestigte Zylinder müssen mit einer Gegenstütze von der anderen Formseite gesichert werden.

Mounting instructions:

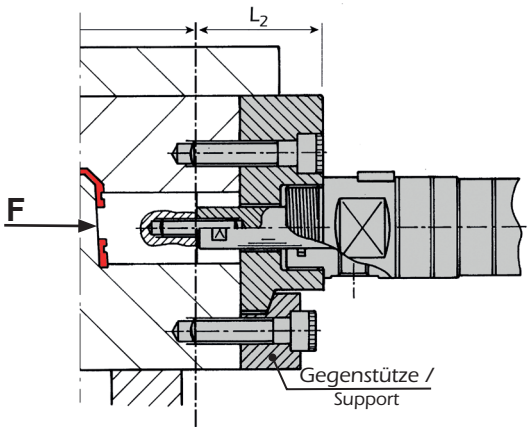

1. Mounting plate thickness is reduced until the hydraulic connection can be turned to the desired position.
2. Now reduce mounting plate thickness at the other side until the l2-length is reached.
3. Use heavy screws close to the cylinder, see D7.
4. The largest possible cylinder size should be selected for the reversing function.
5. The one-sided mounted cylinder must be assembled with a support from the other moldside.

WEMA GmbH ▪ D-58515 Lüdenscheid ▪ Kalver Str. 28 ▪ Tel. 0 23 51 / 93 95 - 0 ▪ Fax 0 23 51 / 93 95 - 33 ▪ info@wema.de ▪ www.wema.de
[11/18]

S6450/ . . .

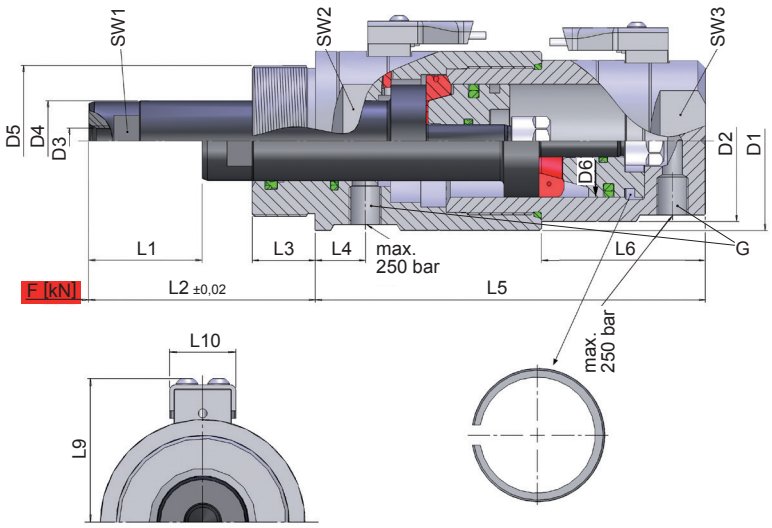

D1	D2	D3	D5	D6	L2	L3	L4	L5	L6	L9	L10	G	SW1	SW2	SW3	D4	L1	Best. Nr. / Order No.
38	36	M8	M30x1,5	24	45	15	12	90	30	34	12	1/8"	12	30	30	**16**	**20**	**S6450/ 16x 20**
					65			110	50								**40**	**S6450/ 16x 40**
48	46	M8	M40x1,5	30	60	18	14	115	47	39	20	1/4"	14	38	41	**20**	**30**	**S6450/ 20x 30**
					90			145	77								**60**	**S6450/ 20x 60**
57	53	M10	M48x1,5	36	70	20	15	125	51	43	20	1/4"	18	46	41	**25**	**35**	**S6450/ 25x 35**
					105			160	86								**70**	**S6450/ 25x 70**
71	64	M12	M60x1,5	45	90	25	20	155	65	48	20	1/4"	24	55	50	**32**	**45**	**S6450/ 32x 45**
					135			200	110								**90**	**S6450/ 32x 90**
87	79	M16	M75x1,5	56	105	32	24	185	71	57	20	3/8"	32	75	65	**42**	**50**	**S6450/ 42x 50**
					155			235	121								**100**	**S6450/ 42x100**
110	98	M16	M95x2	71	130	42	26	216	78	67	20	3/8"	41	90	80	**50**	**60**	**S6450/ 50x 60**
					190			276	138								**120**	**S6450/ 50x120**
129	114	M20	M110x2	84	155	50	36	260	100	39	20	1/2"	50	110	95	**60**	**75**	**S6450/ 60x 75**
					230			335	175								**150**	**S6450/ 60x150**

Achtung!
Die Schlüsselweite SW3 darf nicht zur Montage oder Demontage des Zylinders verwendet werden.

Note!
Using key grip SW3 is NOT allowed when assembling.

Richtlinie für Zylinderauslegung:
F [kN] = P [bar] x A [cm²] x 0,01

A = Fläche
PH = Hydraulikdruck
V = Vorspannung
F = Kraft
FR = Rückzugskraft
FV = Kraft unter Vorspannung

Guideline for cylinder selection:
F [kN] = P [bar] x A [cm²] x 0,01

A = Area
PH = Hydraulic pressure
V = Preload
F = Force
FR = Pull-back force
FV = Force under preload

F [kN] (PH = 120 - 250 bar)	FV [kN] (PH = 160 bar)	FR [kN] (PH = 160 bar)	V [mm] (PH = 160 bar)	Best. Nr. / Order No.
60	35	4	0,12	**S6450/ 16x 20**
			0,20	**S6450/ 16x 40**
100	50	6	0,12	**S6450/ 20x 30**
			0,20	**S6450/ 20x 60**
130	65	8	0,08	**S6450/ 25x 35**
			0,10	**S6450/ 25x 70**
200	110	12	0,12	**S6450/ 32x 45**
			0,15	**S6450/ 32x 90**
280	160	17	0,10	**S6450/ 42x 50**
			0,15	**S6450/ 42x100**
500	300	32	0,20	**S6450/ 50x 60**
			0,25	**S6450/ 50x120**
700	400	43	0,20	**S6450/ 60x 75**
			0,25	**S6450/ 60x150**

Befestigungsklauen
für Verriegelungszylinder

Anti Torque Clamps
for Positive Locking Cylinder

S6451/ . . .

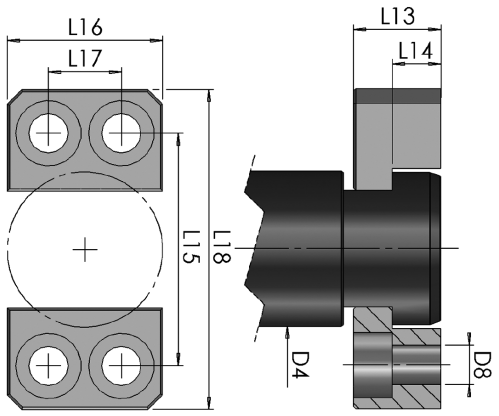

für/for	D4	D8	L13	L14	L15	L16	L17	L18	Best. Nr. / Order No.
S6450/ 20x30/60	20	5,1	11	6	32	21	10	46	**S6451/ 20**
S6450/ 25x35/70	25	6,1	14	8	38	26	12	52	**S6451/ 25**
S6450/ 32x45/90	32	8,1	18	10	48	32	15	66	**S6451/ 32**
S6450/ 42x50/100	42	8,1	22	12	58	36	18	78	**S6451/ 42**
S6450/ 50x60/120	50	10	27	14	67	42	20	91	**S6451/ 50**
S6450/ 60x75/150	60	10	27	14	76	42	20	100	**S6451/ 60**

Montageplatte

Mounting Plate

S6452/ . . .

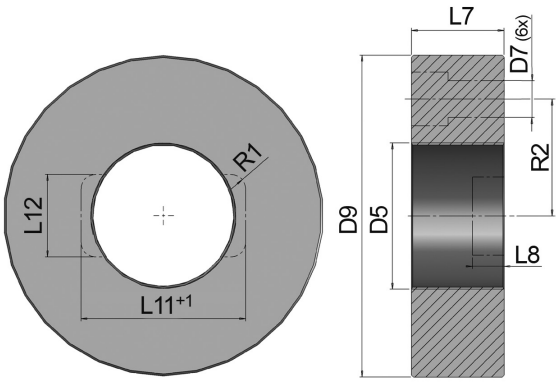

für/for	D5	D7	D9	L7	L8	L11	L12	R1	R2	Best. Nr. / Order No.
S6450/ 16x20/40	M30x1,5	8,5	82	22	-	-	-	-	28	**S6452/ 16**
S6450/ 20x30/30	M40x1,5	11	102	28	11	48	23	4	35	**S6452/ 20**
S6450/ 25x35/70	M48x1,5	13	112	32	13	54	28	5	40	**S6452/ 25**
S6450/ 32x45/90	M60x1,5	15	132	38		68	34	6	48	**S6452/ 32**
S6450/ 42x50/100	M75x1,5	17	160	46	15	80	38	7	58	**S6452/ 42**
S6450/ 50x60/120	M95x2	21	200	54	13	95	46	7	74	**S6452/ 50**
S6450/ 60x75/150	M110x2	25	238	64	-	-	-	-	86	**S6452/ 60**

WEMA GmbH ▪ D-58515 Lüdenscheid ▪ Kalver Str. 28 ▪ Tel. 0 23 51 / 93 95 - 0 ▪ Fax 0 23 51 / 93 95 - 33 ▪ info@wema.de ▪ www.wema.de
[11/18]

Verriegelungszylinder
ERMANNO BALZI

Locking Cylinder

S6455/ 1 (Betrieb mit Öl / Operation with oil)

S6455/ 2 (Betrieb mit Luft / Operation with air)

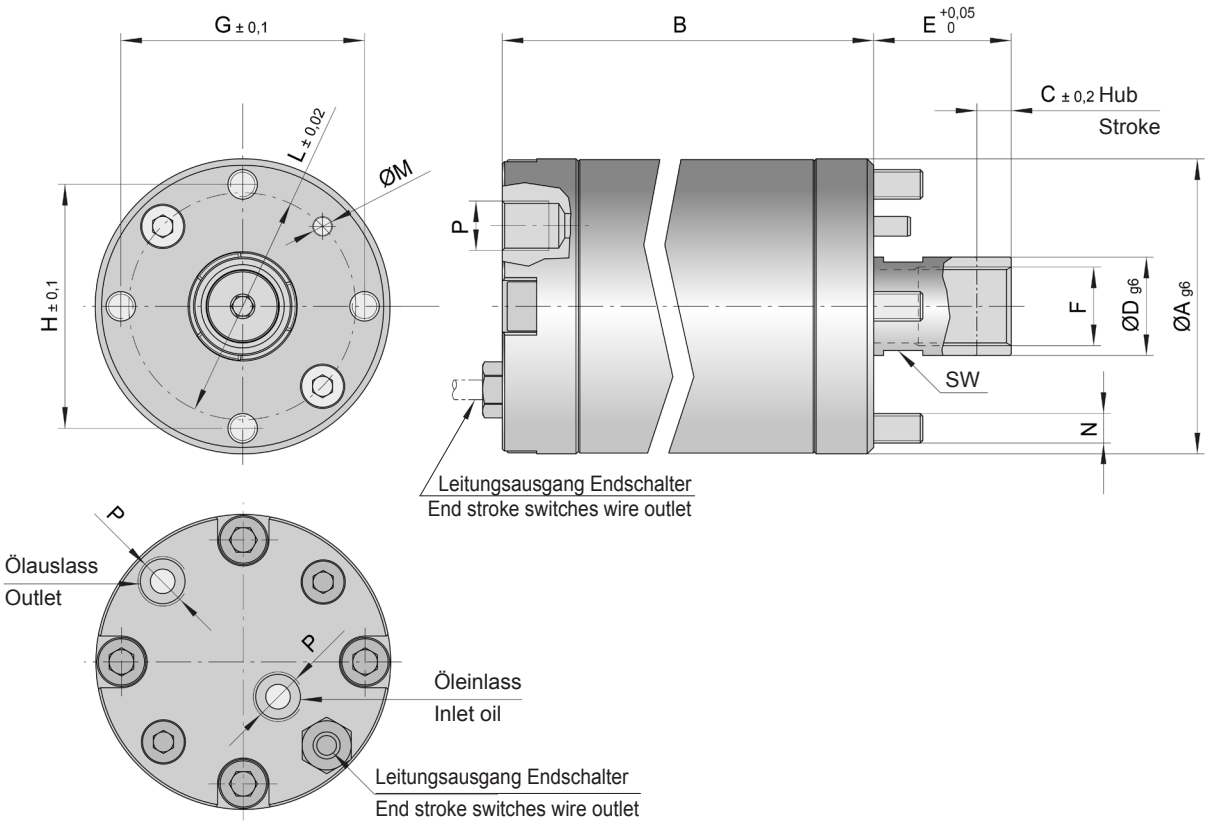

A	B	C	D	E	F	G	H	L	M	N	P	SW	Best. Nr. / Order No.
60	97	7	20	28	M16x1	49,6	49,6	46	4	M6	1/8"	18	**S6455/ 1**
60	97	7	20	28	M16x1	49,6	49,6	46	4	M6	1/8"	18	**S6455/ 2**

Eigenschaften:
- Mechanisches Verriegelungssystem.
- Betrieb mit Öl oder Luft möglich.
- Kolbenstange rotationsgesichert.
- Kalibrierung möglich.
- Fixierung der Einbaulage.
- Einfacher Ein- und Ausbau.
- Induktive Endlagenabfrage.
- Kompaktes Design, geringer Platzbedarf.

Characteristics:
- Mechanical locking system.
- Can work with both air and oil.
- Rod orientated against rotation.
- Possibility of adjustment.
- Pin for cylinder orientation.
- Easy to assembly and disassembly.
- Internal inductive end stroke switches.
- Compact design.

S6455/ 1, S6455/ 2

Technische Hinweise:

Betrieb mit Öl 80 bar / Operation with oil 80 bar		Verriegelungskraft / Locking static force	$T_{max.}$ mit Endschalter / with end stroke switches	$T_{max.}$ ohne Endschalter / without end stroke switches	**Best. Nr. / Order No.**
Schubkraft / Push	Zugkraft / Pull				
750 kg	650 kg	800 kg	70 °C	110 °C	**S6455/ 1**

Betrieb mit Luft 6 bar / Operation with air 6 bar		Betrieb mit Luft 12 bar / Operation with air 12 bar		Verriegelungskraft / Locking static force	$T_{max.}$	$T_{max.}$	**Best. Nr. / Order No.**
Schubkraft / Push	Zugkraft / Pull	Schubkraft / Push	Zugkraft / Pull		mit Endsch. / with end s.	ohne Endsch. / without end s.	
60 kg	50 kg	110 kg	100 kg	800 kg	70 °C	110 °C	**S6455/ 2**

Einbau:

Einfache Montage und Demontage über 4 Innensechskantschrauben DIN 912 (12,9K)

Fixing:

Fixing performed with four through screws (M6x100 DIN 912 - classe 12.9) makes assembly and disassembly operations easy.

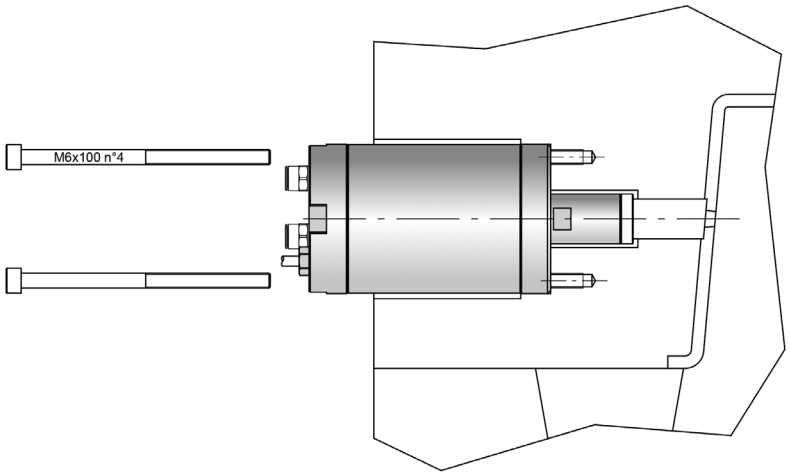

Positionierung:

Die Einbaulage wird über Zylinderstiftbohrungen bestimmt und gesichert.

Positioning:

Cylinder orientation is guaranteed with a dowel pin.

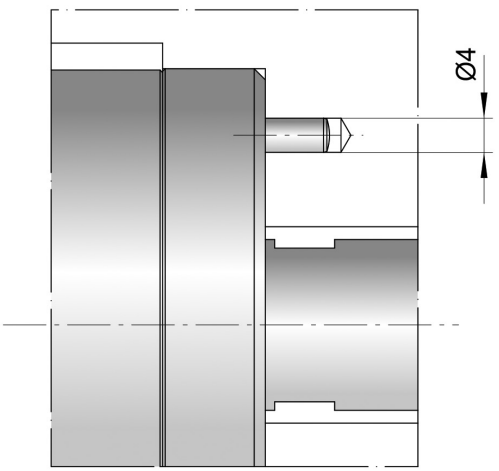

WEMA GmbH ▪ D-58515 Lüdenscheid ▪ Kalver Str. 28 ▪ Tel. 0 23 51 / 93 95 - 0 ▪ Fax 0 23 51 / 93 95 - 33 ▪ info@wema.de ▪ www.wema.de
[11/18]

S6455/ 1

Einbaujustierung:

Während des Einbaus ist eine Anpassung an die Werkzeugsituation durch eine Flanschplattenbearbeitung möglich, um den Formeinsatz entsprechend zu positionieren.

Settings:

During adjustment operations it is possible to grind the front surface of the cylinder's flange to set the position of the core.

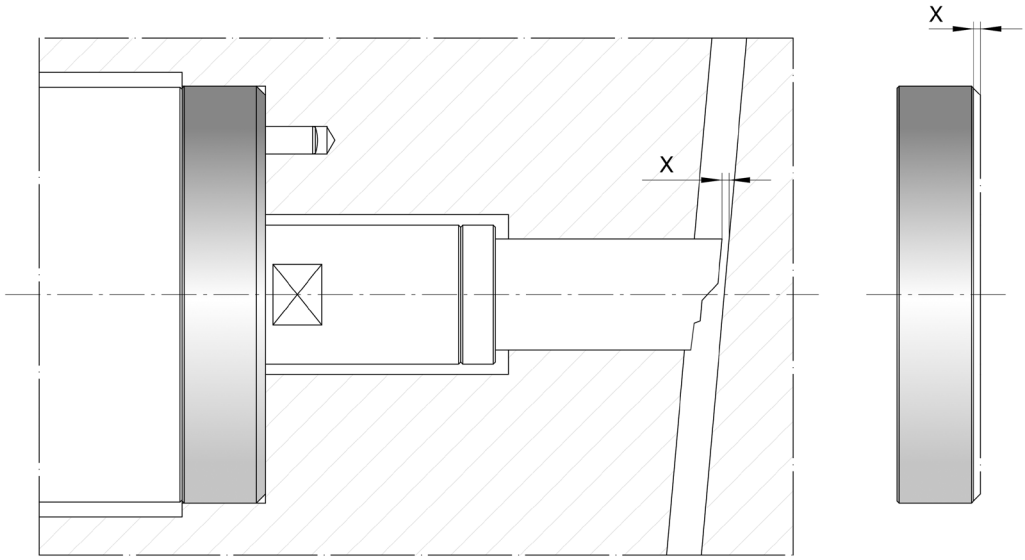

Anwendungsbeispiel 1:

Dank des kompakten Zylinderdesigns und der möglichen Längenanpassung des Formeinsatzes kann der Verriegelungszylinder in einer mit Luft umhüllten Position verbaut werden, sodass der auf den Zylinder wirkende thermische Einfluss deutlich verringert wird.

Application 1:

Thanks to the compact design it is possible to embed the cylinder minimizing the mold encumbrance and the core length leading to reduced core thermal expansion.

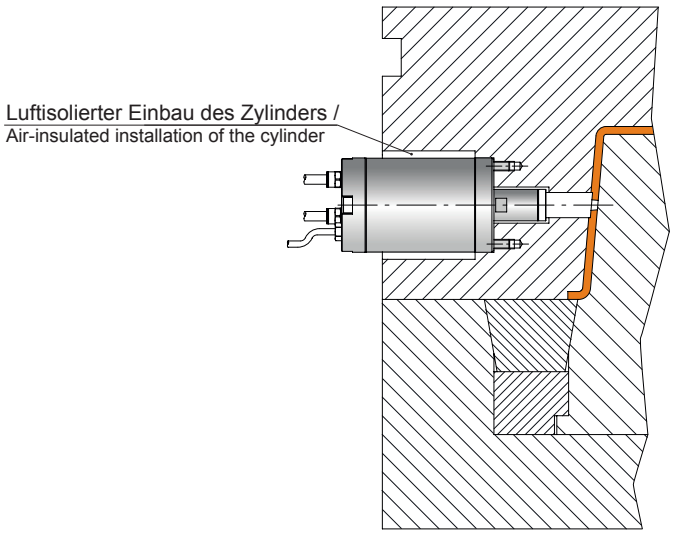

S6455/ 1

Anwendungsbeispiel 2:

Im Falle eines zu großen thermischen Einflusses oder bei zu geringem Einbauraum kann der Verriegelungszylinder auch an der seitlichen Außenfläche der Form montiert werden.

Application 2:

In case of applications with critical temperatures or limited spaces it is possible to apply the cylinder outside the mold.

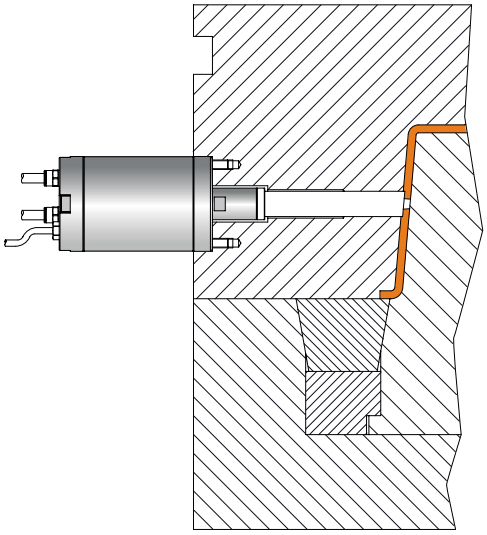

Anwendungsbeispiel 3:

Die Montage des Verriegelungszylinders kann auch in der Formtrennebene erfolgen. Hierfür müsste der Anwender einen Sonderflansch herstellen, welcher etwa dem gezeichneten Beispiel entspricht.

Application 3:

It is possible to apply the cylinder at parting line with a special designed flange.

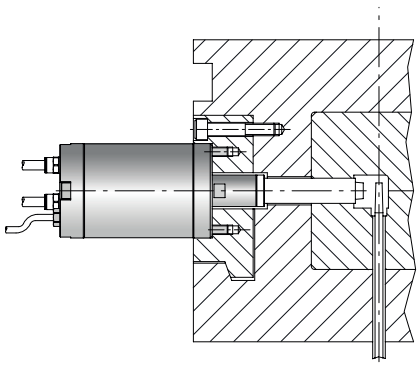

WEMA GmbH ▪ D-58515 Lüdenscheid ▪ Kalver Str. 28 ▪ Tel. 0 23 51 / 93 95 - 0 ▪ Fax 0 23 51 / 93 95 - 33 ▪ info@wema.de ▪ www.wema.de
[11/18]

Kopfverschraubung für Verriegelungszylinder
ERMANNO BALZI

Pin Holding Insert for Locking Cylinder

S6456/ 1

bei Einsatz von Kernstiften als Formeinsatz

Mat.: 1.7225
Härte: 670 HV05
Nitriertiefe: 0,1 mm

when using core pins as a holder

Hardness: 670 HV05
Nitrided depth: 0,1 mm

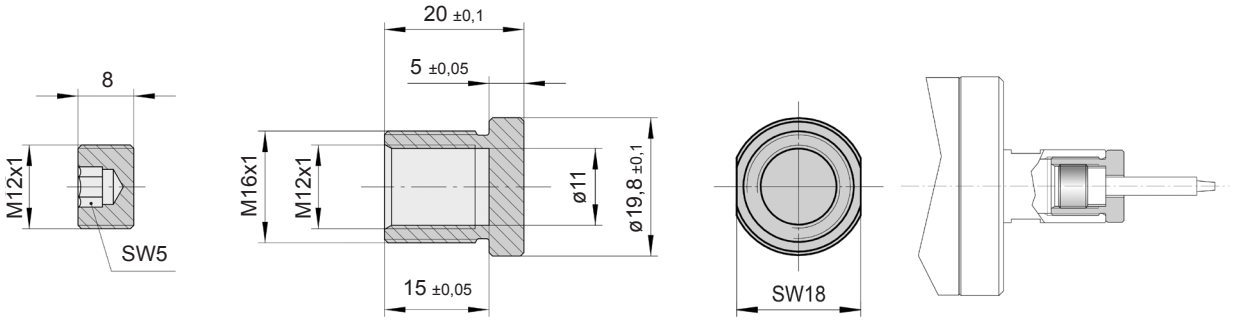

Induktiver Endschalter für Verriegelungszylinder
ERMANNO BALZI

Inductive End Stroke Switch for Locking Cylinder

S6457/ 1

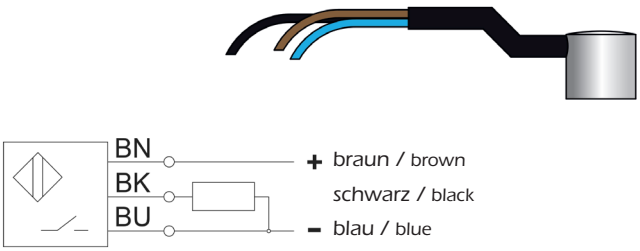

Technische Daten:

- Kontakttyp: NC
- Betriebsspannung: 24 V
- Spannungsbereich: 10 bis 30 V
- Nennstrom: 150 mA
- Schaltfrequenz $f_{max.}$: 3000 Hz
- Sensortyp: PNP, induktiv
- max. statischer Spannungsverlust: 2,5 V
- Temperaturbereich: -25 °C bis +70 °C
- Polaritätsschutz: ja
- Funktionsindikator: ja
- Schutzart nach IEC 60529: IP65

Technical specifications:

- Contact type: NC
- Operating voltage Ue DC: 24 V
- Operating voltage range: 10 bis 30 V
- Operating current: 150 mA
- Switching freq. $f_{max.}$: 3000 Hz
- Sensor type: PNP, inductive
- Voltage drop static max.: 2,5 V
- Temperature range: -25 °C bis +70 °C
- Polarity reversal protected: yes
- Function indicator: yes
- Enclosure Type per IEC 60529: IP65

Luftventil für Teilehinterlüftung
ERMANNO BALZI

Air Valve for Venting of Molded Part

S6501/ . . .

Mat.: 1.2085, 50 - 55 HRC

Eigenschaften:
- Komplett geschliffen
- Kompakte Bauweise, daher geringer Platzbedarf

Characteristics:
- Finish ground all faces
- Compact design, little space required

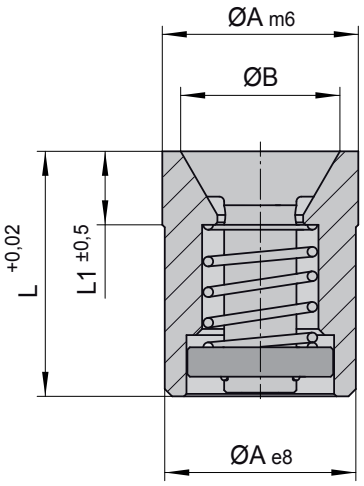

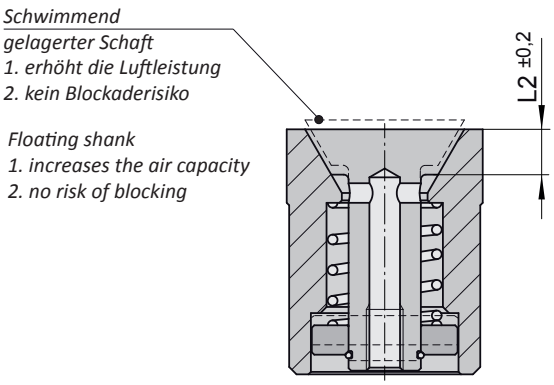

B	C	D	E	L1	L2	A	L	Best. Nr. / Order No.
3,4	3,5	2,8	3	4	–	**4**	**8**	**S6501/ 4x 8**
5	5	4	4,5	4	1,5	**6**	**10**	**S6501/ 6x10**
							12	**S6501/ 6x12**
5,6	6,5	5	6	4	1,6	**8**	**12**	**S6501/ 8x12**
8	7,5	5	7	5	2,5	**10**	**12**	**S6501/ 10x12**
							14	**S6501/ 10x14**
10	9	5,5	8,5	5	2,7	**12**	**12**	**S6501/ 12x12**
							14	**S6501/ 12x14**
12	12	6,5	11	6	3,7	**16**	**20**	**S6501/ 16x20**
16	12	6,5	11	6	3,7	**20**	**20**	**S6501/ 20x20**

Bitte beachten:
Für das Einarbeiten einer Kontur darf das Maß L2 bis zu max. 50% verringert werden.

Please note:
When shaping upper face of air valve to suit molding contour, the dimension L2 can be reduced up to max. 50%.

Demontage-Beispiele:

Examples for dismantling:

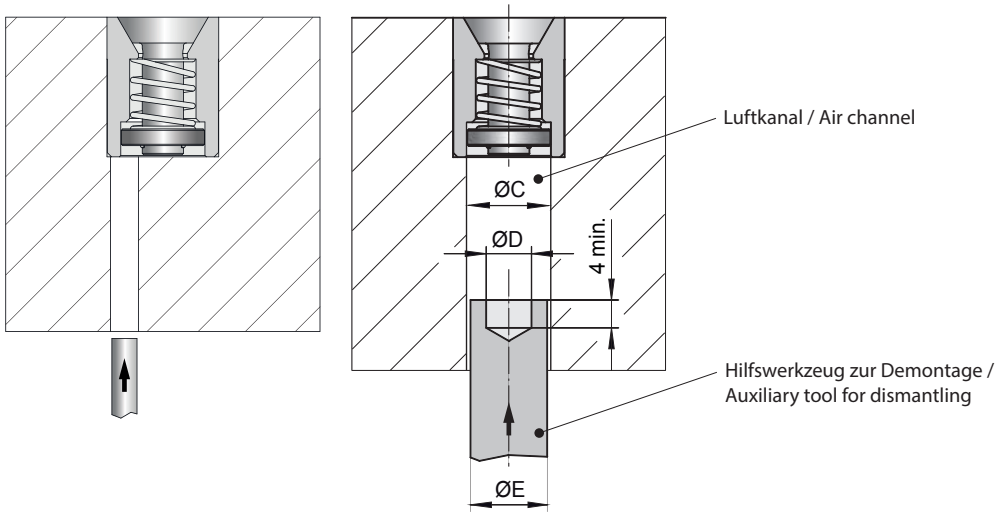

WEMA GmbH ▪ D-58515 Lüdenscheid ▪ Kalver Str. 28 ▪ Tel. 0 23 51 / 93 95 - 0 ▪ Fax 0 23 51 / 93 95 - 33 ▪ info@wema.de ▪ www.wema.de
[11/18]

INFO

Luftventil mit Nadel

ERMANNO BALZI

Air Valve with Needle

S6502/ . . .

$T_{max.}$: 200 °C

Eigenschaften:

- Geringer Platzbedarf in der Form.
- Sehr geringes Risiko für Funktionsstörungen durch Zusetzen am Ausblasanschluss.
- Ideal für ästhetische Teileoberflächen.
- Verwendbar auch für die Entgasung der Kavität durch entsprechende Formgebung der Nadel.

Characteristics:

- Little space required in the mold.
- Non clogging of the blow-out point.
- Ideal for aesthetic surfaces of parts.
- Can be used as a self-cleaning gas vent due to needle form by grinding.

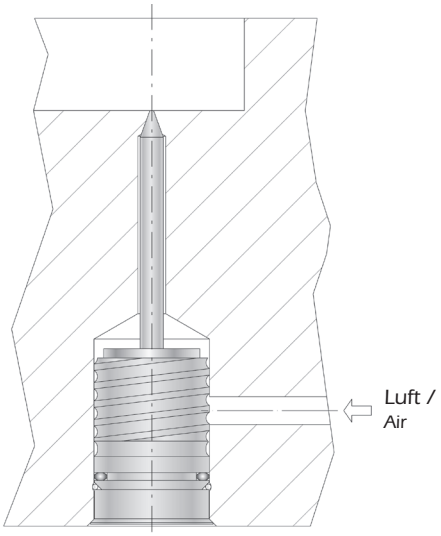

Einfache Lufteinspeisung /
Single air feeding

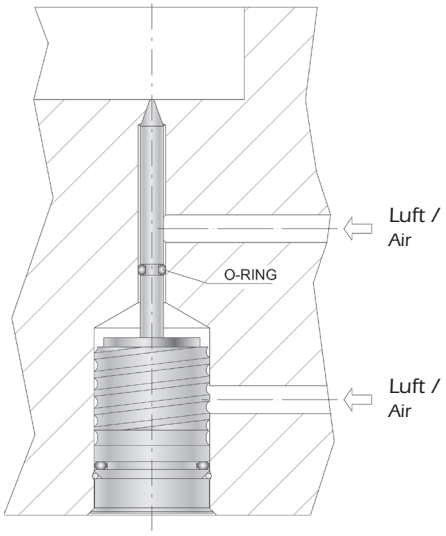

Doppelte Lufteinspeisung /
Double air feeding

Einbaumaße:

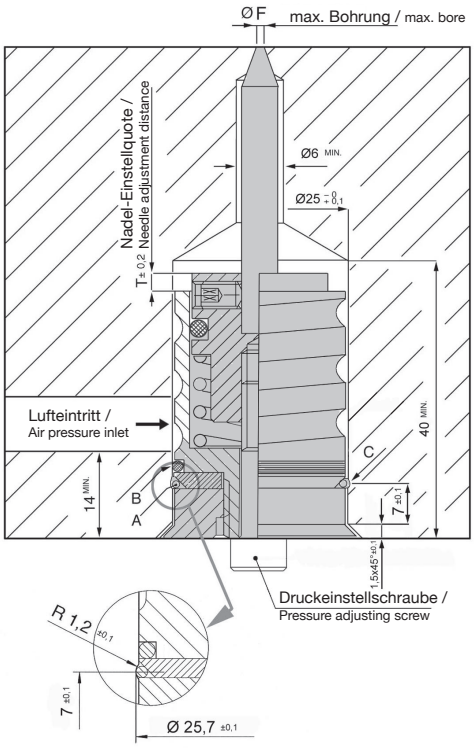

Seat dimensions:

Luftdruck / Air pressure [bar]	$ØF_{max.}$	T
6 - 8	0,8	3,5
8 - 10	1	2
10 - 12	1,2	1

WEMA GmbH ▪ D-58515 Lüdenscheid ▪ Kalver Str. 28 ▪ Tel. 0 23 51 / 93 95 - 0 ▪ Fax 0 23 51 / 93 95 - 33 ▪ info@wema.de ▪ www.wema.de

INFO

Luftventil mit Nadel

ERMANNO BALZI

Air Valve with Needle

S6502/ . . .

Einbauhinweise:

① Aufnahmebohrung erstellen, gemäß Zeichnung auf Seite S6.79.
② Zunächst den Metallring „A“ und O-Ring“B“ entfernen, danach die flache Scheibe und Gewindering als Paket aufschrauben. Dafür Einsteckwerkzeug S3184/12 verwenden.
③ Zur Justierung des Maßes „T“ die Druckeinstellschraube verwenden.
④ Luftventil in die Bohrung einführen, und den Überstand (Maß X) messen.
⑤ Schraube „C“ lösen, Ventilnadel entfernen. Diese am hinteren Ende um das Maß „X“ kürzen.
⑥ Metallring „A“ und O-Ring „B“ wieder montieren.
⑦ Jetzt das Nadelventil in die Aufnahmebohrung einbauen.
⑧ Anschließend wird das Nadelventil mit den Einsteckwerkzeugen (s. Seite S6.81) in der Bohrung befestigt.

Installation instructions:

① Machine the seat.
② Take off the metal ring “A” and the O-ring “B”, re-assemble the washer and the ring nut until it reaches the mechanic stop.
③ Set the “T” dimension with the setting screw.
④ Insert the air valve into the seat and take the “X” dimension.
⑤ Take off the setting screw, unloose the dowel “C”, remove the needle and shorten it in the rear part of the dimension “X” .
⑥ Re-assemble the metal ring “A” and the O-ring “B”.
⑦ Insert the valve into the seat.
⑧ Fix the valve with the proper keys pressing simultaneously the valve toward the inside.

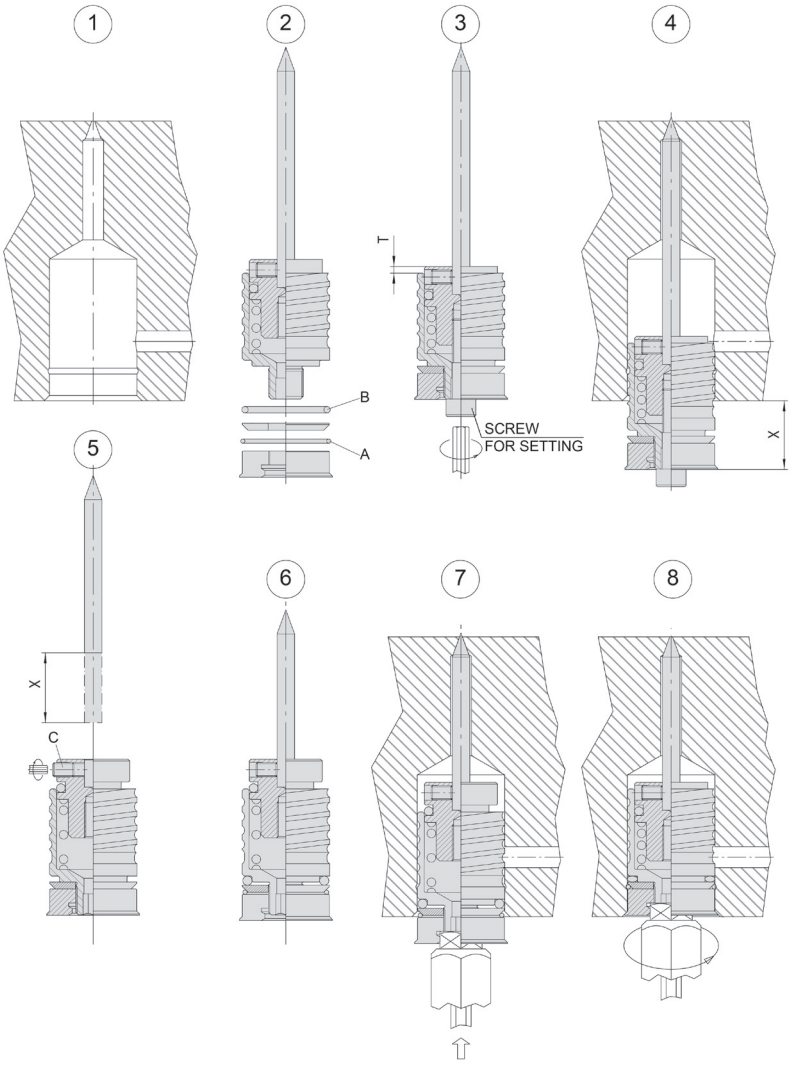

WEMA GmbH ▪ D-58515 Lüdenscheid ▪ Kalver Str. 28 ▪ Tel. 0 23 51 / 93 95 - 0 ▪ Fax 0 23 51 / 93 95 - 33 ▪ info@wema.de ▪ www.wema.de
[11/18]

Luftventil mit Nadel
ERMANNO BALZI

Air Valve with Needle

S6502/ . . .

$T_{max.}$: 200 °C

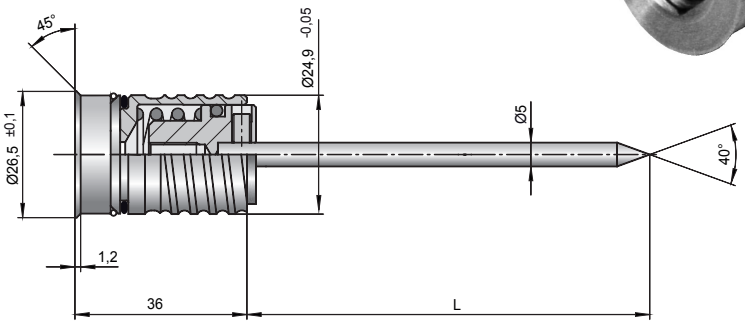

S3173/ 25	S3183/ 5	S3184/ 12	L	Best. Nr. / Order No.
X	X	X	**100**	**S6502/ 100**
X	X	X	**200**	**S6502/ 200**

Werkzeugsatz für Luftventil S6502/ ...
ERMANNO BALZI

Tool Set for Air Valve S6502/ ...

S3173/ 25

Folgende Teile gehören zum Lieferumfang:
- Werkzeughalter für Ringnutenfräser (**S3178**).
- Zentrierbuchse (**S3180**).
- Einstichwerkzeug (**S3182**).
- Sechskantschlüssel mit T-Griff (**S3183**).
- Sechskant-Einsteckwerkzeug (**S3184**).

Standard tool set consists of:
- Tool holder for groove milling cutter (**S3178**).
- Locating bush (**S3180**).
- Recess tool (**S3182**).
- Hexagon key with T-handle (**S3183**).
- Hexagon insertion tool (**S3184**).

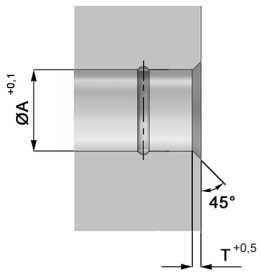

WEMA GmbH ▪ D-58515 Lüdenscheid ▪ Kalver Str. 28 ▪ Tel. 0 23 51 / 93 95 - 0 ▪ Fax 0 23 51 / 93 95 - 33 ▪ info@wema.de ▪ www.wema.de

INFO

Sicherheits-Luftventil

ERMANNO BALZI

Das WEMA-Sicherheits-Luftventil **S6505/...** bietet die perfekte Lösung zu allen bisher aufgetretenen Problemen mit handelsüblichen Ventilen in Spritzgießwerkzeugen. Ein Verstopfen der Luftbohrungen oder Verklemmen des Ventiles durch eindringenden Kunststoff ist mit dem neuen Luftventil völlig ausgeschlossen.

Besondere Merkmale:

- Einwandfreie Funktion ist zu jeder Zeit gewährleistet, auch bei Problemen mit der Druckluftzufuhr.
- Kein Verstopfen der Luftdüsen möglich.
- Kostenintensive Stillstandszeiten werden vermieden.
- Präzisionsteil mit engen Toleranzen.
- Einfacher Einbau.
- Max. Luftdruck: 10 bar.
- Patent angemeldet.

Funktionsweise:

Sollte das Ventil klemmen oder die Druckluft noch anstehen (Steuerungsfehler), wird während der Schließbewegung des Spritzgießwerkzeuges der Kolben soweit zurückgedrückt, bis die Luftaustrittsbohrungen völlig verschlossen sind. (Bild ①)

Während der Einspritzphase wird der Kolben durch die einströmende Kunststoffmasse dann in die Endstellung gedrückt. (Bild ②)

Mit beginnender Entformungsphase öffnet das Ventil, die Druckluft strömt durch die Austrittsbohrungen. Durch die Belüftung wird ein sicheres Entformen, besonders von großvolumigen, hohlen Teilen, erreicht. (Bild ③)

Safety-Air Valve

The WEMA-Safety air valve **S6505/...** offers the perfect solution to all problems encountered so far with other brands of valves in injection molds. Blocking of the air jets or jamming of the valve by penetrating plastic with the new air valve completely excluded.

Features:

- Proper functioning is ensured at all times, also at problems with the air supply.
- No clogging of the air jets possible.
- Cost-intensive downtimes are avoided.
- Precision part machined to close tolerances.
- Easy installation.
- Max. pressure: 10 bar.
- Patent pending.

Method of operation:

In case the air valve jams or air pressure supply is still on (control error), during the closing movement of the mold the piston is pushed back until the air outlet holes are completely shut off. (Fig. ①)

During the injection phase the flow in of plastic material is pressing the piston into home position. (Fig. ②)

With beginning of demolding operation the air valve opens, air pressure flows through the air jets. Due to the additional air venting a secure demolding action is achieved especially on large-volume, hollow moldings. (Fig. ③)

① ② ③

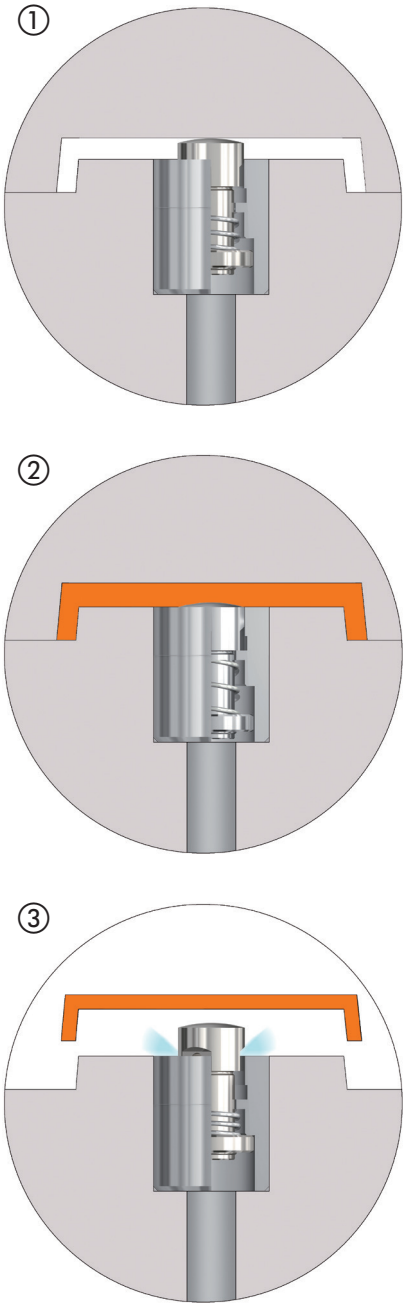

WEMA GmbH ▪ D-58515 Lüdenscheid ▪ Kalver Str. 28 ▪ Tel. 0 23 51 / 93 95 - 0 ▪ Fax 0 23 51 / 93 95 - 33 ▪ info@wema.de ▪ www.wema.de

[11/18]

Sicherheits-Luftventil
ERMANNO BALZI

Safety-Air Valve

S6505/ . . .

Mat.: 1.2085, rostfrei, 50+5 HRC

Mat.: 1.2085, stainless, 50+5 HRC

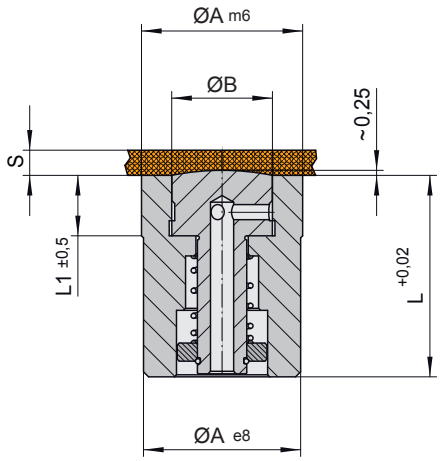

B	L	L1	S*	A	Best. Nr. / Order No.
5	12	4	1	**8**	**S6505/ 8**
7	14	5	1,5	**12**	**S6505/ 12**
10	20	6	2,5	**16**	**S6505/ 16**
S*= max. Wandstärke des Spritzteils			S*= max. wallthickness of molding		

Einbauhinweise:
Der Einbau erfolgt in ein Sackloch mit H7-Toleranz. Zum sachgemäßen Einpressen wird empfohlen, einen Zylinder aus Kupfer mit entsprechender Innenbohrung (siehe Bild unten) zu verwenden. Damit wird eine Beschädigung des konvexen Kolbens ausgeschlossen.

Mounting instructions:
Assembling is done into a blind hole with H7-tolerance. For proper pressing it is recommended to use a cylinder of copper with a corresponding hole (see figure below). This will avoid damage of the convex piston.

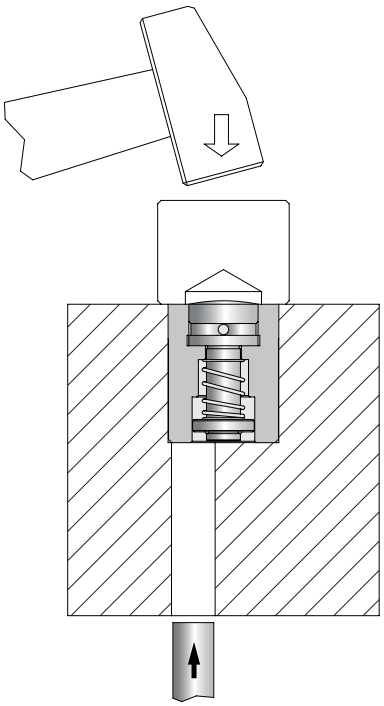

WEMA GmbH ▪ D-58515 Lüdenscheid ▪ Kalver Str. 28 ▪ Tel. 0 23 51 / 93 95 - 0 ▪ Fax 0 23 51 / 93 95 - 33 ▪ info@wema.de ▪ www.wema.de

Auswerfereinheit für dynamische Formentlüftung
ERMANNO BALZI

Dynamic Gas Venting Ejector Pin

S6530/ . . .

Mat. Ventil: 1.4028 / 50+2 HRC
Mat. Auswerfer: 1.2344 / 950 HV

Mat. valve: 1.4028 / 50+2 HRC
Mat. ejector pin: 1.2344 / 950 HV

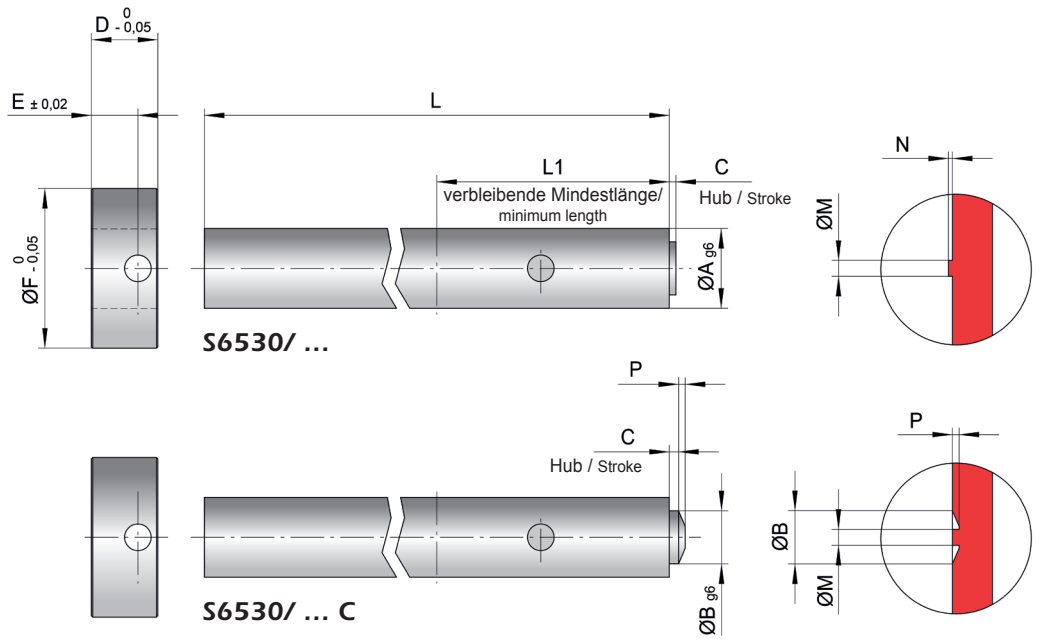

B	D	E	F	M	N	L1	P	A	L	C	Best. Nr. / Order No.
4	5	3,5	12	1,2	0,3	35	–	6	300	0,5	S6530/ 6x300x 0,5
							–		400		S6530/ 6x400x 0,5
					0,5		0,5		300	0,7	S6530/ 6x300x 0,7C
							0,5		400		S6530/ 6x400x 0,7C
				–	–		–		300	0,8	S6530/ 6x300x 0,8*
				–	–		–		400		S6530/ 6x400x 0,8*
4	5	3,5	14	1,2	0,3	35	–	8	300	0,5	S6530/ 8x300x 0,5
							–		400		S6530/ 8x400x 0,5
					0,5		0,5		300	0,7	S6530/ 8x300x 0,7C
							0,5		400		S6530/ 8x400x 0,7C
				–	–		–		300	0,8	S6530/ 8x300x 0,8*
				–	–		–		400		S6530/ 8x400x 0,8*
4	5	3,5	16	1,2	0,3	35	–	10	300	0,5	S6530/ 10x300x 0,5
							–		400		S6530/ 10x400x 0,5
					0,5		0,5		300	0,7	S6530/ 10x300x 0,7C
							0,5		400		S6530/ 10x400x 0,7C
				–	–		–		300	0,8	S6530/ 10x300x 0,8*
				–	–		–		400		S6530/ 10x400x 0,8*

*** Nur mit einem Luftanschluss verwendbar (technische Beschreibung siehe Seite S6.87)**

*** Only to be used with air connection. (technical notes see page S6.87)**

Besondere Merkmale:

- Große Entlüftungskapazität.
- Keine Behinderung des Gasabflusses durch Einlagerung von Kunststoffpartikeln.
- Drastische Gegendruckreduzierung in der Formkavität.
- Verbesserung der ästhetischen Teilecharakteristik.
- Austausch mit standardisierten Auswerferstiften möglich.
- Längenanpassung erfolgt durch den Anwender.
- Auch kundenspezifische Größen lieferbar.

Characteristics:

- High venting capacity.
- Mold deposits cannot plug up the venting surface.
- Cavity air counter pressure dramatically reduced.
- Improvement of part's aesthetic characteristics.
- Interchangeable with standardized DIN ejector pins.
- Adjustable length.
- Custom sizes available.

WEMA GmbH ▪ D-58515 Lüdenscheid ▪ Kalver Str. 28 ▪ Tel. 0 23 51 / 93 95 - 0 ▪ Fax 0 23 51 / 93 95 - 33 ▪ info@wema.de ▪ www.wema.de
[11/18]

Spezial-Montageschlüssel für Auswerfereinheit mit Formentlüftungsventil (ERMANNO BALZI)

Dynamic Ejector Gas Venting Key

S6537/ 1

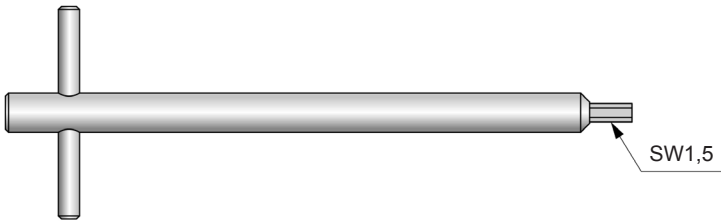

Einbauhinweise:

- Kürzen Sie den Rohrbereich des Entlüftungsauswerfers **S6530** auf die vorgesehene Länge und entgraten Sie die Schnittkanten.
- Schaffen Sie anschließend eine 2 mm H7 Bohrung in dem Auswerferrohr **S6530** in Abstimmung mit der im Kopfteil bereits vorhandenen Bohrung, um die beiden Teile mit dem einzubringenden Haltestift dauerhaft zusammenzufügen.
- Führen Sie jetzt das Auswerferrohr **S6530/ ...** in das Kopfteil ein und fixieren Sie es mit dem Haltestift.

Mounting instructions:

- Cut the ejector rod to the desired length.
- Machine on the ejector rod the hole to fit the head holding pin.
- Insert the ejector head and fix it with the head holding pin.

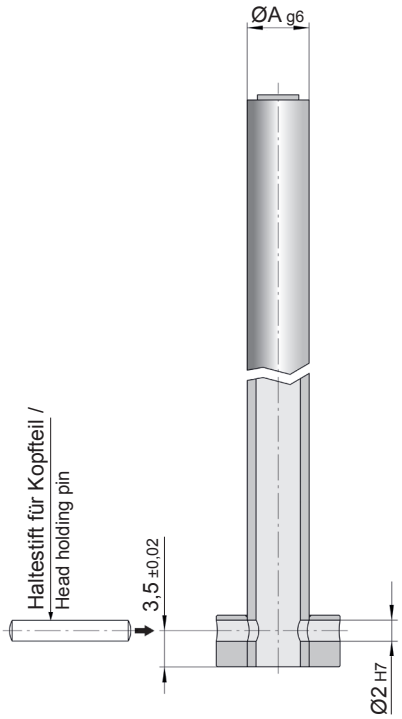

WEMA GmbH ▪ D-58515 Lüdenscheid ▪ Kalver Str. 28 ▪ Tel. 0 23 51 / 93 95 - 0 ▪ Fax 0 23 51 / 93 95 - 33 ▪ info@wema.de ▪ www.wema.de

Spezial-Montageschlüssel für Auswerfereinheit mit Formentlüftungsventil ERMANNO BALZI

Dynamic Ejector Gas Venting Key

S6537/ 1

Demontagehinweise zur Wartungsvorbereitung:

Es ist möglich, die dynamische Entlüftungseinheit **S6530** wie folgt zu demontieren:

- Lösen Sie die innenliegende Madenschraube im Auswerferrohr mit dem Montageschlüssel **S6537/ 1**.
- Entfernen Sie den Haltestift, der das Entlüftungsventil fixiert. Anschließend lässt sich das Ventil von der Frontseite der Einheit aus über das Auswerferrohrteil **S6530** entfernen.

Cleaning and maintenance:

It is possible to disassembly the dynamic venting valve with the following procedure:

- Unscrew the pin holding dowel with the dynamic gas venting key.
- Remove the head holding pin and extract the venting valve from ejector front side.

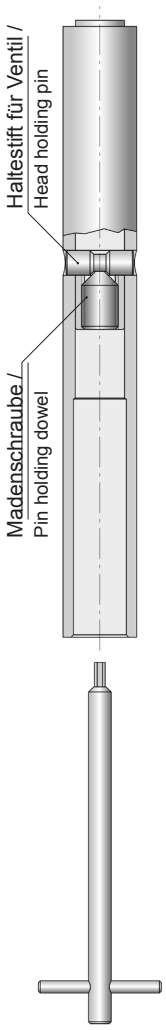

WEMA GmbH ▪ D-58515 Lüdenscheid ▪ Kalver Str. 28 ▪ Tel. 0 23 51 / 93 95 - 0 ▪ Fax 0 23 51 / 93 95 - 33 ▪ info@wema.de ▪ www.wema.de
[11/18]

Auswerfereinheit für dynamische Formentlüftung

ERMANNO BALZI

Dynamic Gas Venting Ejector Pin

Technischer Hinweis für Auswerfereinheit S6530:
Der Gasabfluss aus der Auswerfereinheit mit Formentlüftung kann entweder über eine in die Auswerferdruckplatte eingebrachte Bohrung erfolgen, oder indem eine direkt in den Hülsenbereich der Einheit vorgesehene Bohrung für den Abfluss der aus dem Formeinsatz verdrängten Luft in den Auswerferraum der Form sorgt. Für die Einheiten **S6530/ ... x0,8** kann die Gasabflusslösung entsprechend „Ausführung 2“ nicht angewendet werden.

Technical notes:
The gas can flow out of the ejector pin through a hole machined in the ejector plate or in the ejector rod.
For the units **S6530/ ... x0.8**, the gas drainage solution according to „design 2“ can not be used.

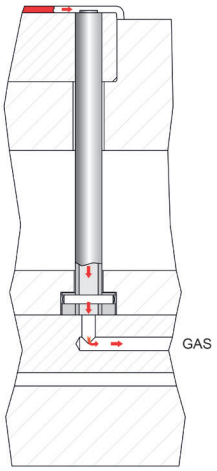

Ausführung 1 / Design 1

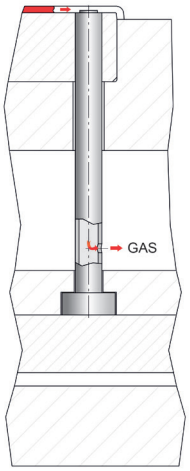

Ausführung 2 / Design 2

Hinweis für einen korrekten Einsatz der Auswerfereinheit S6530/ ... x0,8:
Um eine korrekte Funktion der Auswerfereinheit mit dynamischem Entlüftungsventil **S6530/ ... x0,8** zu gewährleisten, ist es erforderlich im Bereich der Gasabflussbohrung der Auswerferdruckplatte ein 3/2 Wegeventil zu montieren, welches während des Einspritzvorgangs für einen ungehinderten Gasabfluss sorgt. Sobald die Formfüllung abgeschlossen ist, wird durch die Steuerung über das 3/2 Wegeventil ein kleiner Druckluftstrom in den Gasabflusskanal eingeleitet, der dafür Sorge trägt, dass das mobile Verschlusselement des Ventils mit seiner Feder wieder perfekt in die Form-Entlüftungsstellung “offen“ gebracht wird.

Technical instructions for the application of dynamic gas venting ejector pin S6530/ ... x0,8:
For a correct application of the venting valve **S6530/ ... x0,8** it is necessary to inject an air blast after ejection of plastic part, the air will guarantee the valve to open every shot.
With a normally open 3/2 valve it is possible to use the gas venting channel also to inject the air blast.

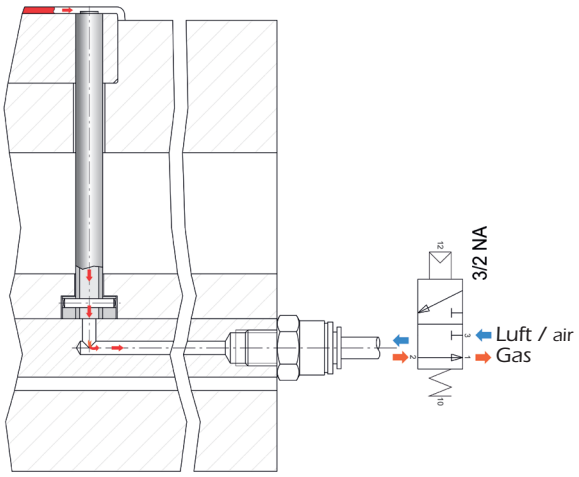

WEMA GmbH ▪ D-58515 Lüdenscheid ▪ Kalver Str. 28 ▪ Tel. 0 23 51 / 93 95 - 0 ▪ Fax 0 23 51 / 93 95 - 33 ▪ info@wema.de ▪ www.wema.de

Auswerfereinheit für dynamische Formentlüftung
ERMANNO BALZI

Dynamic Gas Venting Ejector Pin

S6530/ . . .

Hinweis für einen korrekten Einbau der Auswerfereinheit S6530/ ... x0,8:
Bitte für den Einbau der Auswerfereinheit eine Führungszone von mindestens 30 mm vorsehen.

Technical instructions for the application of dynamic gas venting ejector pin S6530/ ... x0,8:
It is necessary to guide the ejector pin for at least 30 mm.

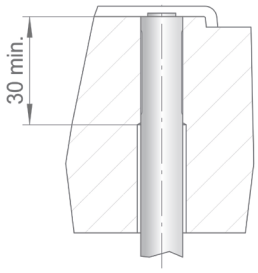

Technischer Hinweis für die Vorbereitung zum Einbau:
Einige Kunststoffe produzieren erhebliche Gasmengen während der Plastifizierung des Materials. Die ölhaltigen Ablagerungen dieser Gasvorkommen können sich in den Entlüftungskanälen aufbauen und den Gasabfluss blockieren. Zur Erleichterung des Gasabflusses empfehlen wir die Bearbeitung der Ventilaufnahme entsprechend der nebenstehenden Skizze auszuführen.

Technical note for the preparation for installation:
Some polymeric materials produce remarkable gas volume during melting process. Oily gas deposits can pile up and obstruct the gas venting channels. It is possible to machine extra gas venting channel in the mold as shown in the picture to improve valve performance.

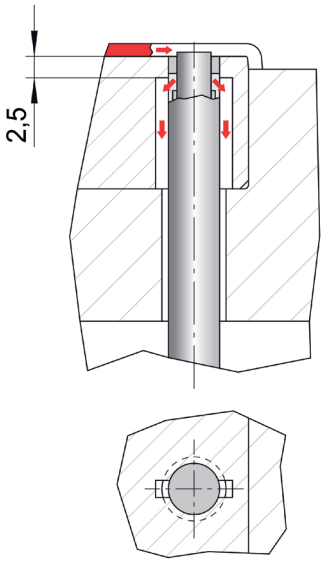

Bearbeitung der Ventilstirnfläche:

Shaping machining:

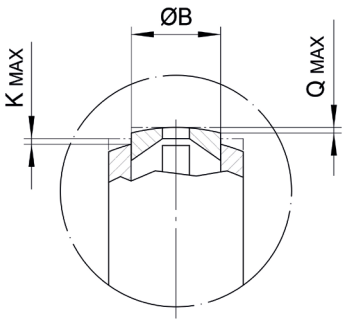

B	K_{MAX}	Q_{MAX}	Best. Nr. / Order No.
4	0,5	0,25	**S6530/ ... x0,5**
4	0,25	0,25	**S6530/ ... x0,8**

Die Entlüftungsventile können bis zu den angegebenen Maximum-Werten bearbeitet werden.

The valve can be shaped within the maximum limit shown in the above picture.

WEMA GmbH ▪ D-58515 Lüdenscheid ▪ Kalver Str. 28 ▪ Tel. 0 23 51 / 93 95 - 0 ▪ Fax 0 23 51 / 93 95 - 33 ▪ info@wema.de ▪ www.wema.de
[11/18]

Entlüftungsventil, ø14 mm, zum frontseitigen Einbau in Einsatz und Werkzeug ERMANNO BALZI

Dynamic Gas Venting Systems, ø14 mm, for Front-side Installation Inserts and Molds

S6540/ . . .

Mat.: 1.4028 /50+2 HRC

nur für Material mit hoher Viskosität / only for high viscosity materials

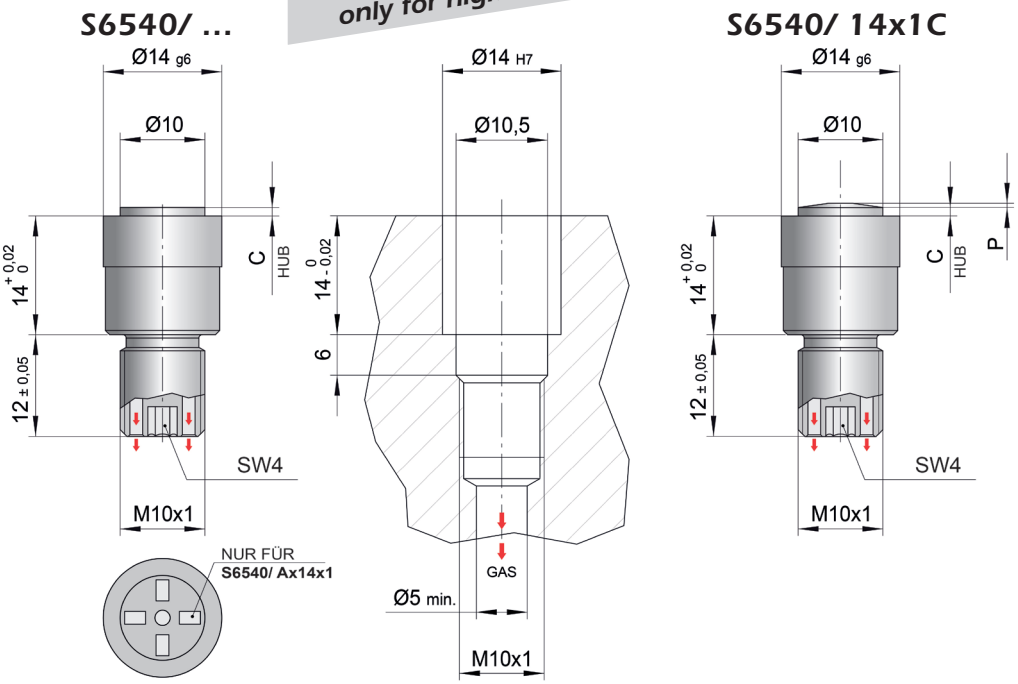

M	N	P	C	Best. Nr. / Order No.
2	0,5	–	1	S6540/ 14x1
2	0,5	–	1	S6540/ Ax14x1
2	–	0,5	1	S6540/ 14x1C
–	–	–	1,5	S6540/ 14x1,5

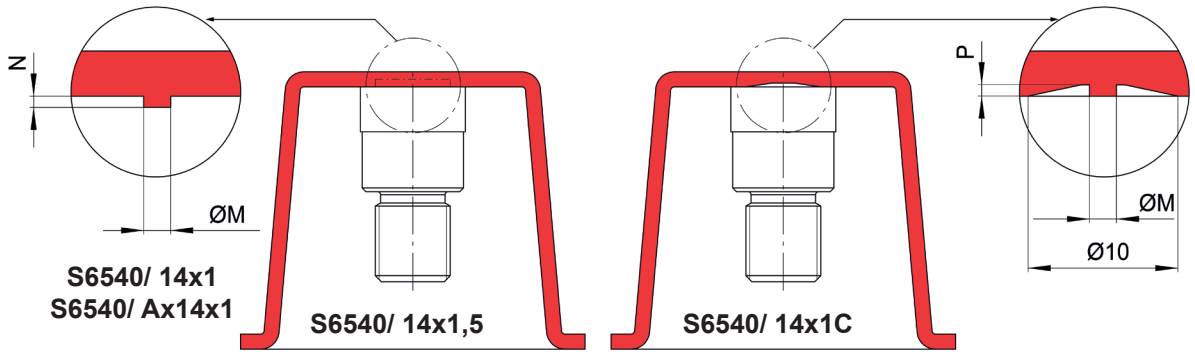

Besondere Merkmale:

- Hohe Entlüftungskapazität.
- Die Entlüftungsfläche wird nicht mit Ablagerungen von Öl oder Fetten verschmutzt.
- Durch das Entlüften der Kavitäten wird der Einspritzdruck erheblich reduziert.
- Die Optik der Spritzteile wird verbessert, durch Vermeidung von Fließnähten und Verbrennungen.
- Das Ventil **S6540/ Ax14x1** kann von der Trennebene montiert werden.

Characteristics:

- High venting capacity.
- Venting surface not affected by mold deposits.
- In cavity air back pressure dramatically reduced.
- Improvement of aesthetic characteristics of the injected part.
- Possibility of front disassembly.

Entlüftungsventil, ø14 mm, zum frontseitigen Einbau in Einsatz und Werkzeug ERMANNO BALZI

Dynamic Gas Venting Systems, ø14 mm, for Front-side Installation Inserts and Molds

S6540/ . . .

Mat.: 1.4028 /50+2 HRC

für Material mit niedriger Viskosität / for low viscosity materials

S6540/ ... LV

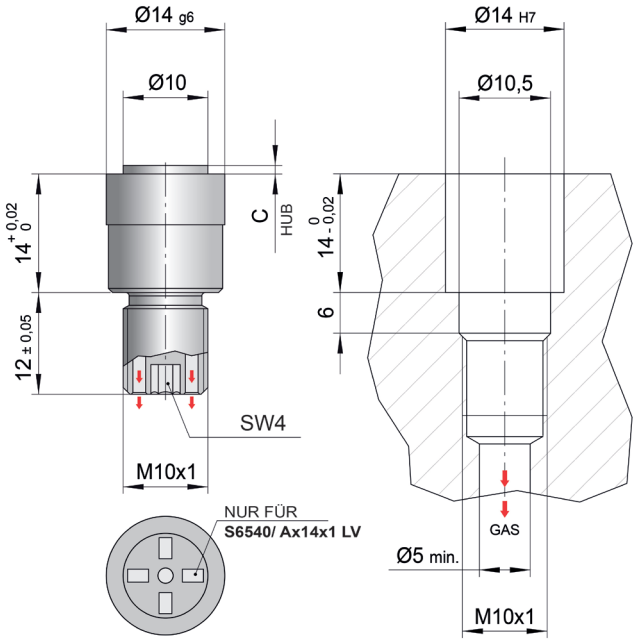

S6540/ 14x1C LV

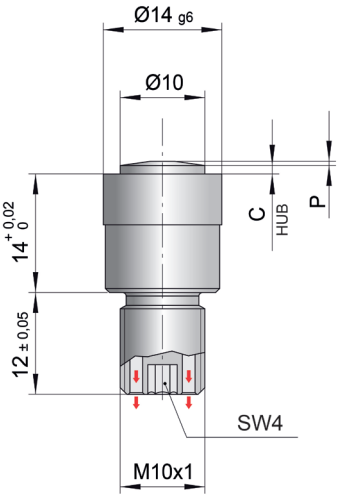

M	N	P	C	Best. Nr. / Order No.
1,2	0,5	–	**1**	**S6540/ 14x1 LV**
1,2	0,5	–	**1**	**S6540/ Ax14x1 LV**
1,2	–	0,5	**1**	**S6540/ 14x1C LV**
–	–	–	**1,5**	**S6540/ 14x1,5 LV**

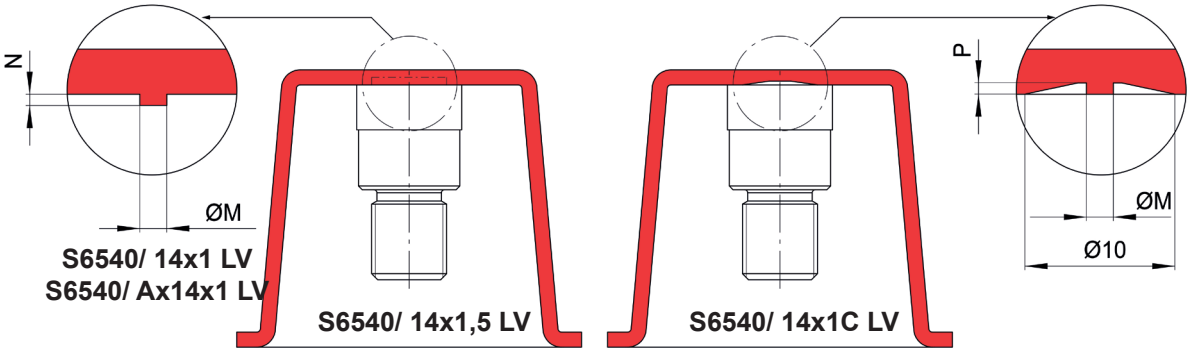

Besondere Merkmale:

- Hohe Entlüftungskapazität.
- Die Entlüftungsfläche wird nicht mit Ablagerungen von Öl oder Fetten verschmutzt.
- Durch das Entlüften der Kavitäten wird der Einspritzdruck erheblich reduziert.
- Die Optik der Spritzteile wird verbessert, durch Vermeidung von Fließnähten und Verbrennungen.
- Das Ventil **S6540/ Ax14x1 LV** kann von der Trennebene montiert werden.

Characteristics:

- High venting capacity.
- Venting surface not affected by mold deposits.
- In cavity air back pressure dramatically reduced.
- Improvement of aesthetic characteristics of the injected part.
- Possibility of front disassembly.

WEMA GmbH ▪ D-58515 Lüdenscheid ▪ Kalver Str. 28 ▪ Tel. 0 23 51 / 93 95 - 0 ▪ Fax 0 23 51 / 93 95 - 33 ▪ info@wema.de ▪ www.wema.de
[11/18]

Entlüftungsventil, ø14 mm, zum frontseitigen Einbau in Einsatz und Werkzeug ERMANNO BALZI

Dynamic Gas Venting Systems, ø14 mm, for Front-side Installation Inserts and Molds

S6540/ . . .

Mat.: 1.4028 /50+2 HRC

Funktionsbeschreibung:

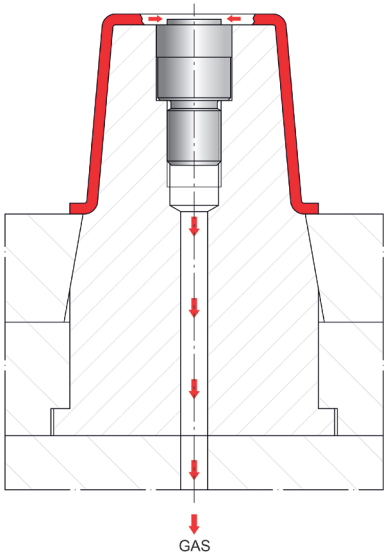

Während des Einspritzvorgangs verbleibt die Feder mit dem Ventil-Verschlussteil in der Position „offen" und ermöglicht so den ungehinderten Gasabfluss durch die Kanäle zur Form-Außenseite.
Sobald dann der Massestrom das mobile Verschlusselement des Ventils erreicht, bewegt sich dieses Element des Ventils unter dem Einspritzdruck des Materials in die Position „geschlossen" und verhindert das Eindringen von Kunststoff in den Luftabflusskanal.

Working system:

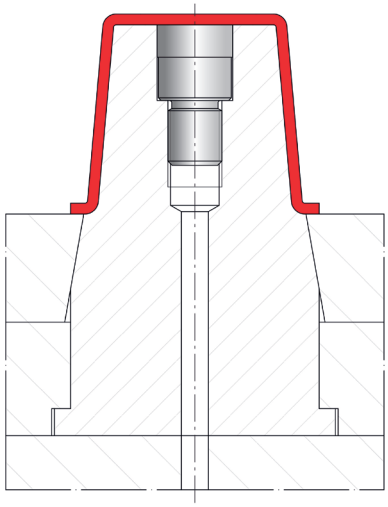

During the injection process the spring keeps the sliding insert in "open position" allowing the gases to pour out through the hole on the top of the valve.
When the flow front reaches the mobile closure element of the valve, the sliding insert moves back under plastic pressure to "close position" and closes the gas venting hole.

Bearbeitung der Ventilstirnfläche:

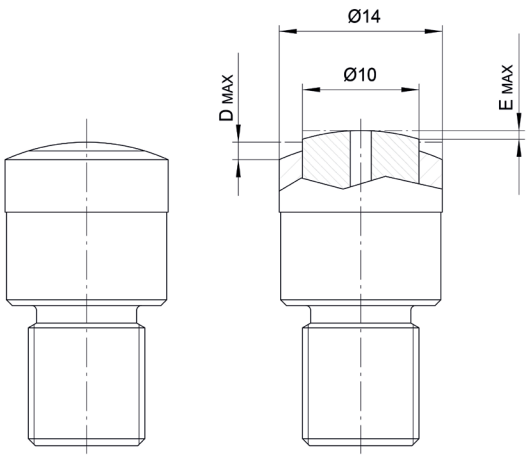

S6540/ 14x1

Shaping machining:

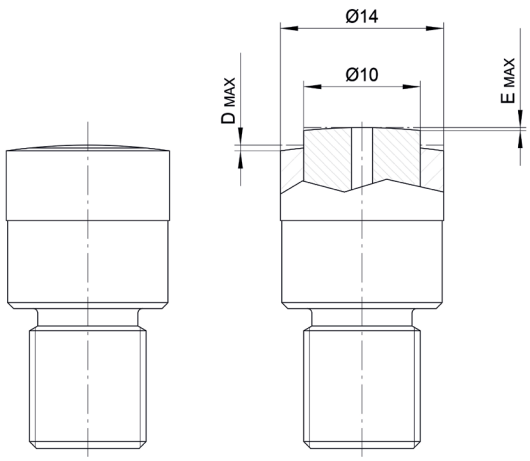

S6540/ 14x1,5

D_{MAX}	E_{MAX}	Best. Nr. / Order No.
1,5	0,75	**S6540/ 14x1**
0,5	0,25	**S6540/ 14x1,5**

Die Entlüftungsventile können bis zu den angegebenen Maximum-Werten bearbeitet werden.

The valve can be shaped within the maximum limit shown in the above picture.

Spezialschlüssel
ERMANNO BALZI

Special Key

S6545/ 10x60

Mat.: 2.0401 (Messing / Brass)

Der Ein- und Ausbau des Entlüftungsventils **S6540/ Ax14x1 (LV)** kann mit Hilfe des Spezialschlüssels direkt von der Trennebene erfolgen.
Das vereinfacht und verkürzt die Wartungsarbeiten.

The valve **S6540/ Ax14x1 (LV)** can be screwed and unscrewed thanks to the special key code.
This application makes faster and simplier the valve maintenance procedure.

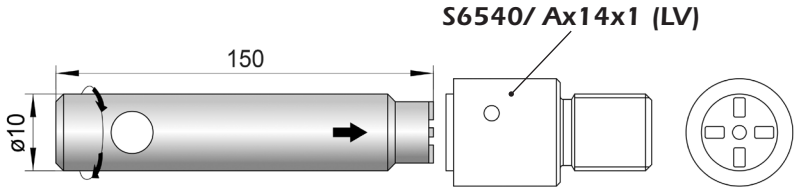

Die Stirnfläche des Ventils hat 4 kleine Vertiefungen (0,5 mm) zur Aufnahme des Spezialschlüssels.
Am Spritzteil werden diese entsprechend als Überstand abgebildet.

The top surface of the valve is machined to fit the special key (0,5 mm).
Such special machining creates four protrusions thickness 0,5 mm on the injected part.

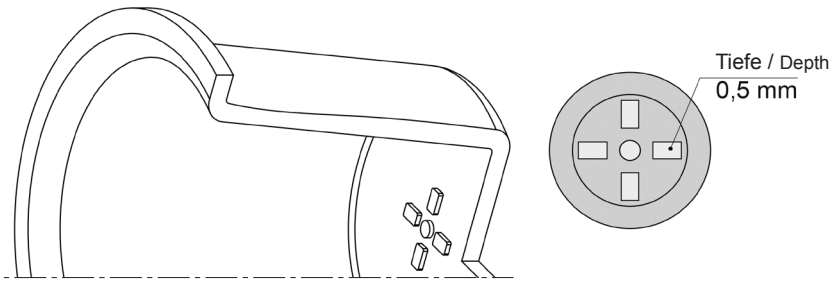

WEMA GmbH ▪ D-58515 Lüdenscheid ▪ Kalver Str. 28 ▪ Tel. 0 23 51 / 93 95 - 0 ▪ Fax 0 23 51 / 93 95 - 33 ▪ info@wema.de ▪ www.wema.de
[11/18]

Entlüftungsventil, ø6 mm, zum rückseitigen Einbau in den Einsatz (ERMANNO BALZI)

Dynamic Gas Venting Systems, ø6 mm, for Rear Installation to the Insert

S6541/ . . .

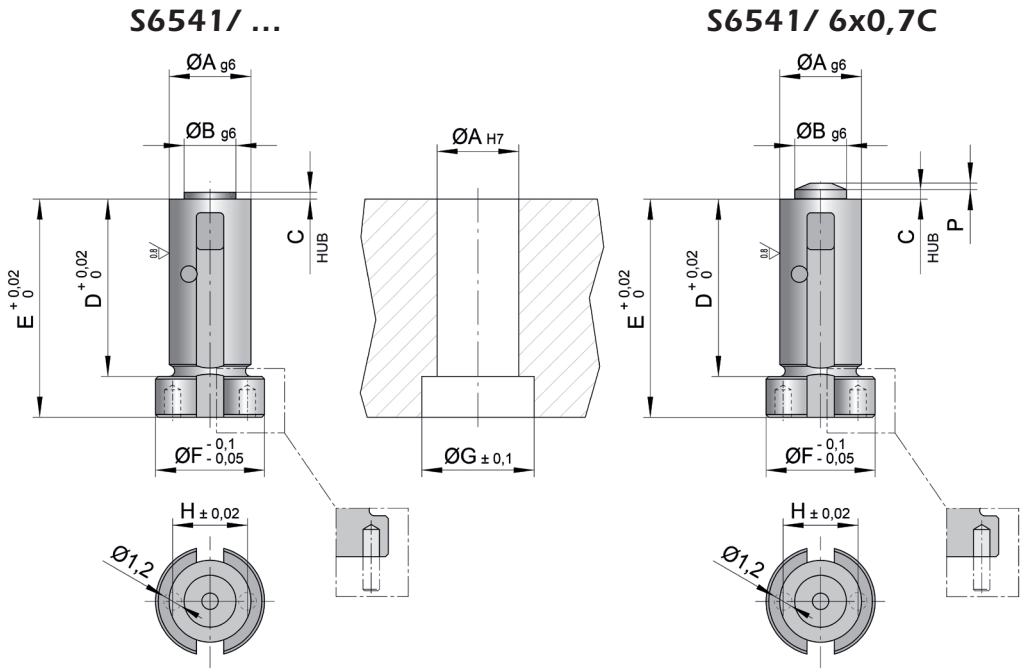

B	D	E	F	G	H	M	N	P	A	C	Best. Nr. / Order No.
4	13	16	8	8,5	5,5	1,2	0,3	–	**6**	**0,5**	**S6541/ 6x0,5**
4	13	16	8	8,5	5,5	1,2	–	0,5	**6**	**0,7**	**S6541/ 6x0,7C**
4	13	16	8	8,5	5,5	–	–	–	**6**	**0,8**	**S6541/ 6x0,8***

*** Nur mit einem Luftanschluss verwendbar (technische Beschreibung siehe Seite S6.95)**

*** Only to be used with air connection. (technical notes see page S6.95)**

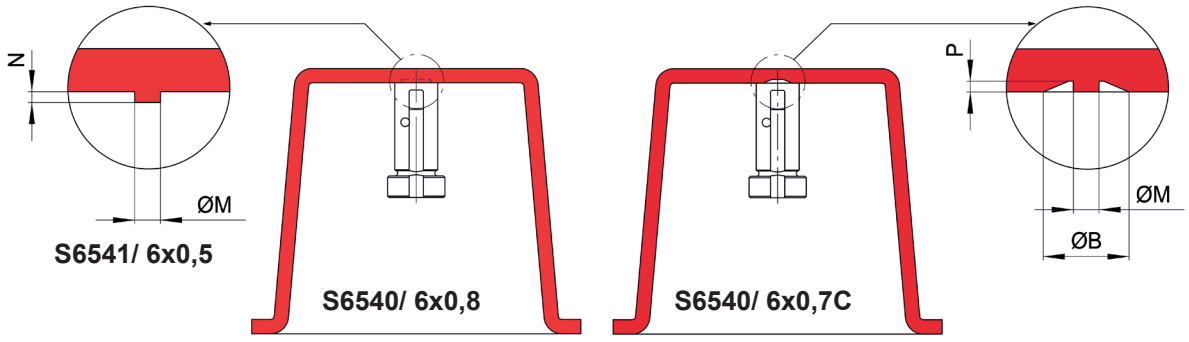

Besondere Merkmale:

- Hohe Entlüftungskapazität.
- Die Entlüftungsfläche wird nicht mit Ablagerungen von Öl oder Fetten verschmutzt.
- Durch das Entlüften der Kavitäten wird der Einspritzdruck erheblich reduziert.
- Die Optik der Spritzteile wird verbessert, durch Vermeidung von Fließnähten und Verbrennungen.

Characteristics:

- High venting capacity.
- Venting surface not affected by mold deposits.
- In cavity air back pressure dramatically reduced.
- Improvement of aesthetic characteristics of the injected part.

Entlüftungsventil, ø6 mm, zum rückseitigen Einbau in den Einsatz ERMANNO BALZI

Dynamic Gas Venting Systems, ø6 mm, for Rear Installation to the Insert

S6541/ . . .

Mat.: 1.4028 /50+2 HRC

Bearbeitung der Ventilstirnfläche:

Shaping machining:

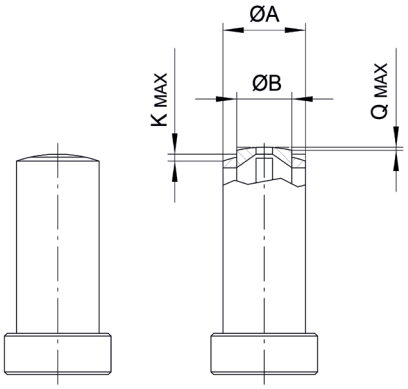

A	B	K_{MAX}	Q_{MAX}	Best. Nr. / Order No.
6	4	0,5	0,25	**S6541/ 6x0,5**
6	4	0,5	0,25	**S6541/ 6x0,8**

Die Entlüftungsventile können bis zu den angegebenen Maximum-Werten bearbeitet werden.

The valve can be shaped within the maximum limit shown in the above picture.

Anwendungsbeispiel:

Application example:

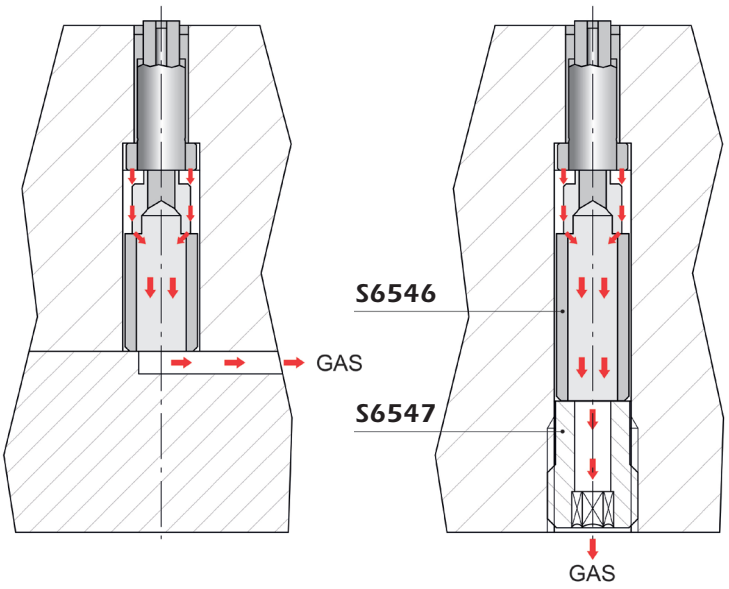

Das Entlüftungsventil **S6541** wird rückseitig in die Kavität eingebaut. Der Distanzeinsatz **S6546** und die System-Verschraubung **S6547** (siehe Seite S6.99) als Fixierung komplettieren die Montage. Die Entlüftung erfolgt durch den Distanzeinsatz mit einem Entlüftungskanal oder zusätzlich durch die Systemverschraubung.
Bei der Montage tauchen zwei Stifte des Distanzeinsatzes als Verdrehsicherung in das Entlüftungsventil ein. Dadurch kann die eingeschlossene Luft aus der Kavität via Ventil und durch die zentrale Bohrung ungehindert abfließen.
Konstruktionsbedingt muss der Distanzeinsatz am hinteren Teil gekürzt werden.

The valve **S6541** has to be fixed into the mold insert from the back side. The spacer **S6546** and the dowel code **S6547** can make this application easier.
The spacer is specially designed to collect the gases from the valve toward a central hole that communicates with the open atmosphere. It is possible to machine the spacer in order to reach the desired length.
The dowel allows to fix the spacer and the valve and collects the gases into the central hole.

WEMA GmbH ▪ D-58515 Lüdenscheid ▪ Kalver Str. 28 ▪ Tel. 0 23 51 / 93 95 - 0 ▪ Fax 0 23 51 / 93 95 - 33 ▪ info@wema.de ▪ www.wema.de
[11/18]

Entlüftungsventil, ø6 mm, zum rückseitigen Einbau in den Einsatz ERMANNO BALZI

Dynamic Gas Venting Systems, ø6 mm, for Rear Installation to the Insert

Hinweis für einen korrekten Einsatz des Entlüftungsventils S6541/ 6x0,8:

Um eine korrekte Funktion des dynamischen Entlüftungsventils **S6541/ 6x0,8** zu gewährleisten, ist es erforderlich an der Formaußenseite ein 3/2-Wegeventil mit dem Gasabflussausgang zu montieren, welches während des Einspritzvorgangs für einen ungehinderten Gasabfluss sorgt.
Sobald die Formfüllung abgeschlossen ist, wird durch die Steuerung über das 3/2 Wegeventil ein kleiner Druckluftstrom in den Gasabflusskanal eingeleitet, der dafür Sorge trägt, dass das mobile Verschlusselement des Ventils mit seiner Feder wieder perfekt in die Form-Entlüftungsstellung "offen" gebracht wird.

Technical instructions for the application of dynamic gas venting system S6541/ 6x0,8:

For a correct application of the venting valve **S6541/ 6x0,8** it is necessary to inject an air blast after ejection of plastic part, the air will guarantee the valve to open every shot.
With a normally open 3/2 valve it is possible to use the gas venting channel also to inject the air blast.

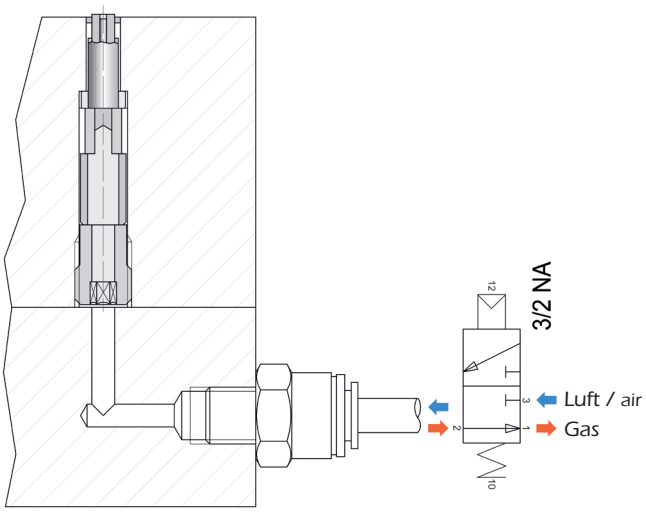

Technischer Hinweis für die Vorbereitung zum Einbau:

Einige Kunststoffe produzieren erhebliche Gasmengen während der Plastifizierung des Materials. Die ölhaltigen Ablagerungen dieser Gasvorkommen können sich in den Entlüftungskanälen aufbauen und den Gasabfluss blockieren. Zur Erleichterung des Gasabflusses empfehlen wir die Bearbeitung der Ventilaufnahme in der Platte entsprechend der nebenstehenden Skizze auszuführen.

Technical note for the preparation for installation:

Some polymeric materials produce remarkable gas volume during melting process. Oily gas deposits can pile up and obstruct the gas venting channels.
It is possible to machine extra gas venting channel in the mold as shown in the picture to improve valve performance.

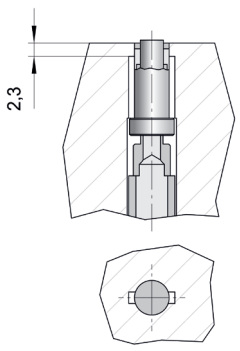

Entlüftungsventil, ø4 mm, zum rückseitigen Einbau in den Einsatz ERMANNO BALZI

Dynamic Gas Venting Systems, ø4 mm, for Rear Installation to the Insert

S6542/ . . .

Mat.: 1.4028 /50+2 HRC

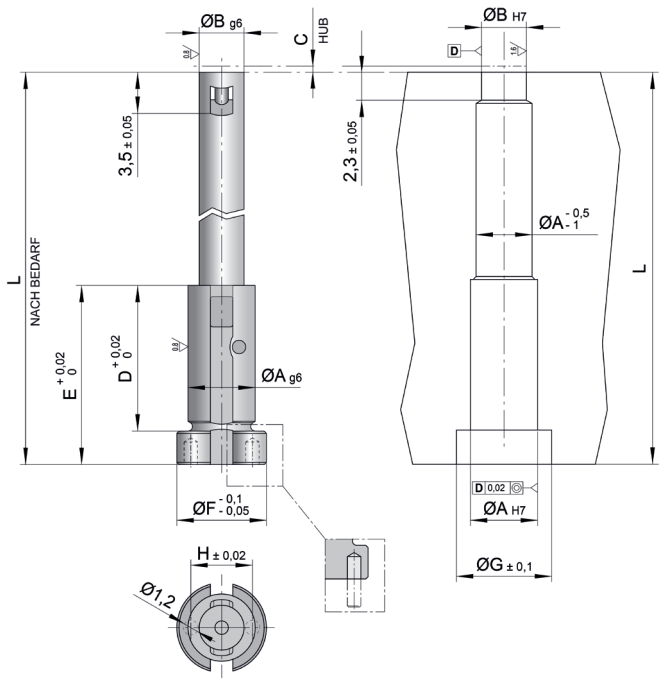

A	D	E	F	G	H	$L_{min.}$	$L_{max.}$	M	N	B	C	Best. Nr. / Order No.
6	13	16	8	8,5	5,5	20	105	1,2	0,3	**4**	**0,5**	**S6542/ 4x0,5**
6	13	16	8	8,5	5,5	20	105	–	–	**4**	**0,8**	**S6542/ 4x0,8***

*** Nur mit einem Luftanschluss verwendbar (technische Beschreibung siehe Seite S6.98)**

*** Only to be used with air connection. (technical notes see page S6.98)**

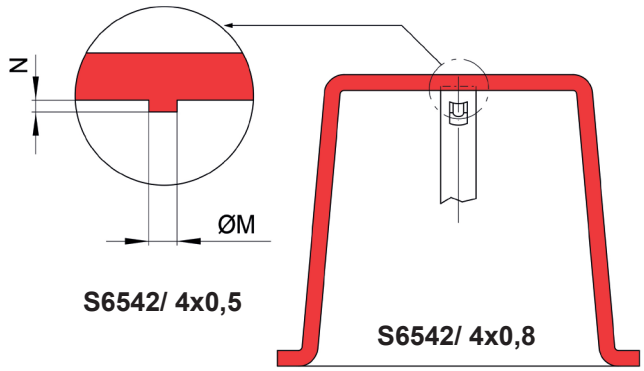

Besondere Merkmale:

- Hohe Entlüftungskapazität.
- Die Entlüftungsfläche wird nicht mit Ablagerungen von Öl oder Fetten verschmutzt.
- Durch das Entlüften der Kavitäten wird der Einspritzdruck erheblich reduziert.
- Die Optik der Spritzteile wird verbessert, durch Vermeidung von Fließnähten und Verbrennungen.
- Bei ausreichender Materialstärke verbleibt kein Überstand in der Wandfläche des Teils.
- Max. lieferbare Gesamtlänge 105 mm.

Characteristics:

- High venting capacity.
- Venting surface not affected by mold deposits.
- In cavity air back pressure dramatically reduced.
- Improvement of aesthetic characteristics of the injected part.
- Limited Dimensions.
- Maximum available length 105 mm.

WEMA GmbH ▪ D-58515 Lüdenscheid ▪ Kalver Str. 28 ▪ Tel. 0 23 51 / 93 95 - 0 ▪ Fax 0 23 51 / 93 95 - 33 ▪ info@wema.de ▪ www.wema.de
[11/18]

Entlüftungsventil, ø4 mm, zum rückseitigen Einbau in den Einsatz ERMANNO BALZI

Dynamic Gas Venting Systems, ø4 mm, for Rear Installation to the Insert

S6542/ 4x0,7C

Mat.: 1.4028 /50+2 HRC

$L_{min.}$: 20 mm
$L_{max.}$: 105 mm

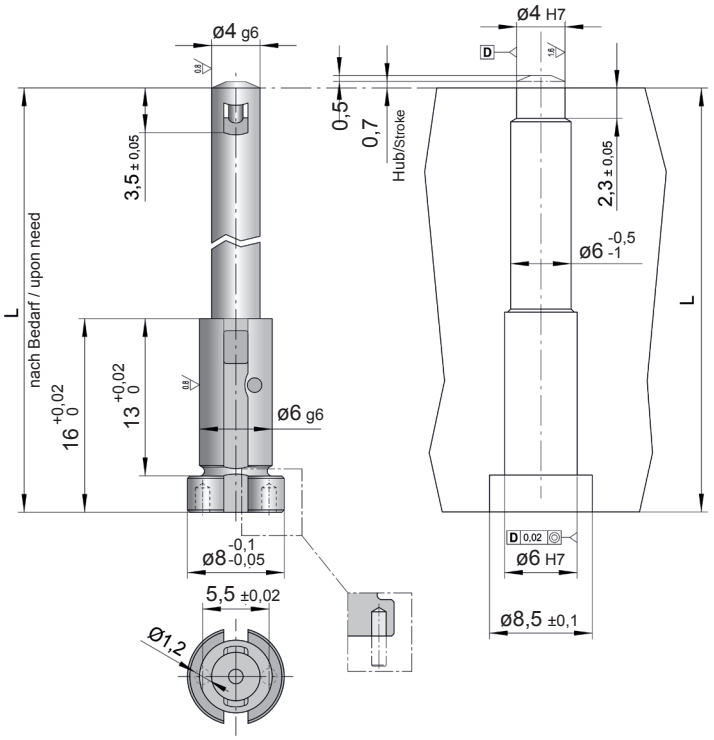

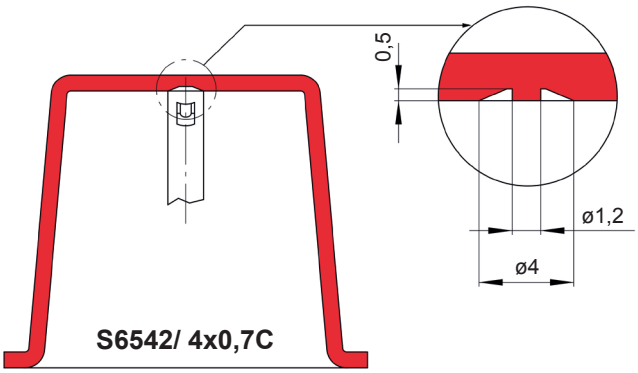

Besondere Merkmale:

- Hohe Entlüftungskapazität.
- Die Entlüftungsfläche wird nicht mit Ablagerungen von Öl oder Fetten verschmutzt.
- Durch das Entlüften der Kavitäten wird der Einspritzdruck erheblich reduziert.
- Die Optik der Spritzteile wird verbessert, durch Vermeidung von Fließnähten und Verbrennungen.
- Bei ausreichender Materialstärke verbleibt kein Überstand in der Wandfläche des Teils.
- Max. lieferbare Gesamtlänge 105 mm.

Characteristics:

- High venting capacity.
- Venting surface not affected by mold deposits.
- In cavity air back pressure dramatically reduced.
- Improvement of aesthetic characteristics of the injected part.
- Limited Dimensions.
- Maximum available length 105 mm.

Entlüftungsventil, ø4 mm, zum rückseitigen Einbau in den Einsatz ERMANNO BALZI

Dynamic Gas Venting Systems, ø4 mm, for Rear Installation to the Insert

S6542/ . . .

Mat.: 1.4028 /50+2 HRC

Anwendungsbeispiel:

Das Entlüftungsventil **S6542** wird rückseitig in die Kavität eingebaut. Der Distanzeinsatz **S6546** und die System-Verschraubung **S6547** (siehe Seite S6.99) als Fixierung komplettieren die Montage. Die Entlüftung erfolgt durch den Distanzeinsatz mit einem Entlüftungskanal oder zusätzlich durch die Systemverschraubung.
Bei der Montage tauchen zwei Stifte des Distanzeinsatzes als Verdrehsicherung in das Entlüftungsventil ein. Dadurch kann die eingeschlossene Luft aus der Kavität via Ventil und durch die zentrale Bohrung ungehindert abfließen.
Konstruktionsbedingt muss der Distanzeinsatz am hinteren Teil gekürzt werden.

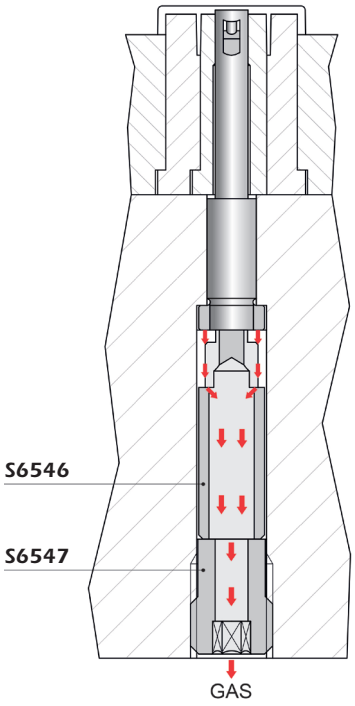

Application example:

The valve **S6542** has to be fixed into the mold insert from the back side and the valve needle has to stick out from the mold surface for a dimension equal to the stroke "C". The spacer code **S6546** and the dowel code **S6547** can make this application easier.
The spacer is specially designed to collect the gases from the valve toward a central hole that communicates with the open atmosphere. It is possible to machine the spacer in order to reach the desired length.
The dowel allows to fix the spacer and the valve and collects the gases into the central hole.

Hinweis für einen korrekten Einsatz des Entlüftungsventils S6542/ 4x0,8:

Um eine korrekte Funktion des dynamischen Entlüftungsventils **S6542/ 4x0,8** zu gewährleisten, ist es erforderlich an der Formaußenseite ein 3/2-Wegeventil mit dem Gasabflussausgang zu montieren, welches während des Einspritzvorgangs für einen ungehinderten Gasabfluss sorgt.
Sobald die Formfüllung abgeschlossen ist, wird durch die Steuerung über das 3/2 Wegeventil ein kleiner Druckluftstrom in den Gasabflusskanal eingeleitet, der dafür Sorge trägt, dass das mobile Verschlusselement des Ventils mit seiner Feder wieder perfekt in die Form-Entlüftungsstellung "offen" gebracht wird.

Technical instructions for the application of dynamic gas venting system S6542/ 4x0,8:

For a correct application of the venting valve **S6542/ 4x0,8** it is necessary to inject an air blast after ejection of plastic part, the air will guarantee the valve to open every shot.
With a normally open 3/2 valve it is possible to use the gas venting channel also to inject the air blast.

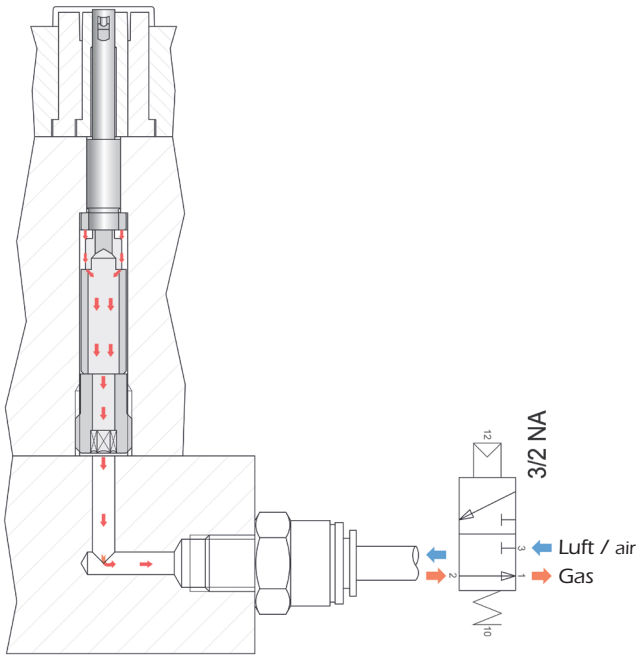

WEMA GmbH ▪ D-58515 Lüdenscheid ▪ Kalver Str. 28 ▪ Tel. 0 23 51 / 93 95 - 0 ▪ Fax 0 23 51 / 93 95 - 33 ▪ info@wema.de ▪ www.wema.de
[11/18]

Distanzeinsatz
ERMANNO BALZI

Spacer for Gas Venting Valve

S6546/ 8x50

Mat.: Kohlenstoffstahl / 750 N/mm²
Nitriertiefe: 0,1 mm

Mat.: Carbon steel / 750 N/mm²
Nitred depth: 0,1 mm

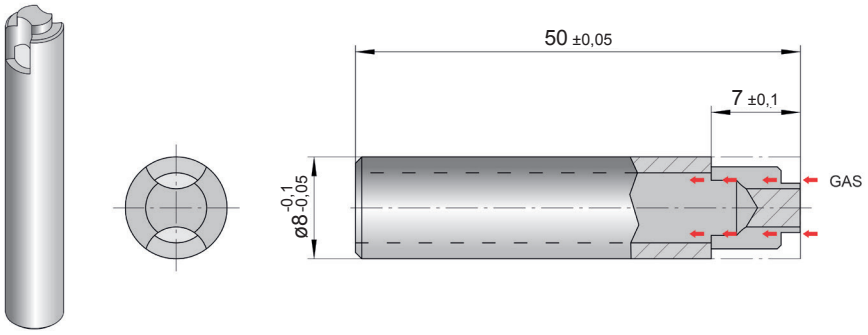

System-Verschraubung
ERMANNO BALZI

Dowel for Gas Venting Valve

S6547/ 10x14

Mat.: 1.7225 / 750 N/mm²
Nitriertiefe: 0,1 mm

Nitred depth: 0,1 mm

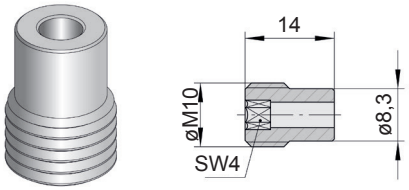

WEMA GmbH ▪ D-58515 Lüdenscheid ▪ Kalver Str. 28 ▪ Tel. 0 23 51 / 93 95 - 0 ▪ Fax 0 23 51 / 93 95 - 33 ▪ info@wema.de ▪ www.wema.de

INFO

Entlüftungseinsatz
ERMANNO BALZI

Venting Insert

S6550/ 1

Eigenschaften:

- Ringe aus rostfreiem Material.
- Möglichkeit der Montage und Demontage von vorn.
- Einfache Wartung, da völlig zerlegbar.
- Durch Entfernen von Elementen kann der Außendurchmesser verändert werden.

Die Oberfläche des Entlüftungseinsatzes kann der Teilegeometrie angepaßt werden.

Characteristics:

- Collars made of stainless material.
- Possibility of front assembly and disassembly.
- Easy maintenance, completely dismountable.
- Possibility to change the outside diameter by removing some elements.

The face of the venting insert can be shaped as required.

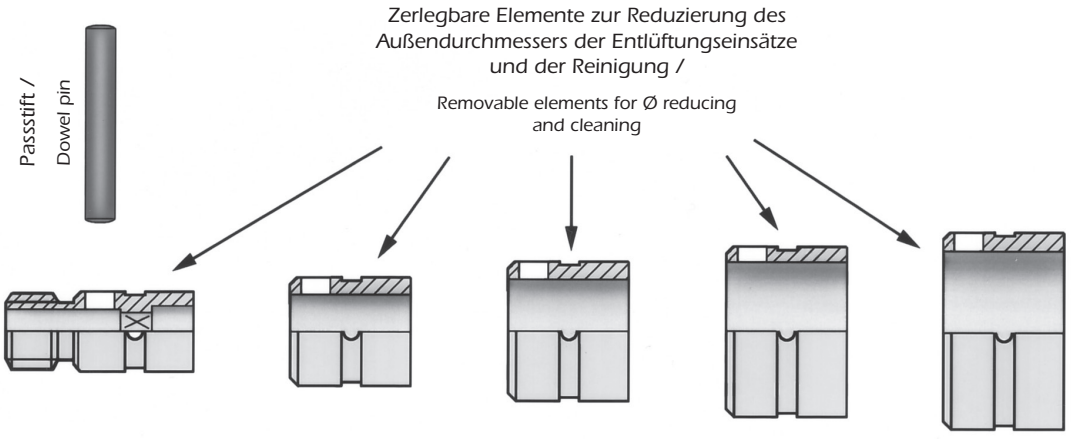

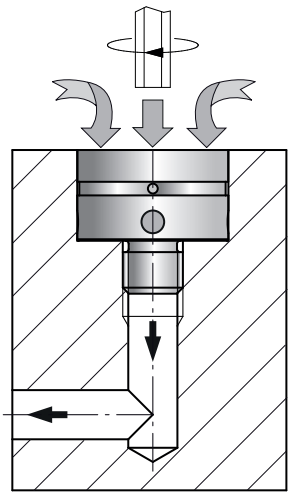

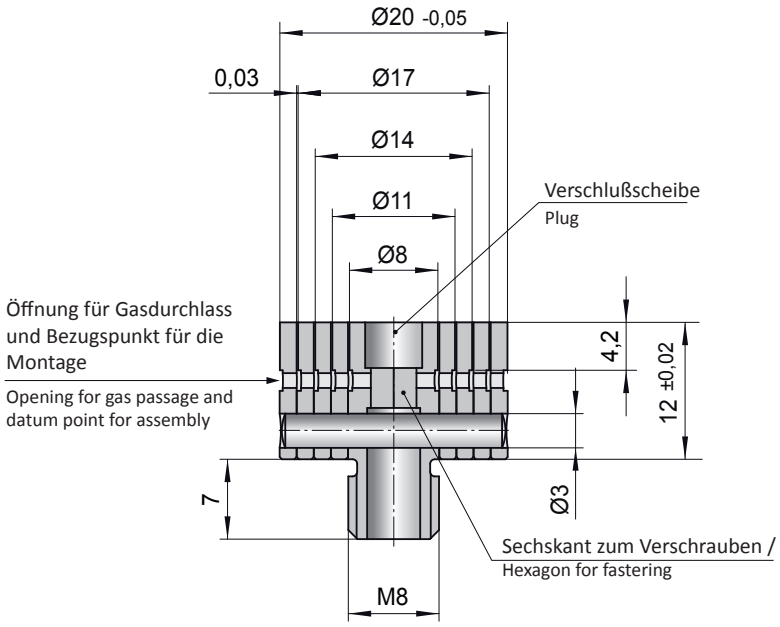

WEMA GmbH ▪ D-58515 Lüdenscheid ▪ Kalver Str. 28 ▪ Tel. 0 23 51 / 93 95 - 0 ▪ Fax 0 23 51 / 93 95 - 33 ▪ info@wema.de ▪ www.wema.de
[11/18]

INFO

Entlüftungsmodul
ERMANNO BALZI

Lamellar Gas Vent Device

Rückseitige Befestigung **S6570 / S6575 /**
Back fixing

Seitliche Befestigung **S6570 / S6575 /**
Side fixing and ejection system

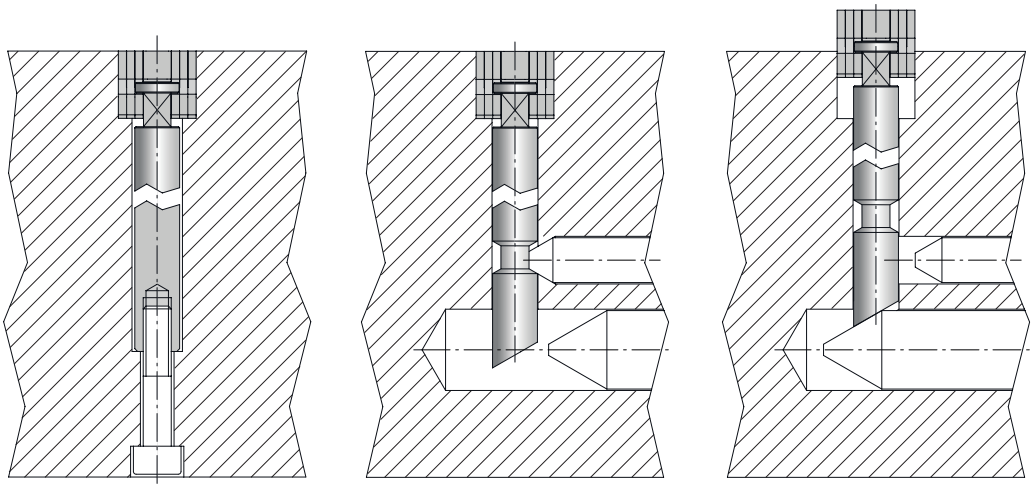

Fixieren / Fixing phase | **Demontage / Ejection phase**

Technische Details:

1. Die Eckradien in der Ausfräsung dürfen nicht größer als 2,5 mm ausfallen, damit die Stifte mit den Bohrungen in den Modulplatten voll abgedeckt bleiben.
2. Die Verschraubung der Module hat auch eine Abzieherfunktion für deren Demontage.

Technical notes:

1. The corner radii in the cutout must not be larger than 2.5 mm, so that the dowel pins remain fully covered with the holes in the module plates.
2. The screwing of the modules also has a pulling off function for their disassembly.

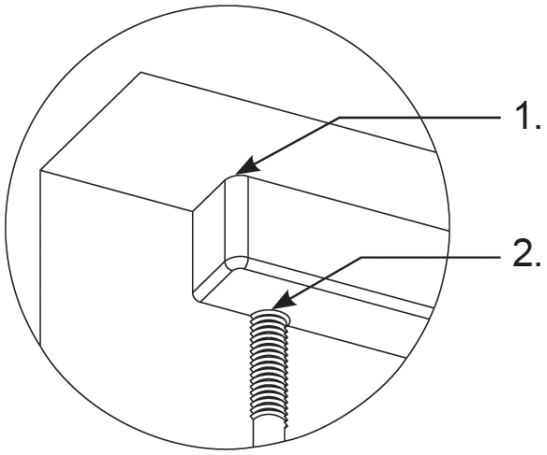

INFO

Entlüftungsmodul

ERMANNO BALZI

Lamellar Gas Vent Device

Technische Details:

Die Entlüftungsmodule können den Formkonturen, entsprechend der in den Abbildungen angegebenen Maximalwerte, angepasst werden.
Es empfiehlt sich nach Abschluss einer Produktionsaufgabe die Modulplatten zu reinigen, damit die Funktion der Entlüftung der Formkavität für einen weiteren Produktionsgang einwandfrei gewährleistet ist.

Technical notes:

It is possible to machine the insert according to the mold surface.
After, it will be necessary to disassembly the device in order to clean it. To ensure the free passage of the gas.

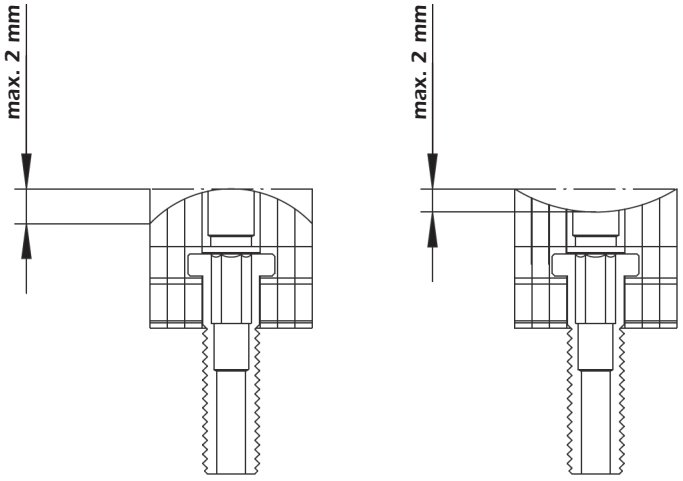

Der Zusammenbau einzelner Plattenelemente zu einem Entlüftungsmodul für eine Formkavität erfordert für den Einbau als Gesamtmodul eine Feinanpassung, welche durch beidseitiges Beschleifen des Modul-Mittelteils herzustellen ist.

The assembled insert final size amounts to the summation of several dimensions subjected to tolerance, thanks to the use of lamellar elements in the final set up. In order to ensure the correct placing into the mold cavity, we recommend to measure empirically the size of the insert and, if required, to modify it by grinding both inner sides of the central body.

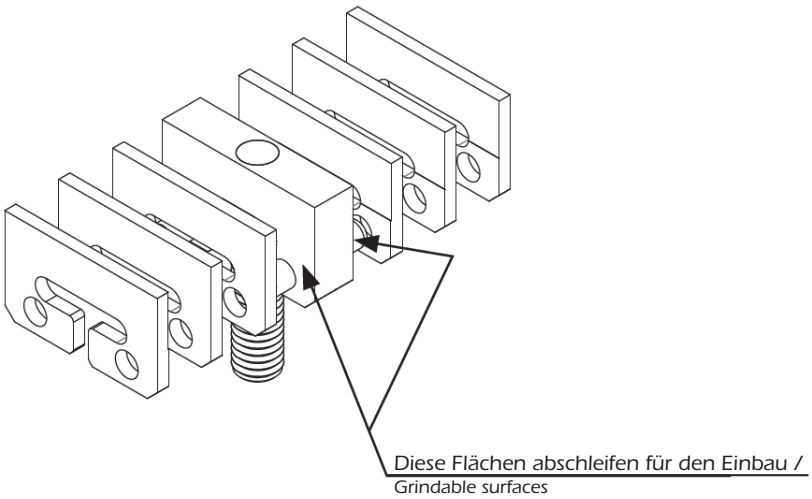

WEMA GmbH ▪ D-58515 Lüdenscheid ▪ Kalver Str. 28 ▪ Tel. 0 23 51 / 93 95 - 0 ▪ Fax 0 23 51 / 93 95 - 33 ▪ info@wema.de ▪ www.wema.de
[11/18]

INFO

Entlüftungsmodul
ERMANNO BALZI

Lamellar Gas Vent Device

Technische Details:
Die Geometrie des modularen Aufbaus unserer Entlüftungsmodule gestattet, dass unterschiedliche Abflüsse miteinander kommunizieren, da die Ausgänge der Gasabflüsse in einer gemeinsamen Kanalbohrung (s. Beispiele) zusammengeführt werden können.
Natürlich ist es auch möglich unterschiedliche Modulgrößen miteinander zu einer größeren Entlüftungsfläche in einer Formkavität zusammenzufügen. Auch in diesem Fall muss eine tolerierte Feinanpassung durch den Beschliff des jeweiligen Mittelteils erfolgen.

Technical notes:
Ermanno Balzi's modular system geometry grants gas evacuation through a full communicating system where gasses are conveyed towards one only exit aperture.
Such exit hole can always be placed in the best available position, ensuring maximum flexibility (see examples).

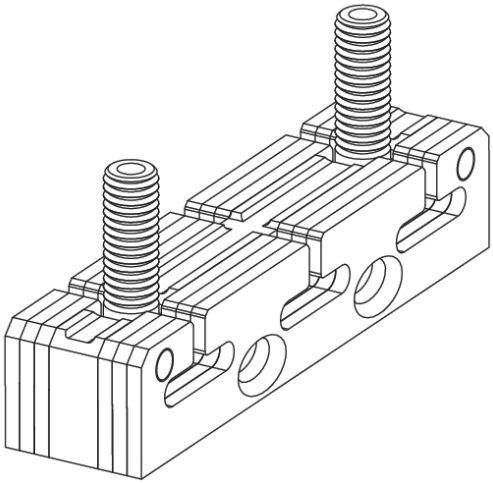

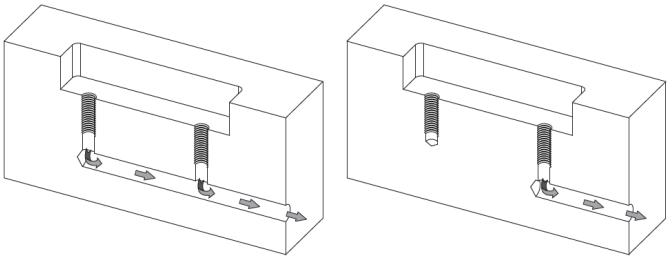

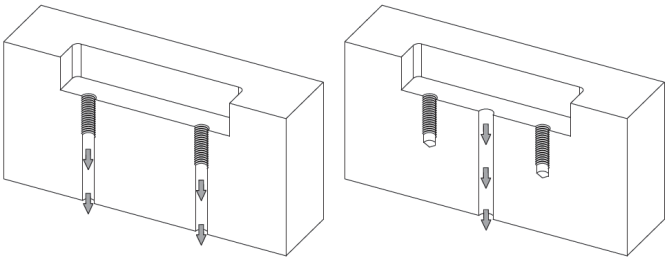

INFO

Entlüftungsmodul
ERMANNO BALZI

Lamellar Gas Vent Device

Technische Details:
Wir empfehlen als größtes Entlüftungsmodul ein Mittelteil mit max.10 Plattenelementen zu bestücken. Der kleinste Einsatz wird aus dem Mittelteil und beidseitig je einem Plattenelement hergestellt.

Technical notes:
In case of central body application we recommend a maximum number of 10 modular elements. It is necessary to apply at least the body and one modular element on both sides.

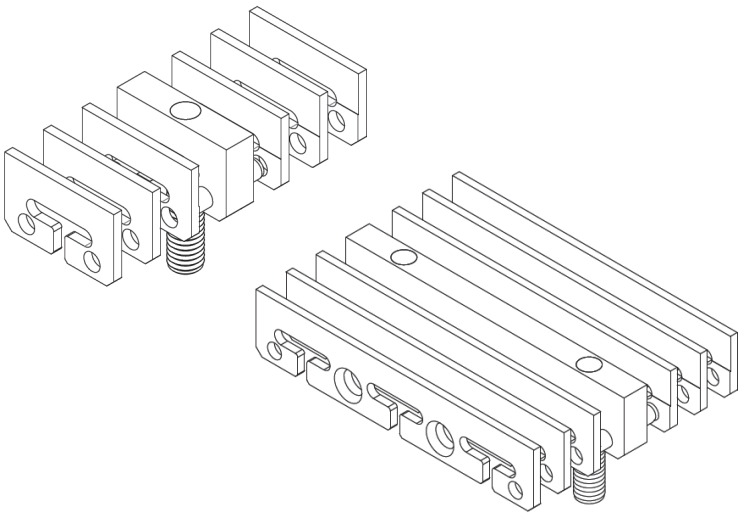

Für den Fall, dass ein Entlüftungsmodul mit zwei Mittelteilen zusammengefügt werden muss, weil für die Entlüftung des Formteils unverzichtbar, ist an den Außenseiten des Mittelteils je ein Plattenelement vorzusehen, während zwischen den Mittelteilen bis zu max. 30 Plattenelemente eingesetzt werden können.

In case of double body application we recommand to insert a maximum number of 30 modular elements. It is also necessary to insert one modular element on both ends of the bodies.

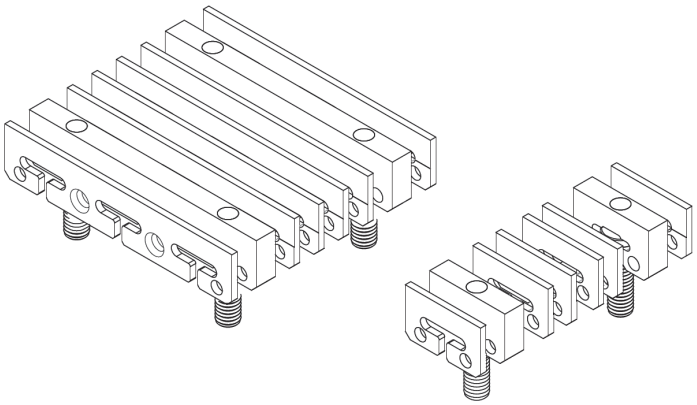

WEMA GmbH ▪ D-58515 Lüdenscheid ▪ Kalver Str. 28 ▪ Tel. 0 23 51 / 93 95 - 0 ▪ Fax 0 23 51 / 93 95 - 33 ▪ info@wema.de ▪ www.wema.de
[11/18]

INFO

Entlüftungsmodul

ERMANNO BALZI

Lamellar Gas Vent Device

Technische Details:
Bei Kombination unterschiedlicher Module müssen die Radien im Bedarfsfall vom Kunden selber angebracht werden.

Technical notes:
If different modules are combined, the radii must be applied by the user.

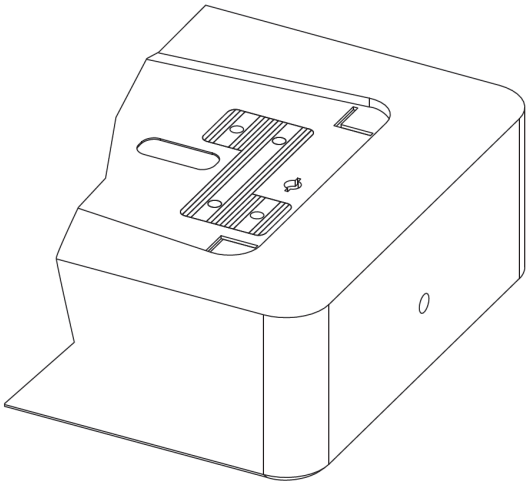

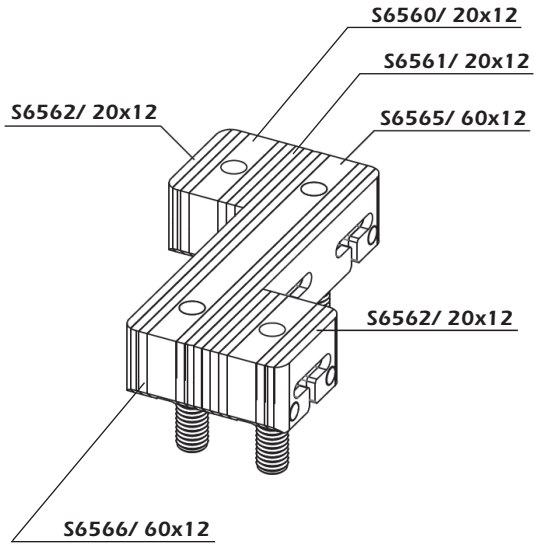

Entlüftungsmodul, klein, für Montage von der Trennebene (ERMANNO BALZI)

Lamellar Gas Vent Device, Small, Parting Line Fixing

S6560/ 20x12 (Zentralkörper / Body)

S6561/ 20x12 (Modulplatte / Standard module)

S6562/ 20x12/R2,5 (Endplatte / Final plate)

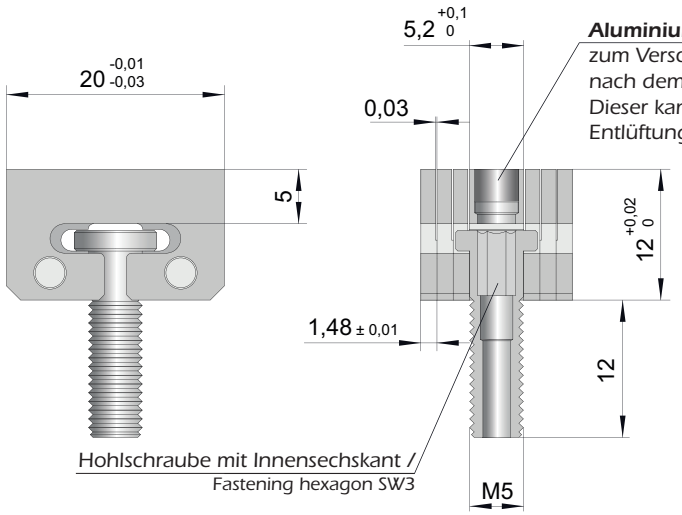

Aluminium – Stopfen
zum Verschließen der Verschraubungsbohrung nach dem Einbau eines Entlüftungsmoduls. Dieser kann für Wartungszwecke des Entlüftungseinsatzes ausgebohrt werden.

Aluminium plug nut
to apply after definitive implantation. Pierceable in case of disassembly for maintenance operations.

Eigenschaften und Vorteile:

- Modulares System (ermöglicht die Anpassung an den vorhandenen Einbauraum).
- Schneller Ein- und Ausbau durch einfache Verschraubung, auch mit Abzieherfunktion.
- Einfache Reinigung der Module, da komplett zerlegbar.
- Anpassung an das Kavitätsprofil möglich.
- Rostfreies Material.
- Mit Radien versehene Module lieferbar.

Characteristics:

- Modular system (to be fitted in any given space).
- Possibility of front assembly and disassembly (thanks to the shape of the fixing screw, which also operates as pulling off function).
- Ease of maintenance (thanks to the fully dismountable set up).
- Adaptation to the cavity profile possible.
- Stainless steel.
- Radious machined terminal modules available.

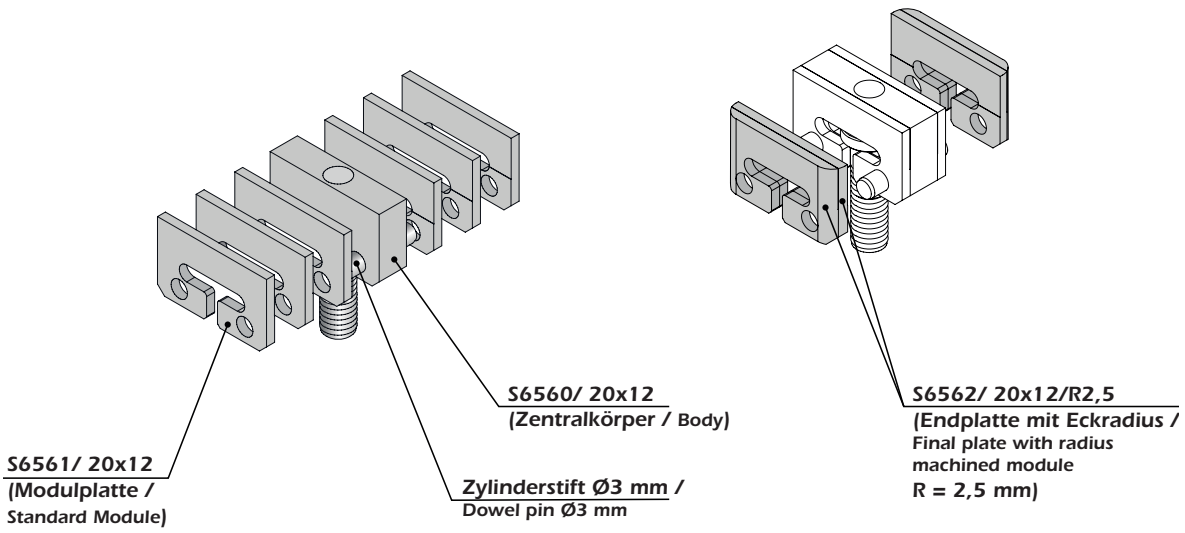

WEMA GmbH ▪ D-58515 Lüdenscheid ▪ Kalver Str. 28 ▪ Tel. 0 23 51 / 93 95 - 0 ▪ Fax 0 23 51 / 93 95 - 33 ▪ info@wema.de ▪ www.wema.de
[11/18]

Entlüftungsmodul, klein, für rückseitige Montage
ERMANNO BALZI

Lamellar Gas Vent Device, Small, Back Fixing

S6570/ 20x12 (Zentralkörper / Body)

S6561/ 20x12 (Modulplatte / Standard module)

S6562/ 20x12/R2,5 (Endplatte / Final plate)

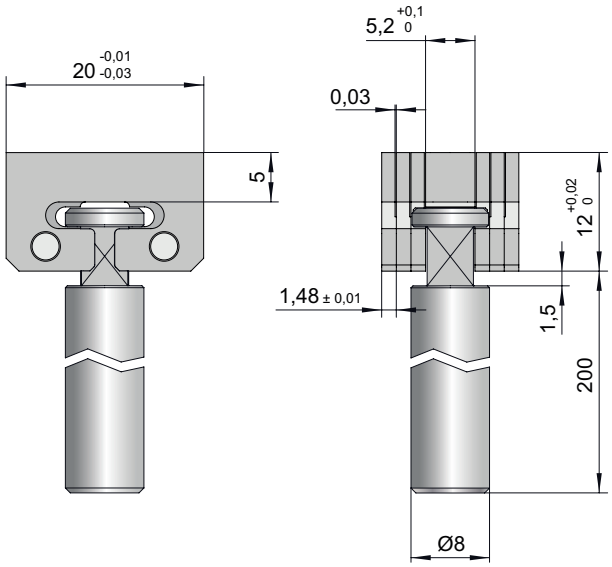

Eigenschaften und Vorteile:

- Modulares System (ermöglicht die Anpassung an den vorhandenen Einbauraum).
- Schneller Ein- und Ausbau durch einfache Verschraubung, auch mit Abzieherfunktion.
- Einfache Reinigung der Module, da komplett zerlegbar.
- Anpassung an das Kavitätsprofil möglich.
- Rostfreies Material.
- Mit Radien versehene Module lieferbar.

Characteristics:

- Modular system (to be fitted in any given space).
- Possibility of front assembly and disassembly (thanks to the shape of the fixing screw, which also operates as pulling off function).
- Ease of maintenance (thanks to the fully dismountable set up).
- Adaptation to the cavity profile possible.
- Stainless steel.
- Radious machined terminal modules available.

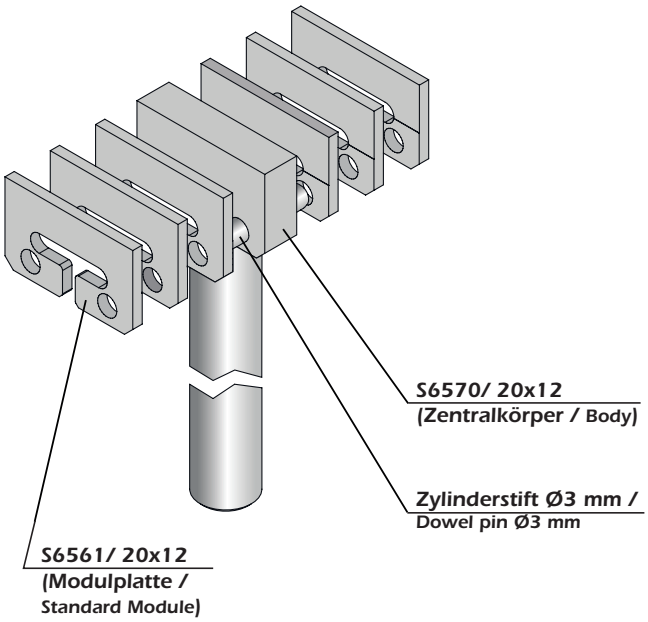

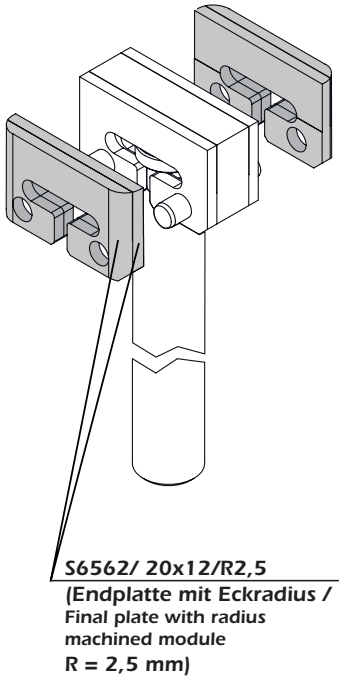

WEMA GmbH ▪ D-58515 Lüdenscheid ▪ Kalver Str. 28 ▪ Tel. 0 23 51 / 93 95 - 0 ▪ Fax 0 23 51 / 93 95 - 33 ▪ info@wema.de ▪ www.wema.de

Entlüftungsmodul, groß, für Montage von der Trennebene ERMANNO BALZI

Lamellar Gas Vent Device, Big, Parting Line Fixing

S6565/ 60x12 (Zentralkörper / Body)

S6566/ 60x12 (Modulplatte, Standard / Standard module)

S6568/ 60x12 (Modulplatte mit Senkung / Standard module with screw seat)

S6567/ 60x12/R2,5 (Endplatte / Final plate)

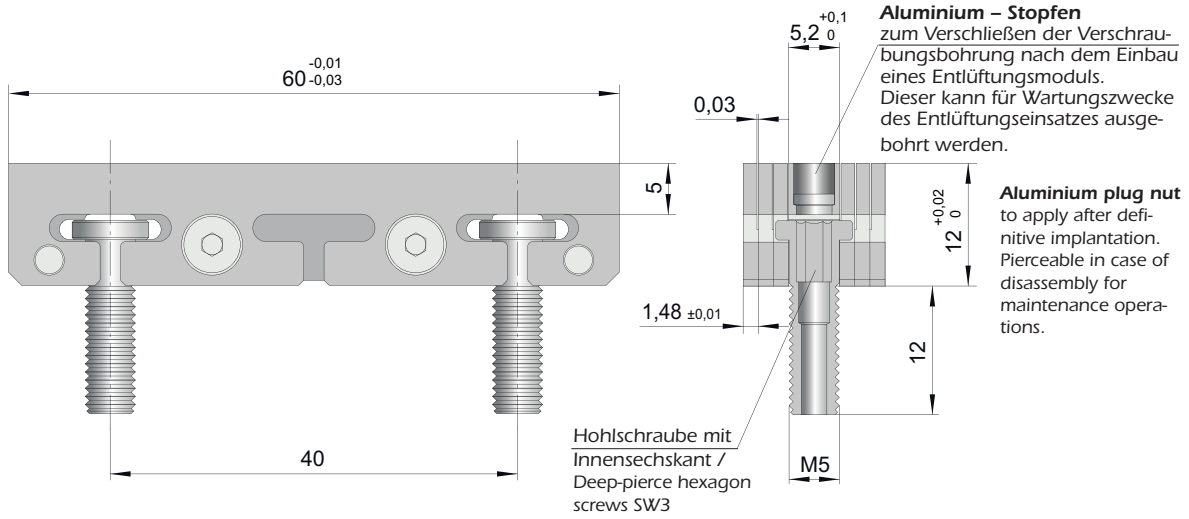

Die Entlüftungsmodule werden mit vier Senkschrauben M3 x 30 geliefert, die vom Kunden auf die entsprechende Länge gekürzt werden müssen.

The modules are supplied with 4 countersunk screws M3 x 30. Please shorten to the appropriate length.

Eigenschaften und Vorteile:

- Modulares System (ermöglicht die Anpassung an den vorhandenen Einbauraum).
- Schneller Ein- und Ausbau durch einfache Verschraubung, auch mit Abzieherfunktion.
- Einfache Reinigung der Module, da komplett zerlegbar.
- Anpassung an das Kavitätsprofil möglich.
- Rostfreies Material.
- Mit Radien versehene Module lieferbar.

Characteristics:

- Modular system (to be fitted in any given space).
- Possibility of front assembly and disassembly (thanks to the shape of the fixing screw, which also operates as pulling off function).
- Ease of maintenance (thanks to the fully dismountable set up).
- Adaptation to the cavity profile possible.
- Stainless steel.
- Radious machined terminal modules available.

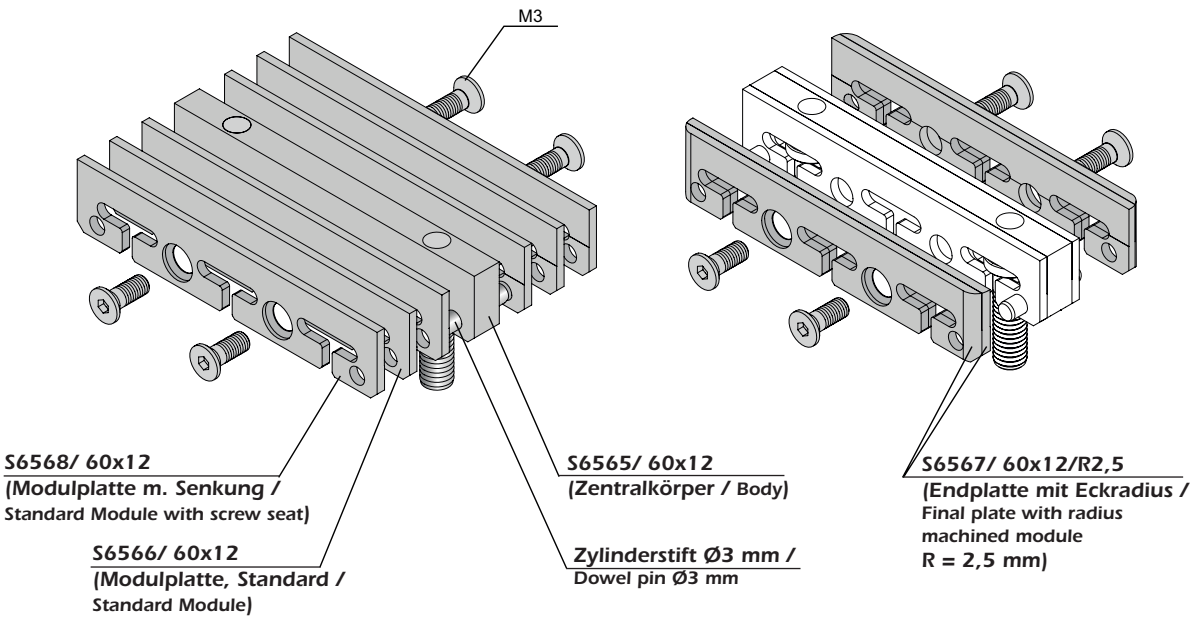

WEMA GmbH ▪ D-58515 Lüdenscheid ▪ Kalver Str. 28 ▪ Tel. 0 23 51 / 93 95 - 0 ▪ Fax 0 23 51 / 93 95 - 33 ▪ info@wema.de ▪ www.wema.de
[11/18]

Entlüftungsmodul, groß, für rückseitige Montage
ERMANNO BALZI

Lamellar Gas Vent Device, Big, Back Fixing

S6575/ 60x12 (Zentralkörper / Body)

S6566/ 60x12 (Modulplatte, Standard / Standard module)

S6568/ 60x12 (Modulplatte mit Senkung / Standard module with screw seat)

S6567/ 60x12/R2,5 (Endplatte / Final plate)

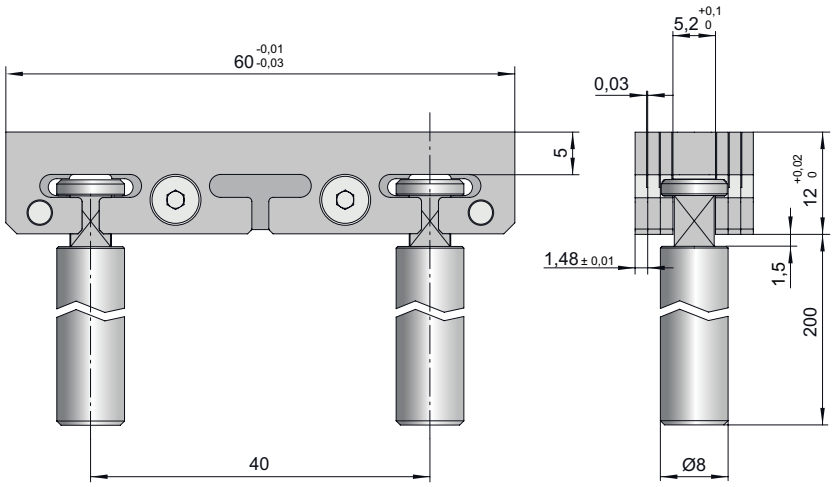

Die Entlüftungsmodule werden mit vier Senkschrauben M3 x 30 geliefert, die vom Kunden auf die entsprechende Länge gekürzt werden müssen.

The modules are supplied with 4 countersunk screws M3 x 30. Please shorten to the appropriate length.

Eigenschaften und Vorteile:

- Modulares System (ermöglicht die Anpassung an den vorhandenen Einbauraum).
- Schneller Ein- und Ausbau durch einfache Verschraubung, auch mit Abzieherfunktion.
- Einfache Reinigung der Module, da komplett zerlegbar.
- Anpassung an das Kavitätsprofil möglich.
- Rostfreies Material.
- Mit Radien versehene Module lieferbar.

Characteristics:

- Modular system (to be fitted in any given space).
- Possibility of front assembly and disassembly (thanks to the shape of the fixing screw, which also operates as pulling off function).
- Ease of maintenance (thanks to the fully dismountable set up).
- Adaptation to the cavity profile possible.
- Stainless steel.
- Radious machined terminal modules available.

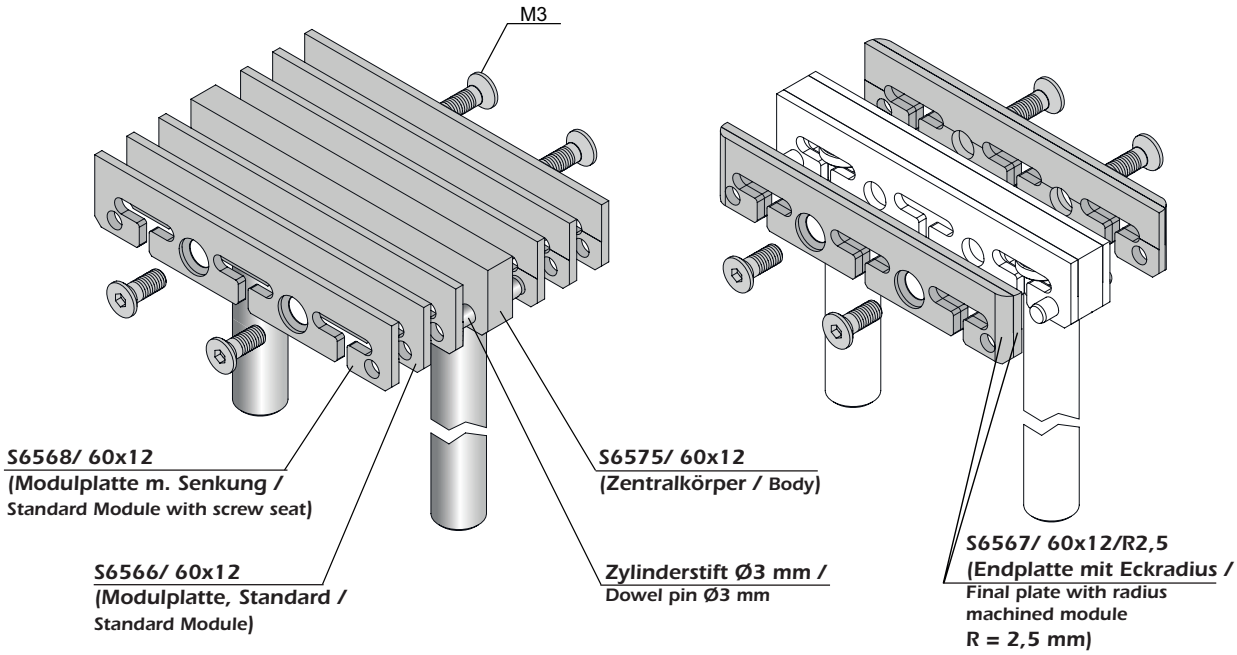

WEMA GmbH ▪ D-58515 Lüdenscheid ▪ Kalver Str. 28 ▪ Tel. 0 23 51 / 93 95 - 0 ▪ Fax 0 23 51 / 93 95 - 33 ▪ info@wema.de ▪ www.wema.de

INFO

ECOVENT® – das Form-Entlüftungssystem

Arbeitsprinzip:

Während des Einspritzvorgangs hält eine Feder den Verschluss-Schlitten in Position „OFFEN“, sodass das Gas durch ausreichend dimensionierte Kanäle entweichen kann.
Sobald die Massefließfront den Schlitten des ECOVENT®-Einsatzes erreicht, wird dieser durch den Massedruck zurückgedrückt und verschließt damit die ECOVENT®-Gasabflusskanäle.
Das ECOVENT®-System basiert nicht auf einem Überfließ-Konzept. Die kleine Markierung, die wir mit „TAB“ bezeichnen, ist eine Versicherung, dass das Gas vollständig abgeleitet ist.

ECOVENT® – Gas Venting System

Working system:

During the injection process the spring keeps the slider in “OPEN POSITION” allowing the gas to pour out through the proper channels.
When the flow front reaches ECOVENT® the slider moves back under plastic pressure and closes the gas venting channels.
ECOVENT® working system is not based on the over flow concept, the small mark called “TAB” is a kind of certification that the gas has been completely released.

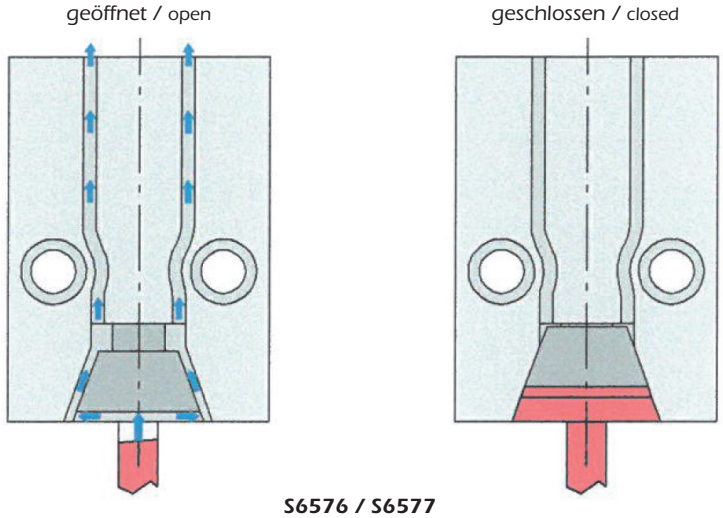

S6576 / S6577

Eine ECOVENT®-Anwendung in Direkt- oder Tunnelanbindung sorgt für einen signifikanten Abfall des Einspritzdrucks in die Kavität.
ECOVENT® kann im Bereich der letzten Füllung eines Teils mit einer Tunnelanbindung positioniert werden. Mit dieser Lösung lässt sich der TAB beim Auswerfvorgang des (der) Teils (Teile) ebenfalls entfernen.
Bitte beachten Sie, dass der ECOVENT®-Tunnelanschluss B für den Gasabfluss kleiner als der Tunnelanguss A ausgeführt wird, damit durch eine nachträgliche Korrektur eine ideale Nestfüllung erfolgen kann.
Wir empfehlen für die Verbindung von Tunnelanschluss B zwischen Kavität und ECOVENT® einen Kanal C von ca. 3 – 4 mm Tiefe herzustellen.

ECOVENT® can be connected to last filling point of the cavity with a “submarine” channel. With such a design it is possible to automatically cut the connecting channel during the ejection of the injected part.
Please note that the tunnel gate B for the gas outflow is smaller than the tunnel gate A so that a later correction can lead to an ideal mold insert filling.
For the connection of tunnel connection B between cavity and ECOVENT®, we recommend to create a channel C of approx. 3-4 mm depth.

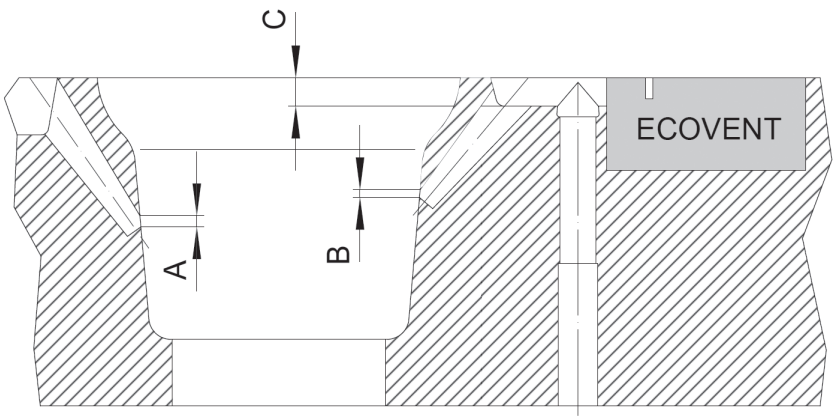

WEMA GmbH ▪ D-58515 Lüdenscheid ▪ Kalver Str. 28 ▪ Tel. 0 23 51 / 93 95 - 0 ▪ Fax 0 23 51 / 93 95 - 33 ▪ info@wema.de ▪ www.wema.de
[11/18]

INFO

ECOVENT® – das Form-Entlüftungssystem

Technische Hinweise:

- ECOVENT® arbeitet nicht als eine besondere Fließhilfe, es erzeugt lediglich eine kleine Kennung, „TAB“ genannt. Dieser „TAB“ bestätigt, dass der Gasabfluss vollständig erfolgte und der Massefluss gestoppt ist.
- ECOVENT® an den Seiten von Verteilerkanälen garantiert, dass diese Materialfließwege vollständig entlüftet werden. Unter Bezug auf das Bernoulli Prinzip wird mit diesem Prozess auch ein Teil des in den Formkavitäten befindlichen Gases evakuiert.
- Wenn ECOVENT® in der unmittelbaren Nähe des letzten Materialfüllbereichs eines Teils installiert wird, lässt sich auch der Einspritzdruck erheblich verringern. Außerdem ist es möglich mit einem geschickten Konstruktionsdesign den „TAB“ automatisch bereits im Prozess abzuscheren und vom Teil zu entfernen.
- ECOVENT® ist für Formen in 2- und 3-Plattenbauweise verfügbar. Die Positionen der Auswerfer- und Angusshaltestifte und auch der Kühlkanäle müssen auf die Anwendung abgestimmt werden.
- ECOVENT® ist sehr leicht zu demontieren und ermöglicht eine einfache Wartung.
- Nach Abschluss einer Serienproduktion muss für eine ECOVENT® Lösung eine Standardwartung durchgeführt werden.
- ECOVENT® kann auch aus einem hochfesten Spezialstahl gefertigt geliefert werden, um eine noch höhere Abriebfestigkeit für Prozesse mit Glas gefüllten Materialien gewährleisten zu können.

ECOVENT® – Gas Venting System

Technical advice:

- ECOVENT® does not work as a special flow aid, it only generates a small identifier called „TAB“. This TAB confirms that the gas outflow has been completed and the mass flow is stopped.
- ECOVENT® on the sides of the manifolds ensures that the material flow path is fully vented. With reference to the Bernoulli principle, a part of the gas in the cavities is simultaneously evacuated.
- If ECOVENT® is installed near the last fill area of a part, the injection pressure can also be reduced. In addition, the TAB can be automatically removed by a clever mold design.
- ECOVENT® is very easy to disassemble and allows easy maintenance.
- After the completion of serial production, a standard maintenance must be carried out.
- ECOVENT® can also be supplied made of a high-strength steel for processes with glassfilled materials.

Anwendungsbeispiele:

Application examples:

im Bereich, der zuletzt gefüllt wird / Application at last filling point

im Bereich des Verteilers / Application at runner side

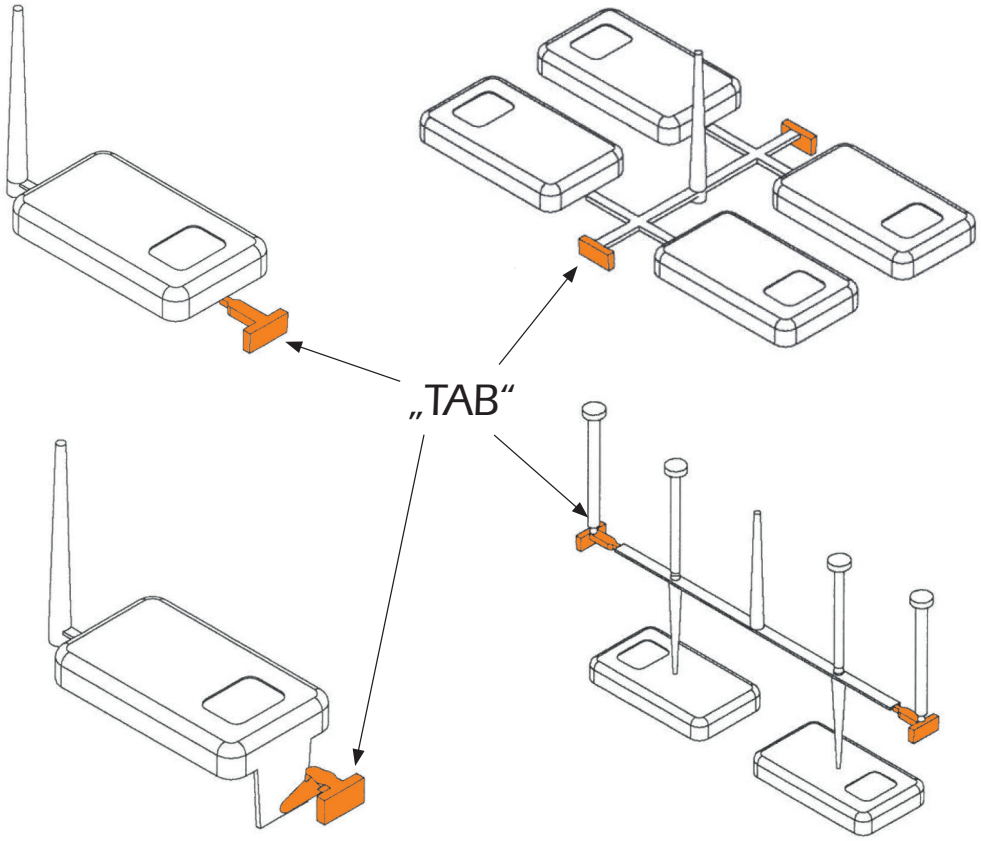

WEMA GmbH ▪ D-58515 Lüdenscheid ▪ Kalver Str. 28 ▪ Tel. 0 23 51 / 93 95 - 0 ▪ Fax 0 23 51 / 93 95 - 33 ▪ info@wema.de ▪ www.wema.de

INFO

ECOVENT® – das Form-Entlüftungssystem

Wir möchten, dass der Einsatz von ECOVENT® erfolgreich für Sie wird, weshalb wir Sie im Fall einer Anfrage oder eines Auftrags bitten noch einige hilfreiche Angaben zu machen:

1. Steht eine 3D Zeichnung des Teils zur Verfügung mit Angaben über die Anlage der Kavität(en) im Formwerkzeug?
2. Welches Material kommt zum Einsatz?
3. Befindet sich das Werkzeug in Planung, oder handelt es sich um ein bestehendes Produktionsmittel?
4. Ist es möglich den ECOVENT® „TAB" im letzten Füllbereich eines Teils mit Tunnelanbindung anzufügen?
5. Steht eine Füllstudie zur Verfügung?
6. Falls die Entlüftungsprobleme jetzt bei einer laufenden Produktion bestehen sollten, wäre es hilfreich, wenn Sie diese kurz beschreiben könnten.

ECOVENT® – Gas Venting System

We would like ECOVENT® to be a success for you, so we would like to ask you for more information in case of an inquiry:

1. Is there a 3D drawing with information about the layout of the cavities in the mold?
2. Which material is used?
3. Is the mold being planned or is it a remodeling of an existing mold?
4. Is it possible to position the TAB in the last fill area of a part?
5. Is there a filling study?
6. If you have venting problems with a current mold, it is helpful if you could briefly describe them.

WEMA GmbH ▪ D-58515 Lüdenscheid ▪ Kalver Str. 28 ▪ Tel. 0 23 51 / 93 95 - 0 ▪ Fax 0 23 51 / 93 95 - 33 ▪ info@wema.de ▪ www.wema.de
[11/18]

ECOVENT – das Form-Entlüftungssystem, Type EB

ECOVENT – Gas Venting System, Type EB

S6576/ 1

$T_{max.}$: 250 °C

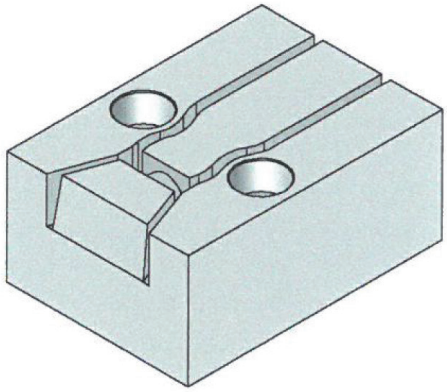

Patent der / of the SAITO MOLD Mfg.,co.ltd

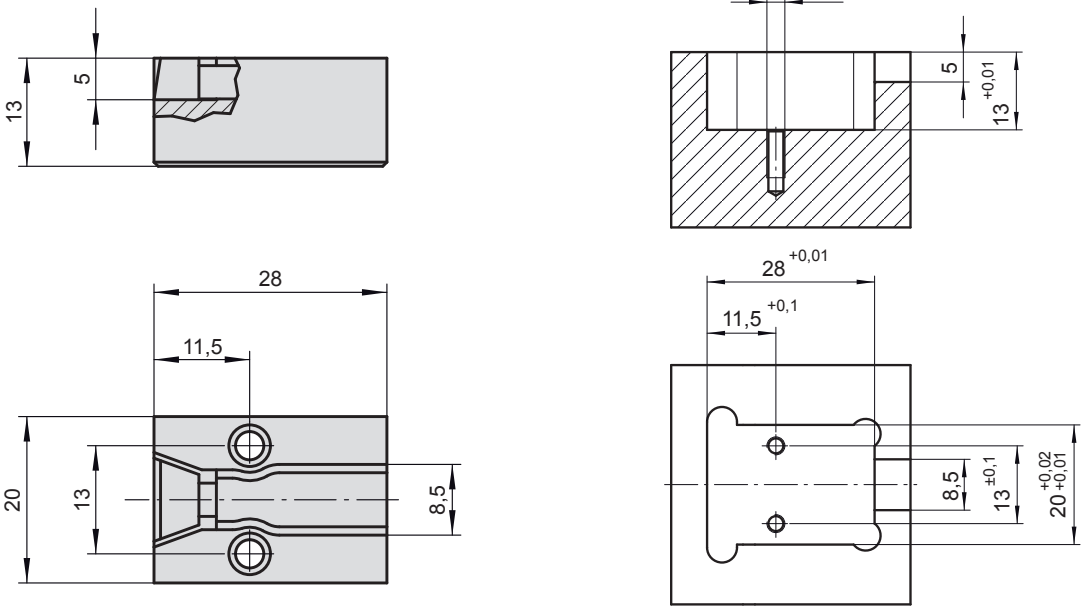

Eigenschaften:
- Intensiver Gasabfluss.
- Verbesserung der ästhetischen Eigenschaften der Plastteile.
- Deutliche Reduzierung des Einspritzdrucks.
- Leicht zu entfernen und zu warten.

Characteristics:
- Complete gas release.
- Improvement of aesthetic characteristics of the injected part.
- Injection pressure dramatically reduced.
- Easy to remove and easy maintenance.

WEMA GmbH ▪ D-58515 Lüdenscheid ▪ Kalver Str. 28 ▪ Tel. 0 23 51 / 93 95 - 0 ▪ Fax 0 23 51 / 93 95 - 33 ▪ info@wema.de ▪ www.wema.de

ECOVENT, das Form-Entlüftungssystem, Type EB-MINI

ECOVENT – Gas Venting System, Type EB-MINI

S6577/ 1

$T_{max.}$: 250 °C

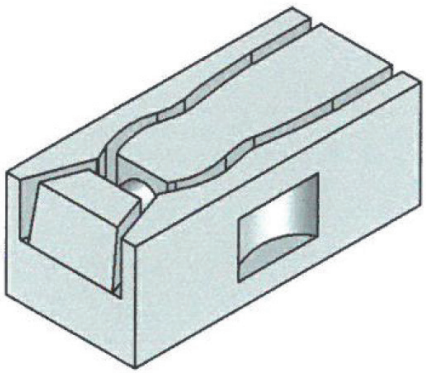

Patent der / of the SAITO MOLD Mfg.,co.ltd

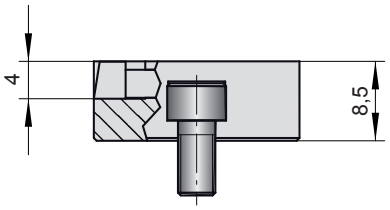

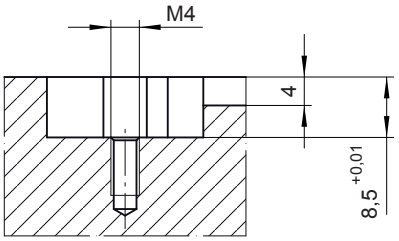

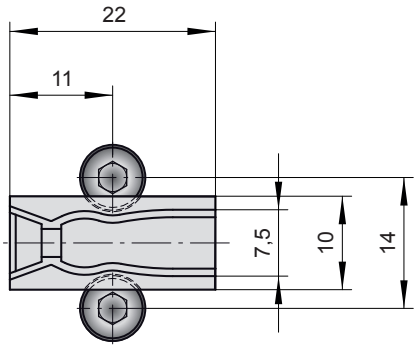

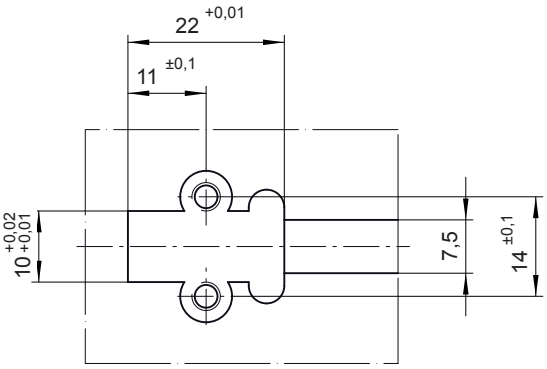

Eigenschaften:
- Intensiver Gasabfluss.
- Verbesserung der ästhetischen Eigenschaften der Plastteile.
- Deutliche Reduzierung des Einspritzdrucks.
- Leicht zu entfernen und zu warten.

Characteristics:
- Complete gas release.
- Improvement of aesthetic characteristics of the injected part.
- Injection pressure dramatically reduced.
- Easy to remove and easy maintenance.

WEMA GmbH ▪ D-58515 Lüdenscheid ▪ Kalver Str. 28 ▪ Tel. 0 23 51 / 93 95 - 0 ▪ Fax 0 23 51 / 93 95 - 33 ▪ info@wema.de ▪ www.wema.de
[11/18]

INFO

Etagenwerkzeugsystem STACKIT®

Für die wirtschaftliche Fertigung von Etagenwerkzeugen wird ein Normalien-Baukasten angeboten.

Dieser besteht aus folgenden Bauteilen:

- **S6601 Zahnradgehäuse, komplett**
- **S6602 Zahnstangengehäuse**
- **S6603 Zahnstange**
- **S6604 Holmgleitplatte, Rohling**
- **S6605 Holmgleitplatte mit Radius**
- **S6606 Holmgleitplatte mit Radius und Schmierung**
- **S6607 Zylinder zum Bewegen des Auswerferpakets**
- **S6608 Auswerferkupplung**

STACKIT® Mold System

Introducing a component kit for efficiently designing and building of stack molds.

The kit comprises of the following parts:

- **S6601 Gear housing assembly**
- **S6602 Rack spacer assembly**
- **S6603 Rack**
- **S6604 Tie bar pad, blank**
- **S6605 Tie bar pad, with radius**
- **S6606 Tie bar pad, with radius and grease grooves**
- **S6607 Block cylinder, for actuating of ejector assembly**
- **S6608 Ejector assembly coupling**

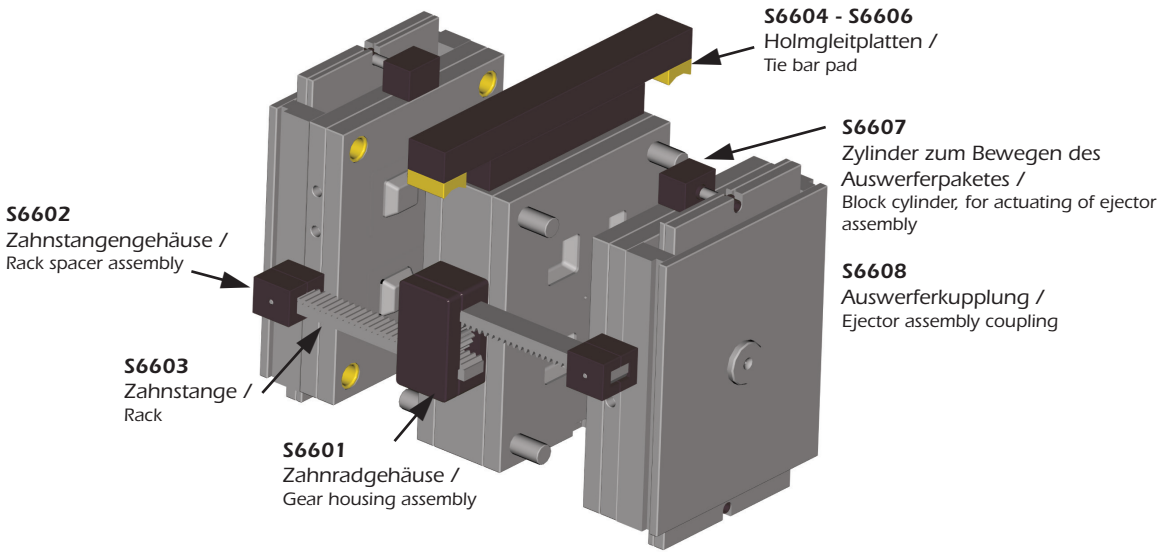

Patent angemeldet.

Bitte geben Sie bei Anfragen folgende Prozessdaten an:

- Werkzeug-Gesamtgewicht
- Gewicht des Werkzeug-Mittelpaketes
- Auffahrweg
- Auffahrzeit
- Typ der Spritzgießmaschine
- Spritzdruck
- Schließkraft

Beachten:
Das Gewicht des Werkzeug-Mittelpaketes darf 4500 kg nicht übersteigen.

Patent pending

Please provide the following process data with your enquiry:

- Total tool weight
- Weight of tool center section
- Opening distance
- Opening time
- Type of molding machine
- Injection pressure
- Clamping force

Take note:
Center section weight may not exceed 4500 kg.

WEMA GmbH ▪ D-58515 Lüdenscheid ▪ Kalver Str. 28 ▪ Tel. 0 23 51 / 93 95 - 0 ▪ Fax 0 23 51 / 93 95 - 33 ▪ info@wema.de ▪ www.wema.de

Zahnradgehäuse, komplett

Gear Housing Assembly

S6601/ 140x275x133

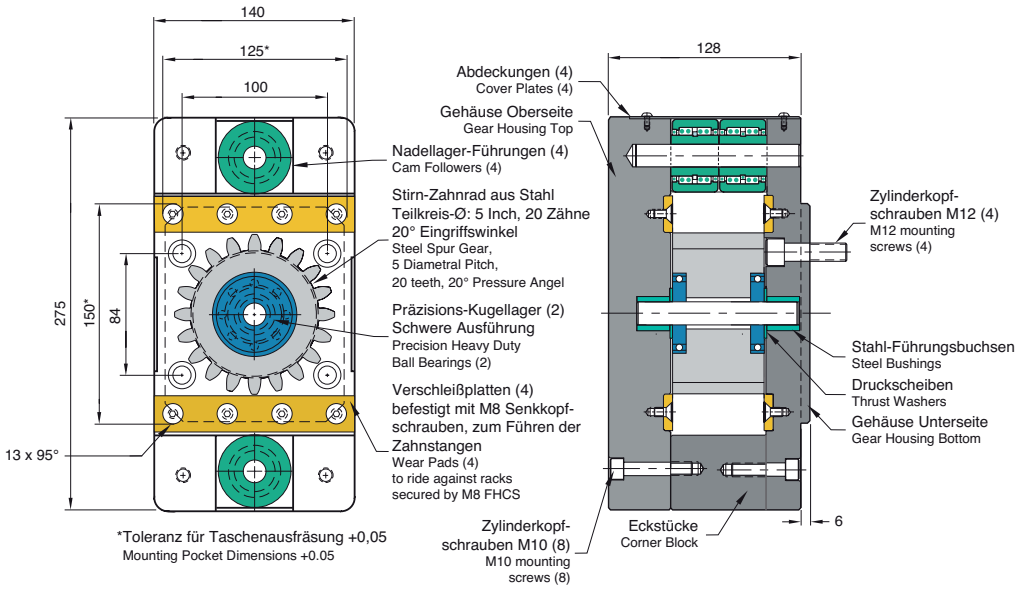

Zahnstangengehäuse

Rack Spacer Assembly

S6602/ 100x100x107

Mat.: 1.0044 (A36)

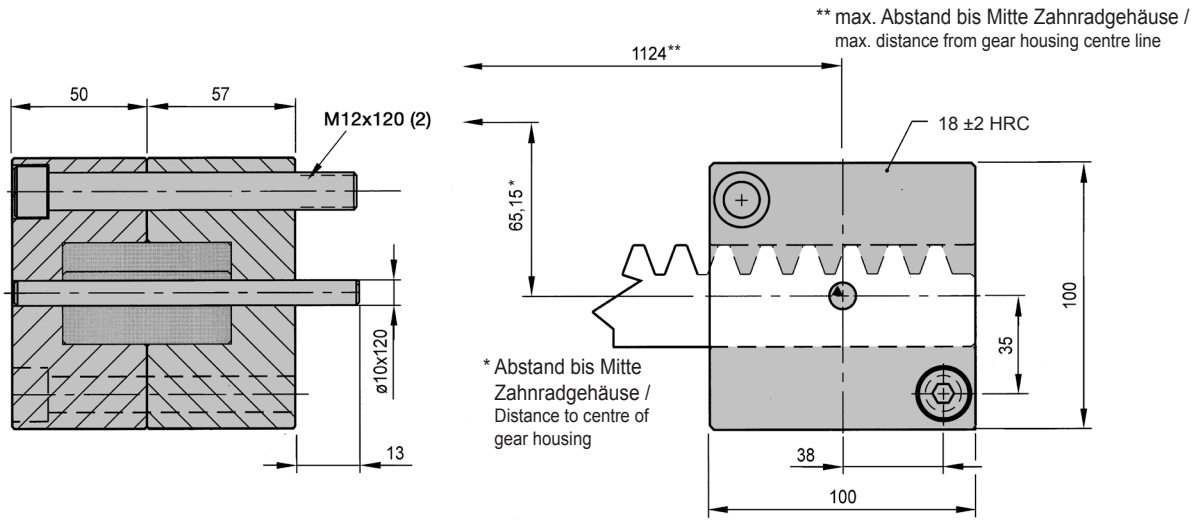

Schrauben und Passstifte gehören zum Lieferumfang.

Screws and dowel included.

WEMA GmbH ▪ D-58515 Lüdenscheid ▪ Kalver Str. 28 ▪ Tel. 0 23 51 / 93 95 - 0 ▪ Fax 0 23 51 / 93 95 - 33 ▪ info@wema.de ▪ www.wema.de

[11/18]

Zahnstange | **Rack**

S6603/ 63,5x1240

Mat.: 1.2085

Lieferumfang: 1 Stück

Delivery contents: 1 piece

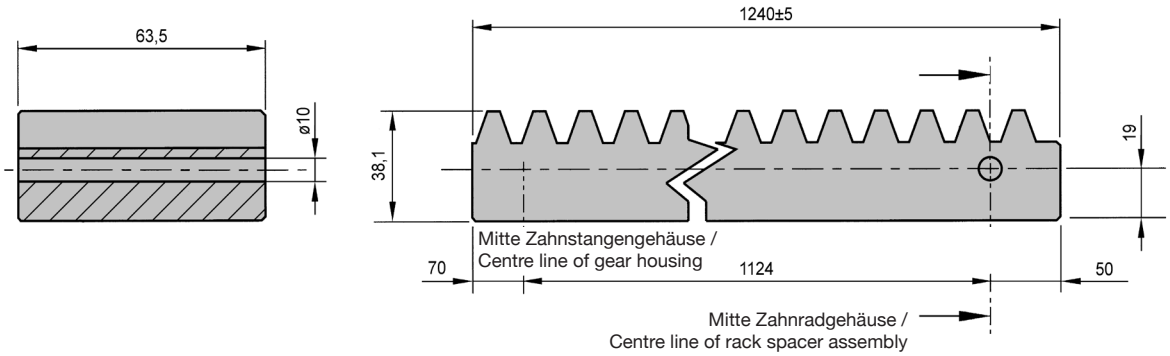

Holmgleitplatte, Rohling | **Tie Bar Pad, Blank**

S6604/ 35

Mat.: Bronze

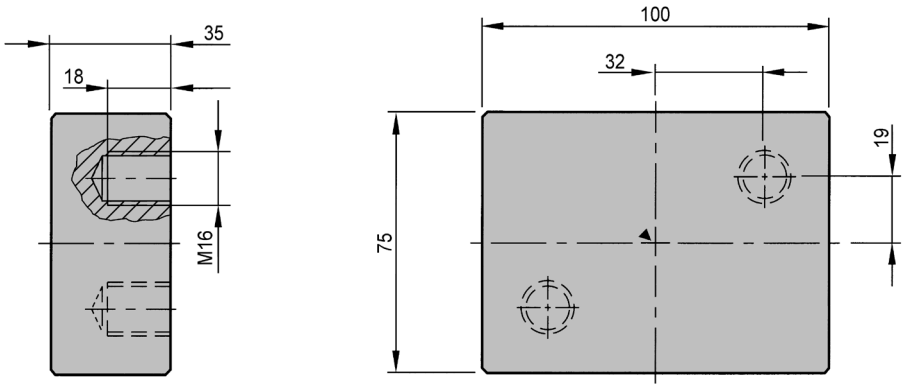

Holmgleitplatte mit Radius

Tie Bar Pad with Radius

S6605/ 25xR

Mat.: Bronze

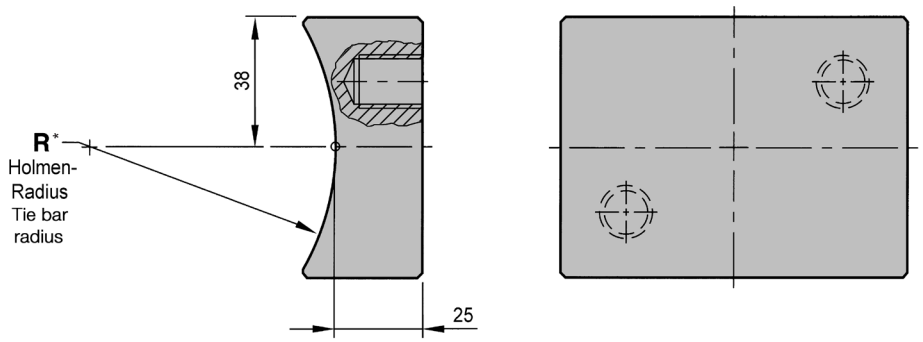

* Bitte Radius „R" bei Bestellung angeben!

* Please specify radius when ordering

Holmgleitplatte mit Radius und Schmierung

Tie Bar Pad with Radius and Grease Grooves

S6606/ 25xR

Mat.: Bronze

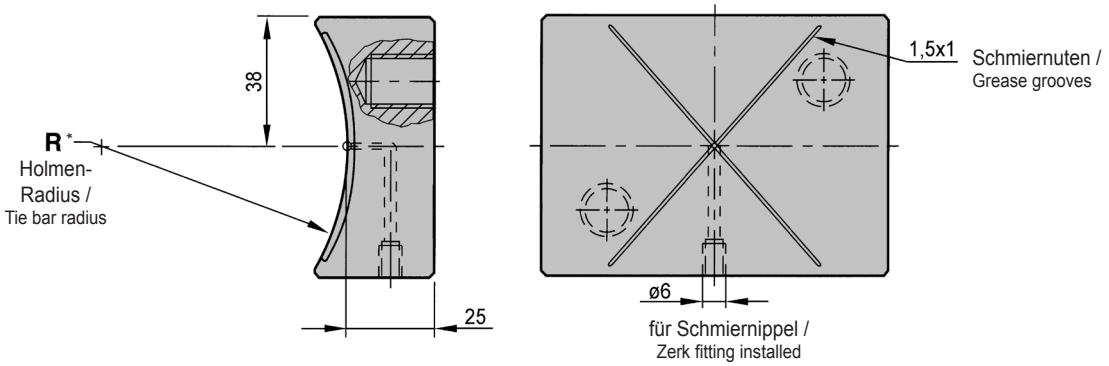

* Bitte Radius „R" bei Bestellung angeben!

* Please specify radius when ordering

WEMA GmbH ▪ D-58515 Lüdenscheid ▪ Kalver Str. 28 ▪ Tel. 0 23 51 / 93 95 - 0 ▪ Fax 0 23 51 / 93 95 - 33 ▪ info@wema.de ▪ www.wema.de

Zylinder zum Bewegen des Auswerferpakets

Block Cylinder for Actuating of Ejector Assembly

S6607/ 50

Temperatur: max. 100 °C

Zum Lieferumfang gehören:
- Hydraulikkupplungen (2)
- Positionierkeil
- 4 Schrauben M12x100

Temperature: max. 100 °C

Included in delivery:
- NPT couplings (2)
- Locating key
- M12x100 SHCS (4)

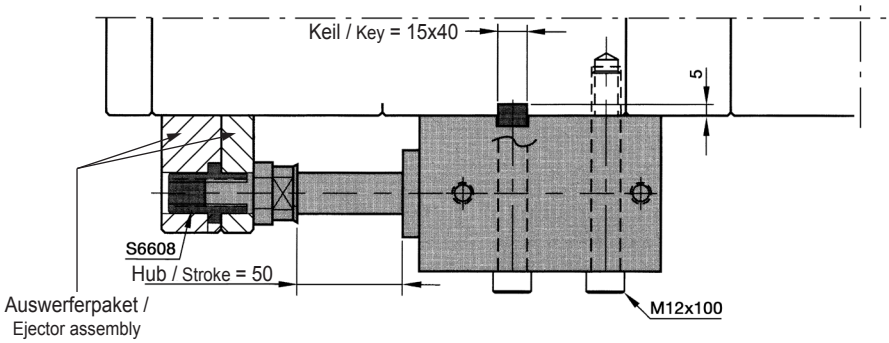

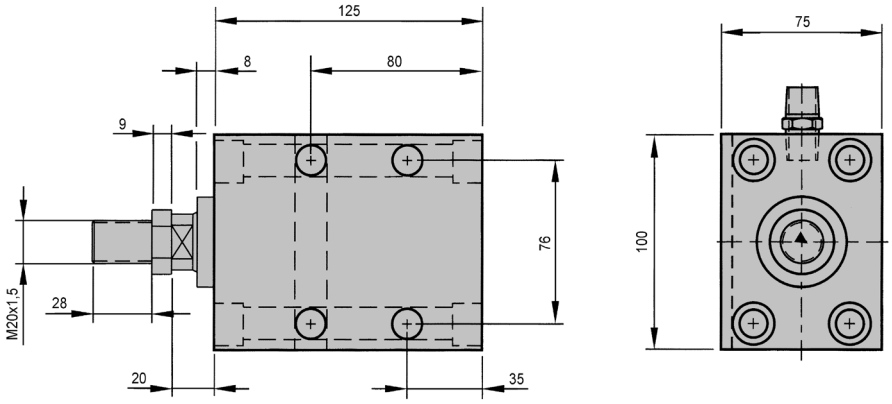

Auswerferkupplung

Ejector Assembly Coupling

S6608/ 28x38

Mat.: 1.7223 (AISI 4140)

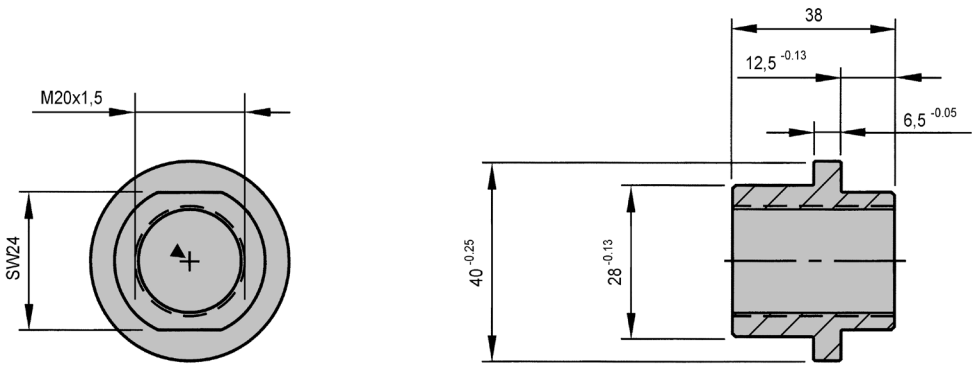

INFO

Halter für Auswerferstifte und Hülsen

ERMANNO BALZI

Holder for Ejector Pins and -Sleeves

Besondere Merkmale:

- Besonders geeignet für Spritzgieß-, Press- und Druckgießwerkzeuge.
- Einfacher und platzsparender Einbau.
- Die Verwendung der Halter spart Platz im Werkzeug. Bei einer doppelten (zweistufigen) Auswerferei **kannso die Auswerfergrundplatte entfallen**.
- Die Halter sind maßlich abgestimmt zur Aufnahme von Auswerferstiften nach DIN ISO 6751 und Auswerferhülsen nach DIN ISO 8405.
- Alle Halter sind aus Werkzeugstahl gefertigt.

Features:

- Paticularly suitable for injection-,compression- and die-cast molds.
- Simple and space saving fitting.
- The use of these holders saves space, in molds with two stage ejection **the ejector base plate is not needed anymore**.
- Holders can accomodate ejector pins according to DIN ISO 6751 and sleeves to DIN ISO 8405.
- All items are made of tool steel.

Halter für Auswerferstifte:

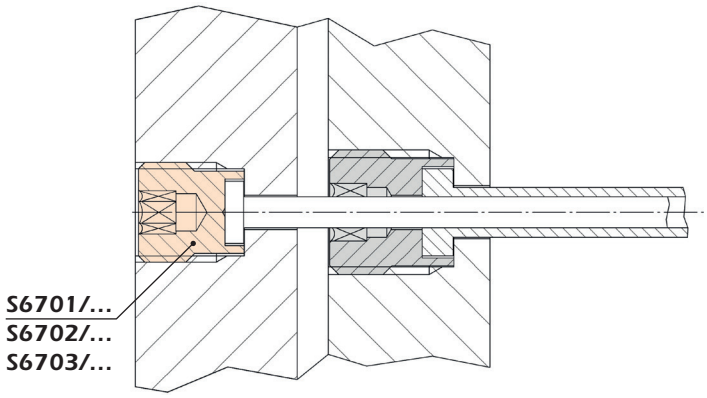

Holder for ejector pins:

Halter für Auswerferhülsen:

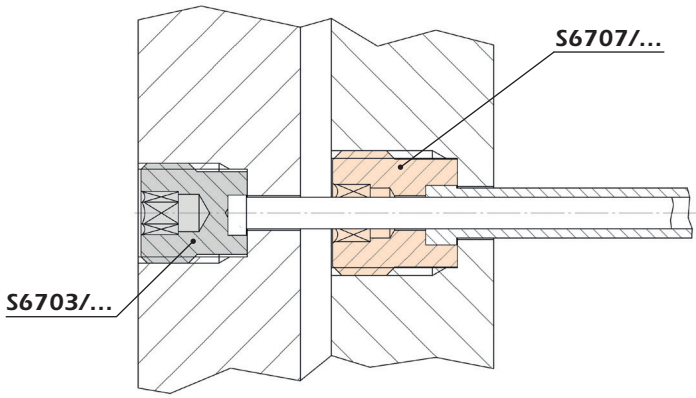

Holder for ejector sleeves:

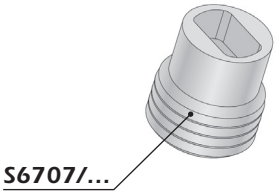

Wichtig:

Alle Stifte und Hülsen mit Verdrehsicherung können nur in eingebautem Zustand mit einer formgebenden Kontur versehen werden! Nur so ist eine wiederholgenaue Positionierung gewährleistet.

Important:

All pins and sleeves with twist-proof head can only be machined to required shape after beeing fitted in the mold.

WEMA GmbH ▪ D-58515 Lüdenscheid ▪ Kalver Str. 28 ▪ Tel. 0 23 51 / 93 95 - 0 ▪ Fax 0 23 51 / 93 95 - 33 ▪ info@wema.de ▪ www.wema.de
[11/18]

Halter für Auswerferstifte
ERMANNO BALZI

Holder for Ejector Pins

S6701/ . . .

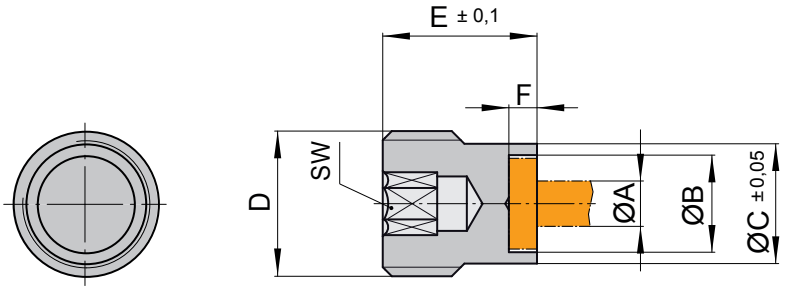

B	C	D	E	F	G	H	L	M	SW	A	Best. Nr. / Order No.
4,6	8,3	M10	14	2,1	4,1	1,2	1,1	1,4	4	**2**	**S6701/ 2**
5,6	8,3	M10	14	2,1	5,1	1,4	1,3	1,6	4	**2,5**	**S6701/ 2,5**
6,6	8,3	M10	14	3,1	6,1	1,7	1,6	2,3	4	**3**	**S6701/ 3**
7,7	9,7	M12	14	3,1	7,1	1,9	1,8	2,5	4	**3,5**	**S6701/ 3,5**
8,7	11,2	M14	16	3,1	8,1	2,5	2,4	3,1	5	**4**	**S6701/ 4**
10,7	13,2	M16	17	3,1	10,1	3	2,9	3,6	6	**5**	**S6701/ 5**
12,5	14,5	M18	18	5,1	12,1	3,5	3,4	4,1	6	**6**	**S6701/ 6**
14,7	17,2	M20x2	20	5,1	14,1	4,5	4,4	5,1	8	**8**	**S6701/ 8**
16,7	19,2	M22x2	20	5,1	16,1	5,5	5,4	6,1	8	**10**	**S6701/ 10**
18,7	22,5	M25x2	22	7,1	18,1	6,5	6,4	7,1	12	**12**	**S6701/ 12**
22,7	27	M30x2	22	7,1	22,1	8,5	8,4	9,1	12	**14**	**S6701/ 14**
22,7	27	M30x2	22	7,1	22,1	9	8,9	9,6	12	**16**	**S6701/ 16**

Halter für Auswerferstifte
ERMANNO BALZI

Holder for Ejector Pins

S6702/ . . .

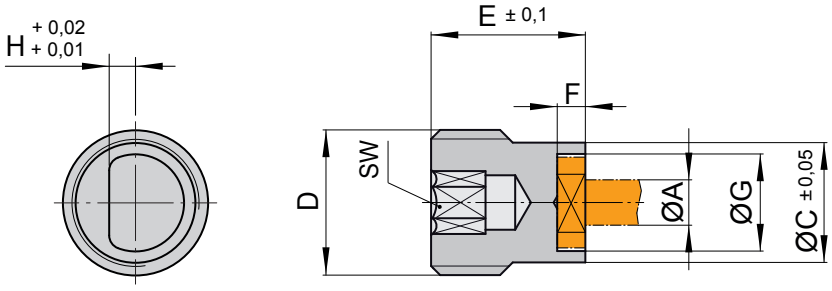

B	C	D	E	F	G	H	L	M	SW	A	Best. Nr. / Order No.
4,6	8,3	M10	14	2,1	4,1	1,2	1,1	1,4	4	**2**	**S6702/ 2**
5,6	8,3	M10	14	2,1	5,1	1,4	1,3	1,6	4	**2,5**	**S6702/ 2,5**
6,6	8,3	M10	14	3,1	6,1	1,7	1,6	2,3	4	**3**	**S6702/ 3**
7,7	9,7	M12	14	3,1	7,1	1,9	1,8	2,5	4	**3,5**	**S6702/ 3,5**
8,7	11,2	M14	16	3,1	8,1	2,5	2,4	3,1	5	**4**	**S6702/ 4**
10,7	13,2	M16	17	3,1	10,1	3	2,9	3,6	6	**5**	**S6702/ 5**
12,5	14,5	M18	18	5,1	12,1	3,5	3,4	4,1	6	**6**	**S6702/ 6**
14,7	17,2	M20x2	20	5,1	14,1	4,5	4,4	5,1	8	**8**	**S6702/ 8**
16,7	19,2	M22x2	20	5,1	16,1	5,5	5,4	6,1	8	**10**	**S6702/ 10**
18,7	22,5	M25x2	22	7,1	18,1	6,5	6,4	7,1	12	**12**	**S6702/ 12**
22,7	27	M30x2	22	7,1	22,1	8,5	8,4	9,1	12	**14**	**S6702/ 14**
22,7	27	M30x2	22	7,1	22,1	9	8,9	9,6	12	**16**	**S6702/ 16**

Halter für Auswerferstifte
ERMANNO BALZI

Holder for Ejector Pins

S6703/ . . .

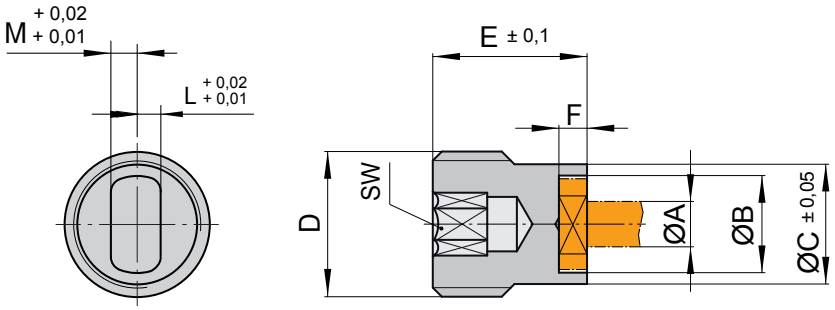

B	C	D	E	F	G	H	L	M	SW	A	Best. Nr. / Order No.
4,6	8,3	M10	14	2,1	4,1	1,2	1,1	1,4	4	**2**	**S6703/ 2**
5,6	8,3	M10	14	2,1	5,1	1,4	1,3	1,6	4	**2,5**	**S6703/ 2,5**
6,6	8,3	M10	14	3,1	6,1	1,7	1,6	2,3	4	**3**	**S6703/ 3**
7,7	9,7	M12	14	3,1	7,1	1,9	1,8	2,5	4	**3,5**	**S6703/ 3,5**
8,7	11,2	M14	16	3,1	8,1	2,5	2,4	3,1	5	**4**	**S6703/ 4**
10,7	13,2	M16	17	3,1	10,1	3	2,9	3,6	6	**5**	**S6703/ 5**
12,5	14,5	M18	18	5,1	12,1	3,5	3,4	4,1	6	**6**	**S6703/ 6**
14,7	17,2	M20x2	20	5,1	14,1	4,5	4,4	5,1	8	**8**	**S6703/ 8**
16,7	19,2	M22x2	20	5,1	16,1	5,5	5,4	6,1	8	**10**	**S6703/ 10**
18,7	22,5	M25x2	22	7,1	18,1	6,5	6,4	7,1	12	**12**	**S6703/ 12**
22,7	27	M30x2	22	7,1	22,1	8,5	8,4	9,1	12	**14**	**S6703/ 14**
22,7	27	M30x2	22	7,1	22,1	9	8,9	9,6	12	**16**	**S6703/ 16**

WEMA GmbH ▪ D-58515 Lüdenscheid ▪ Kalver Str. 28 ▪ Tel. 0 23 51 / 93 95 - 0 ▪ Fax 0 23 51 / 93 95 - 33 ▪ info@wema.de ▪ www.wema.de
[11/18]

Halter für Auswerferhülsen
ERMANNO BALZI

Holder for Ejector Sleeves

S6705/ . . .

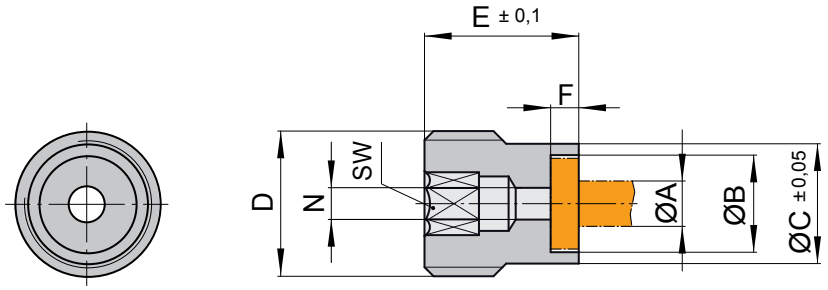

B	C	D	E	F	G	H	L	M	N	SW	A	Best. Nr. / Order No.
8,7	11,2	M14	16	3,1	8,1	2,5	2,4	3,1	2,5	5	**4**	**S6705/ 4**
10,7	13,2	M16	17	3,1	10,1	3	2,9	3,6	3,5	6	**5**	**S6705/ 5**
12,5	14,5	M18	18	5,1	12,1	3,5	3,4	4,1	4,5	6	**6**	**S6705/ 6**
14,7	17,2	M20x2	20	5,1	14,1	4,5	4,4	5,1	5,5	8	**8**	**S6705/ 8**
16,7	19,2	M22x2	20	5,1	16,1	5,5	5,4	6,1	6,5	8	**10**	**S6705/ 10**
20,7	24	M27x2	22	7,1	20,1	6,5	6,4	7,1	8,5	12	**12**	**S6705/ 12**
22,7	27	M30x2	22	7,1	22,1	8,5	8,4	9,1	10,5	12	**14**	**S6705/ 14**
22,7	27	M30x2	22	7,1	22,1	9	8,9	9,6	12,5	12	**16**	**S6705/ 16**

Halter für Auswerferhülsen
ERMANNO BALZI

Holder for Ejector Sleeves

S6706/ . . .

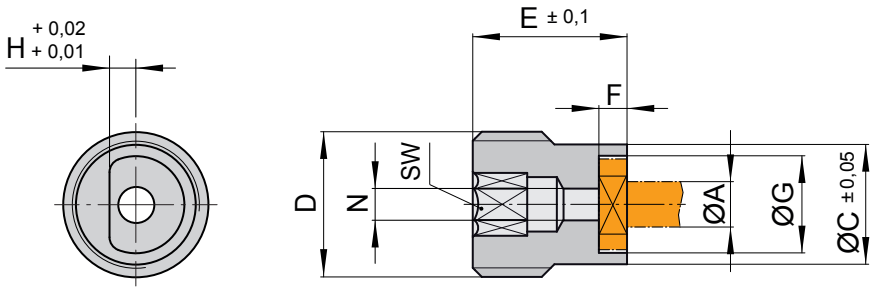

B	C	D	E	F	G	H	L	M	N	SW	A	Best. Nr. / Order No.
8,7	11,2	M14	16	3,1	8,1	2,5	2,4	3,1	2,5	5	**4**	**S6706/ 4**
10,7	13,2	M16	17	3,1	10,1	3	2,9	3,6	3,5	6	**5**	**S6706/ 5**
12,5	14,5	M18	18	5,1	12,1	3,5	3,4	4,1	4,5	6	**6**	**S6706/ 6**
14,7	17,2	M20x2	20	5,1	14,1	4,5	4,4	5,1	5,5	8	**8**	**S6706/ 8**
16,7	19,2	M22x2	20	5,1	16,1	5,5	5,4	6,1	6,5	8	**10**	**S6706/ 10**
20,7	24	M27x2	22	7,1	20,1	6,5	6,4	7,1	8,5	12	**12**	**S6706/ 12**
22,7	27	M30x2	22	7,1	22,1	8,5	8,4	9,1	10,5	12	**14**	**S6706/ 14**
22,7	27	M30x2	22	7,1	22,1	9	8,9	9,6	12,5	12	**16**	**S6706/ 16**

Halter für Auswerferhülsen
ERMANNO BALZI

Holder for Ejector Sleeves

S6707/ . . .

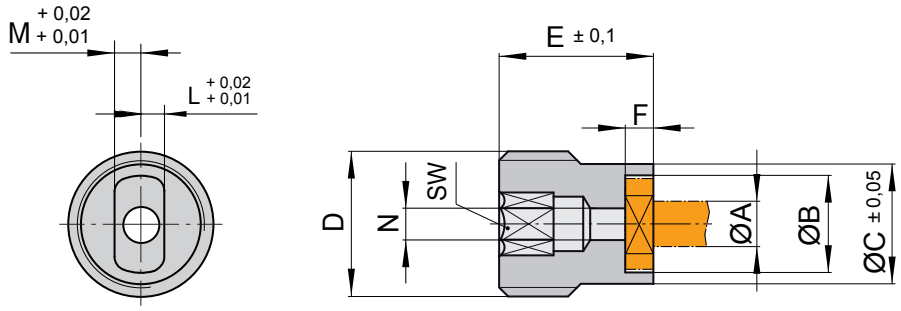

B	C	D	E	F	G	H	L	M	N	SW	A	Best. Nr. / Order No.
8,7	11,2	M14	16	3,1	8,1	2,5	2,4	3,1	2,5	5	**4**	**S6707/ 4**
10,7	13,2	M16	17	3,1	10,1	3	2,9	3,6	3,5	6	**5**	**S6707/ 5**
12,5	14,5	M18	18	5,1	12,1	3,5	3,4	4,1	4,5	6	**6**	**S6707/ 6**
14,7	17,2	M20x2	20	5,1	14,1	4,5	4,4	5,1	5,5	8	**8**	**S6707/ 8**
16,7	19,2	M22x2	20	5,1	16,1	5,5	5,4	6,1	6,5	8	**10**	**S6707/ 10**
20,7	24	M27x2	22	7,1	20,1	6,5	6,4	7,1	8,5	12	**12**	**S6707/ 12**
22,7	27	M30x2	22	7,1	22,1	8,5	8,4	9,1	10,5	12	**14**	**S6707/ 14**
22,7	27	M30x2	22	7,1	22,1	9	8,9	9,6	12,5	12	**16**	**S6707/ 16**

WEMA GmbH ▪ D-58515 Lüdenscheid ▪ Kalver Str. 28 ▪ Tel. 0 23 51 / 93 95 - 0 ▪ Fax 0 23 51 / 93 95 - 33 ▪ info@wema.de ▪ www.wema.de
[11/18]

Best. Nr. Order No.		Zykluszähler, Temperatur-Messgeräte	Cycle Counters, Thermometers	Seite Page
S7101		**Zykluszähler,** Schließseite	**Cycle Counter,** Moveable Half	**S7.1**
S7102		**Zykluszähler,** Düsenseite	**Cycle Counter,** Fixed Half	**S7.1**
S7103		**Kontaktstift**	**Contact Rod**	**S7.3**
S7105		**Zykluszähler**	**Cycle Counter**	**S7.4**
S7110		**Zykluszähler,** Einbau in Trennebene	**Cycle Counter,** Mounting in Parting Line	**S7.5**
S7111		**Kontaktplatte**	**Mounting Block**	**S7.5**
S7112		**Zykluszähler,** Einbau mit verlängertem Kontaktstift	**Cycle Counter,** Mounting with Extended Contact Rod	**S7.5**
S7201		**Sekundenthermometer,** Batteriebetrieb	**Quick Response Thermometer,** Powered by Battery	**S7.8**
S7205		**Sekundenthermometer,** Batteriebetrieb	**Quick Response Thermometer,** Powered by Battery	**S7.9**
S7210		**Oberflächenfühler**	**Surface Probe**	**S7.10**
S7211		**Oberflächenfühler**	**Surface Probe**	**S7.10**
S7212		**Oberflächenfühler**	**Surface Probe**	**S7.11**
S7213		**Tauchfühler**	**Immersion Probe**	**S7.11**
S7214		**Einstichfühler**	**Immersion Probe**	**S7.12**
S7215		**Oberflächen-Magnetfühler**	**Magnetic Surface Probe**	**S7.12**

Best. Nr. Order No.		Zykluszähler, Temperatur-Messgeräte	Cycle Counters, Thermometers	Seite Page
S7261		**Schutzleiter,** **hoch hitzebeständig,** einadrig	**Earth-conductor,** **Highly Heat Resistant,** Single-core	**S7.13**
S7262		**Anschlussleitung,** mehradrig, glasseidenisoliert	**Cable,** Multi-core, Glass Fibre Insulated	**S7.13**
S7263		**Anschlussleitung,** mehradrig, silikonisoliert	**Cable,** Multi-core, Silicon Insulated	**S7.14**

WEMA GmbH ▪ D-58515 Lüdenscheid ▪ Kalver Str. 28 ▪ Tel. 0 23 51 / 93 95 - 0 ▪ Fax 0 23 51 / 93 95 - 33 ▪ info@wema.de ▪ www.wema.de

[11/18]

INFO

Zykluszähler

Cycle Counters

S7101/ 1

Zykluszähler, Schließseite

Cycle counter, moveable half

S7102/ 1

Zykluszähler, Düsenseite

Cycle counter, fixed half

S7103/ . . .

Kontakstift

Contact rod

◀ S7101/ 1

European Patent No. EP726129

S7102/ 1 ▶

S7103/ ... ▶

Besondere Merkmale:

- Für Spritzgießwerkzeuge.
- Arbeitstemperatur: max. 120 °C.
- Gehäuse aus verstärktem Kunststoff.
- Nicht zurücksetzbarer 7-stelliger Zähler.
- Alle Zykluszähler werden mit einer Seriennummer geliefert.

Special features:

- Used for injection molds.
- Operating temperature max. 120 °C.
- Housing is made of reinforced plastic.
- Non-resettable mechanical, 7-digit. counter.
- All counters are supplied with a serial number.

Achtung:

Grundsätzlich Zykluszähler (**S7101/ 1** oder **S7102/ 1**) **und** Kontaktstift (**S7103/ . . .**) bestellen.

Attention:

Generally order cycle counter (**S7101/ 1** or **S7102/ 1**) **and** contact rod (**S7103/ . . .**).

Einbauhinweise:

Mounting instructions:

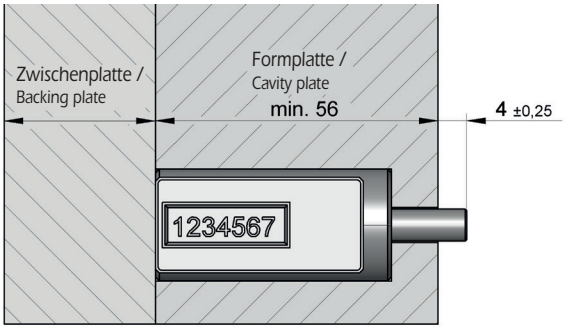

Einbau Schließseite /
Mounting into moveable half

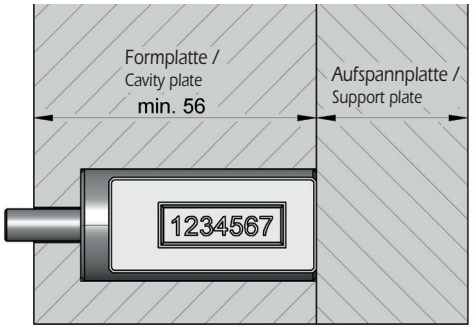

Einbau Düsenseite /
Mounting into fixed half

Zykluszähler	Cycle Counter

S7101/ 1

Zykluszähler, Schließseite

Achtung:
Kontaktstift (**S7103/ . . .**) mitbestellen.

Cycle counter, moveable half

Attention:
Also order contact rod (**S7103/ . . .**).

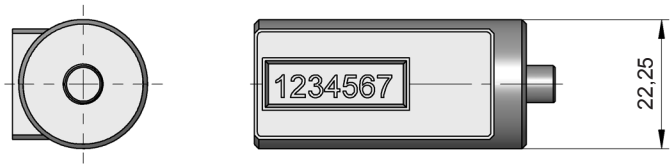

S7102/ 1

Zykluszähler, Düsenseite

Achtung:
Kontaktstift (**S7103/ . . .**) mitbestellen.

Cycle counter, fixed half

Attention:
Also order contact rod (**S7103/ . . .**).

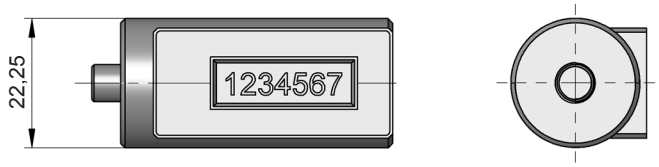

WEMA GmbH ▪ D-58515 Lüdenscheid ▪ Kalver Str. 28 ▪ Tel. 0 23 51 / 93 95 - 0 ▪ Fax 0 23 51 / 93 95 - 33 ▪ info@wema.de ▪ www.wema.de
[1 / 18]

Kontaktstift	Contact Rod

S7103/ . . .

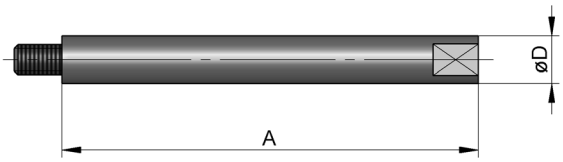

A	D	s Plattenstärke / Plate thickness	Best. Nr. / Order No.
8,4	6,3	**56**	**S7103/ 56**
18,3	6,3	**66**	**S7103/ 66**
28,6	6,3	**76**	**S7103/ 76**
46,6	6,3	**96**	**S7103/ 96**
68,6	6,3	**116**	**S7103/116**
148,3	6,3	**196**	**S7103/196**

Einbauhinweise:

Mounting instructions:

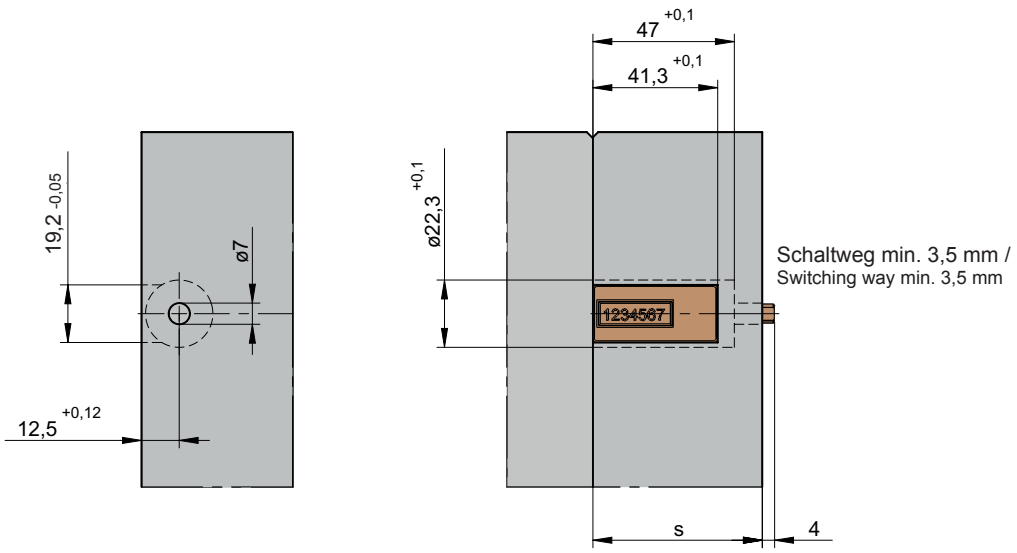

WEMA GmbH ▪ D-58515 Lüdenscheid ▪ Kalver Str. 28 ▪ Tel. 0 23 51 / 93 95 - 0 ▪ Fax 0 23 51 / 93 95 - 33 ▪ info@wema.de ▪ www.wema.de

Zykluszähler

Cycle Counter

S7105/ 1

$T_{max.}$: 120 °C

Der Zykluszähler **S7105** ist vorteilhaft einsetzbar in Werkzeugen für die Kunststoffverarbeitung oder auch in Stanzwerkzeugen.
Weiterhin in allen Vorrichtungen mit Öffnungs- und Schließbewegungen zur Erfassung der Zyklen.
Jeder Zähler wird mit einer metallischen und nummerierten Abdeckplatte geliefert. Diese verdeckt die beiden Schraublöcher nach der Befestigung im Werkzeug.
Mit zwei Innensechskantschrauben M4 kann der Zähler, je nach konstruktiver Gegebenheit, innen oder außen am Werkzeug angebracht werden.

Eine Rückstellung der erfassten Zyklen ist nicht möglich.

The cycle counter **S7105** can be used advantageously in molds for plastics processing as well as in punching tools.

Furthermore, in all devices with opening and closing movements to detect the cycles.
Each counter comes with a metallic and numbered cover plate supplied. This covers the two screw holes after mounting in the tool.
With two hexagon socket screws M4 the counter, depending on the constructive conditions, inside or outside of the mold or tool be attached.

It is not possible to reset the recorded cycles.

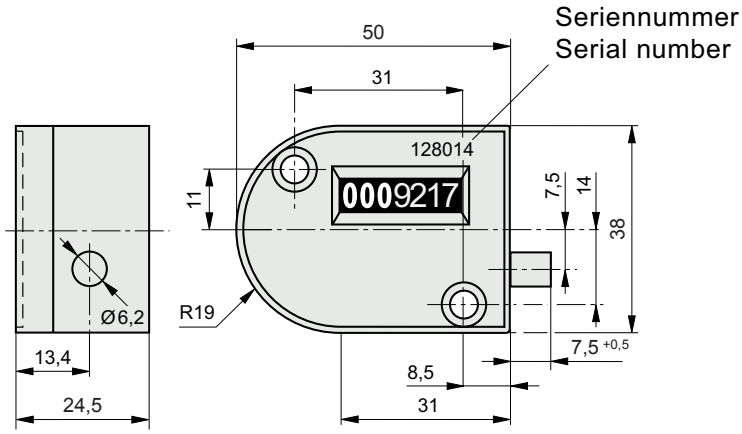

Einbaumaße:

Mounting dimensions:

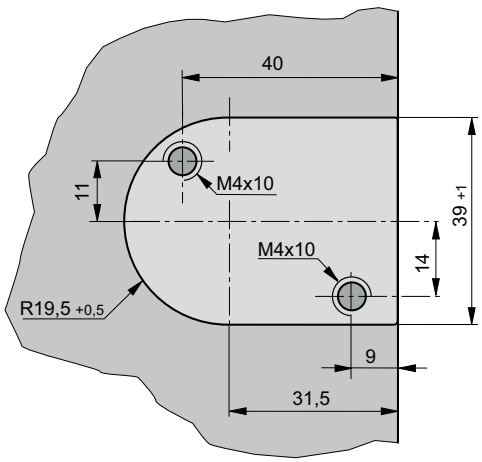

WEMA GmbH ▪ D-58515 Lüdenscheid ▪ Kalver Str. 28 ▪ Tel. 0 23 51 / 93 95 - 0 ▪ Fax 0 23 51 / 93 95 - 33 ▪ info@wema.de ▪ www.wema.de

INFO

Zykluszähler

Cycle Counter

S7110/ . . .

Einbau in Trennebene

Mounting in parting line

S7111/ 1

Kontaktplatte

Mounting Block

S7112/ . . .

Einbau mit verlängertem Kontaktstift

Mounting with extended contact rod

European Patent No. EP726129

Besondere Merkmale:

- Nicht zurücksetzbarer, 7-stelliger Zähler.
- Maximale Betriebstemperatur bis 120 °C.
- Vorderseite kann zur Werkzeugidentifizierung gekennzeichnet werden.
- Befestigungsschrauben gehören zum Lieferumfang.
- Überwacht den Produktions-Einsatz des Werkzeugs.
- Macht Prozessdaten für das Fertigungsleitsystem verwertbar.
- Zeigt vorbeugenden Wartungszeitpunkt des Produktionsmittels an.
- Drei verschiedene Einbaumöglichkeiten.
- Alle Zykluszähler werden mit einer Seriennummer geliefert.

Special features:

- Non-resettable mechanical, 7-digit. counter.
- Operating temperature max. 120 °C.
- Front may be marked for mold identification.
- Socket head cap screws are included.
- Positively monitors mold activity.
- Validates process monitoring data, and assists mold maintenance procedures.
- Three different methods of mounting.
- All counters are supplied with a serial number.

Zykluszähler

Cycle Counter

S7110/ 48x38x26

Einbau in Trennebene

Mounting in parting line

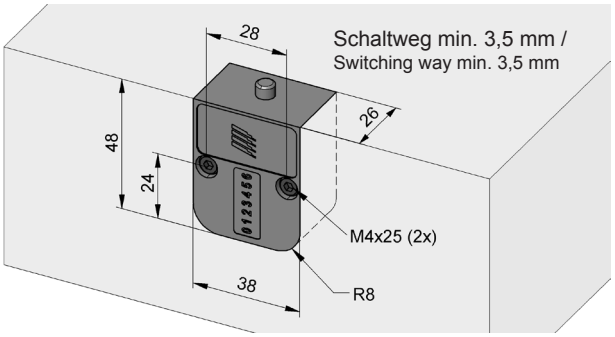

Kontaktplatte

Mounting Block

S7111/ 1

Anbau in Trennebene

- Keine Taschenausfräsung erforderlich.
- Speziell zur Nachrüstung für bestehende Werkzeuge entwickelt.

External mounting in parting line

- Machining of pocket is not required.
- Designed for retrofitting of existing molds.

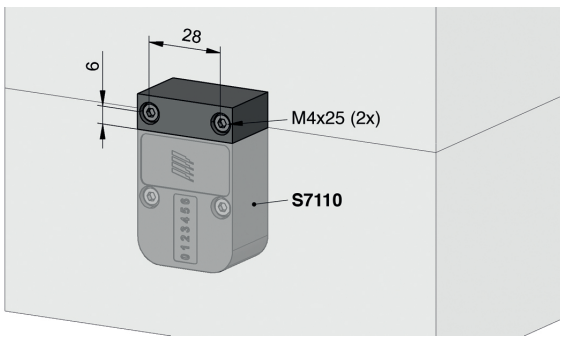

WEMA GmbH ▪ D-58515 Lüdenscheid ▪ Kalver Str. 28 ▪ Tel. 0 23 51 / 93 95 - 0 ▪ Fax 0 23 51 / 93 95 - 33 ▪ info@wema.de ▪ www.wema.de

S7112/ 48x38x26

Einbau mit verlängertem Kontaktstift

- Nach Bedarf kürzbare 204 mm lange Verlängerung ermöglicht den Einbau im Bereich von Halteplatte oder Leisten

Mounting with extended contact rod

- For fitting of counter into support plate or rails, extension rod (204 mm long) must be shortened as required.

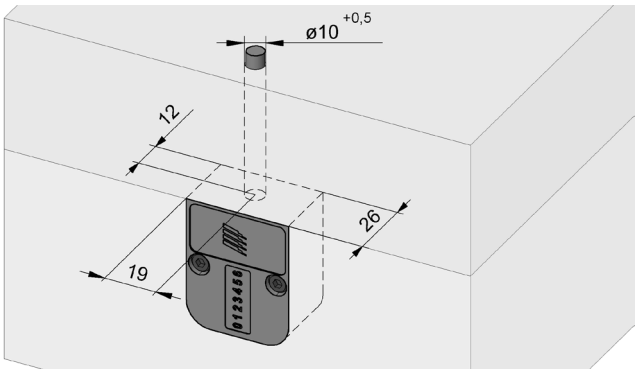

Sekundenthermometer

Quick Response Thermometer

S7201/ 1

Batteriebetrieb, für Wechselfühler

Battery operated, for plug-in probes

Anwendung:
Genaue und sekundenschnelle Messungen an Oberflächen, in Flüssigkeiten, weichplastischen Medien, Luft/Gasen.

Technische Daten:

Meßbereich:
-65,0 bis +199,9 °C bzw.
-65,0 bis +1150,0 °C

Auflösung:
0,1 °C bzw. 1 °C

Genauigkeit:
±1 Digit
-65,0 bis +199,9 °C:
±0,05% v. MW. ±0,2% FS
-65,0 bis +1150 °C:
±0,1 v. MW. ±0,2% FS

Fühleranschluss:
2-poliger Norm-Flachstecker (thermospannungsfrei) passend für alle NiCr-Ni (Typ K)-Meßfühler. Fühler nicht im Lieferumfang! Je nach Anwendung die optimalen Fühler extra bestellen!

Anzeige:
ca. 13 mm hohe,
3 ½-stellige LCD-Anzeige

Arbeitstemperatur:
-25 bis +50 °C

Stromversorgung:
9 V-Batterie Type IEC 6F22
(im Lieferumfang)

Batterielebensdauer:
ca. 2000 Betriebsstunden

Batteriewechselanzeige:
„BAT"

Gehäuseabmessungen:
ca. 142 x 71 x 26 mm (H x B x T); Gehäuse aus schlagfestem ABS mit integriertem Gehäuse, Aufstell-/ Aufhängebügel, Clipse zum seitlichen Anclipsen des Fühlergriffes.

Gewicht:
ca. 145 g (incl. Batterie)

Zubehör:
Verschiedene NiCr-Ni-Fühler sind lieferbar (siehe Seiten **S7.10 bis S7.12**).

Ersatzbatterie 9 V, Type IEC 6F22
Bereitschaftskoffer auf Wunsch lieferbar.

Application:
Quick response measurements on surfaces, in liquids, soft plastics, air ,gases etc.

Technical specification:

Measuring range:
-65,0 up to +199,9 °C or
-65,0 up to +1150,0 °C

Resolution:
0,1 °C or 1 °C

Accuracy:
±1 Digit
-65,0 bis +199,9 °C:
±0,05% v. MW. ±0,2% FS
-65,0 bis +1150 °C:
±0,1 v. MW. ±0,2% FS

Probe connection:
Standard flat-pin plug (free of thermo-voltage), suitable for all NiCr-Ni probes. Optimum probe to be ordered separately, depending on desired application.

Display:
3 ½ digit LCD,
approx. 13 mm high

Operating temperature:
-25 up to +50 °C

Power supply:
9 V, battery type IEC 6F22
(included)

Battery service life:
Approx. 2000 operating hours

Low battery warning
„BAT"

Dimensions:
Approx. 142 x 71 x 26 mm (H x W x D)
Impact resistant ABS plastic case, integrated pop-up clip for table top or suspended use.

Weight:
Approx. 145 g (incl. battery)

Accessories:
Several NiCr-Ni probes are available
(ref. pages **S7.10 up to S7.12**).

Spare battery 9 V, Type IEC 6F22
Carrying case available on request.

WEMA GmbH ▪ D-58515 Lüdenscheid ▪ Kalver Str. 28 ▪ Tel. 0 23 51 / 93 95 - 0 ▪ Fax 0 23 51 / 93 95 - 33 ▪ info@wema.de ▪ www.wema.de
[11/18]

Sekundenthermometer

Quick Response Thermometer

S7205/ 1

Batteriebetrieb, für Wechselfühler

Battery operated, for plug-in probes

Anwendung:

Sekundenschnelle Messungen an Oberflächen, in Flüssigkeiten, weichplastischen Medien, Luft/Gasen, an kleinsten Objekten, für alle Anwendungen wo 1 °C Auflösung ausreicht.

Technische Daten:

Meßbereich:
-50 bis +1150 °C

Auflösung:
1 °C

Genauigkeit:
besser 1% ±1 Digit (von -20 bis +550 bzw. 920 bis 1150 °C).
Von 550 bis 920 °C besser 1,5% ±1 Digit.
Von -20 bis -50 °C gemäß beiliegender Korrekturtabelle.

Fühleranschluss:
2-poliger Norm-Flachstecker (thermospannungsfrei) passend für alle NiCr-Ni (Typ K)-Meßfühler. Fühler nicht im Lieferumfang! Je nach Anwendung die optimalen Fühler extra bestellen!

Anzeige:
ca. 13 mm hohe, 3 ½-stellige LCD-Anzeige

Arbeitstemperatur:
0 bis 45 °C

Stromversorgung:
9 V-Batterie Type IEC 6F22 (im Lieferumfang)

Batterielebensdauer:
ca. 700 Betriebsstunden

Batteriewechselanzeige:
„BAT"

Abmessungen:
Gehäuse aus schlagfestem ABS mit den Maßen ca. 106 x 67 x 30 mm (H x B x T)

Gewicht:
ca. 150 g (incl. Batterie)

Lieferbar sind:
ca. 50 versch. Standard-NiCr-Ni-Fühler (Typ K) gemäß Übersicht oder Spezialanfertigung nach Ihren Wünschen.

Ersatzbatterie 9 V, Type IEC 6F22
Bereitschaftskoffer auf Wunsch lieferbar.

Application:

Quick response measurements on surfaces, in liquids, soft media, air, gases on the smallest objects etc. For all applications where a resolution of 1 °C is sufficient.

Technical specification:

Measuring rang:
-50 bis +1150 °C

Resolution:
1 °C

Accuracy
Better 1% +/- 1 digit (from -20 to +550 and 920 to 1150°C).
From 550 to 920 °C better 1,5% ±1digit.
From -20 to -50 °C according to attached correction table.

Probe connection:
Standard flat-pin plug (free of thermo-voltage), suitable for all NiCr-Ni probes. Optimum probe to be ordered separately, depending on desired application.

Display:
3 ½ digit LCD, approx. 13 mm high

Operating temperature:
0 up to 45 °C

Power supply:
9 V battery, type IEC 6F22 (included)

Battery service life:
Approx. 700 operating hours

Low battery warning:
„BAT"

Dimensions:
106 x 67 x 30 mm (H x W x D), impact resistant ABS plastic housing

Weight:
Approx. 150 g (incl. battery)

Available are:
Approx. 50 different NiCr-Ni probes are available, or custom designed as per your specification.

Spare battery 9 V, Type IEC 6F22
Carrying case available on request.

Oberflächenfühler

Surface Probe

S7210/ 4

NiCr-Ni Messfühler, Typ K, Klasse 1
Für gerade und feste Metalloberflächen.

Meßbereich:
-65 bis +500 °C
Ansprechgeschwindigkeit:
ca. 3 sec
Merkmale:
Federndes Cu-Plättchen, Kunststoffgriff, Siliconkabel, DIN-Stecker

NiCr-Ni probe, type K, class 1
For straight and solid metal surfaces.

Measuring range:
-65 up to +500 °C
Response time:
Approx. 3 sec
Features:
Spring-loaded copper plate, plastic handle, silicon cable, DIN-plug

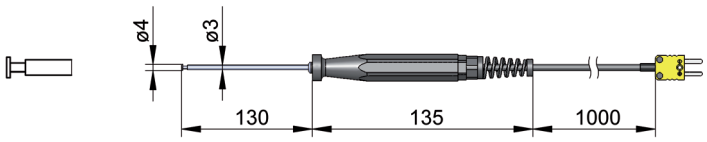

Oberflächenfühler

Surface Probe

S7211/ 17,7

NiCr-Ni Messfühler, Typ K, Klasse 1
Für feste Oberflächen, besonders robuste Ausführung, für Messungen bei begrenzter Höhe .

Meßbereich:
-65 bis +400 °C
Ansprechgeschwindigkeit:
ca. 2 sec
Merkmale:
abgewinkelte Ausführung, NiCr-Ni-Bändchen federnd, Teflonkörper, Alu-Abschirmhülse, Kunststoffhandgriff, Siliconkabel, DIN-Stecker

NiCr-Ni probe, type K, class 1
For solid surfaces, very rugged design, for measurements at limited heights.

Measuring range:
-65 up to +400 °C
Response time:
Approx. 2 sec
Features:
Ellbow-type design, NiCr-Ni ribbon, Teflon case, aluminium shielding tube, plastic handle, silicon cable, DIN-plug

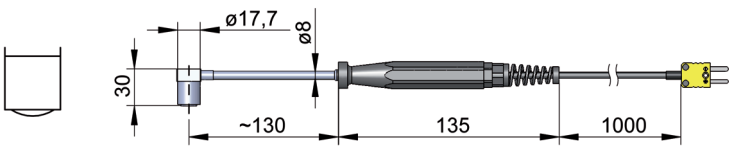

WEMA GmbH ▪ D-58515 Lüdenscheid ▪ Kalver Str. 28 ▪ Tel. 0 23 51 / 93 95 - 0 ▪ Fax 0 23 51 / 93 95 - 33 ▪ info@wema.de ▪ www.wema.de
[1 / 18]

Oberflächenfühler

Surface Probe

S7212/ 17,7

NiCr-Ni Messfühler, Typ K, Klasse 1
Für feste Oberflächen, besonders robuste Ausführung, für schnellste Oberflächenmessungen.

Meßbereich:
-65 bis +400 °C
Ansprechgeschwindigkeit:
ca. 2 sec
Merkmale:
gerade Ausführung, NiCr-Ni-Bändchen federnd, Teflonkörper, Alu-Abschirmhülse, Kunststoffhandgriff, Siliconkabel, DIN-Stecker

NiCr-Ni probe, type K, class1
For solid surfaces, very rugged design for quick response surface measurements.

Measuring range:
-65 up to +400 °C
Response time:
Approx. 2 sec
Features:
Straight-type design, spring-loaded NiCr-Ni ribbon, Teflon case, aluminium shielding tube, plastic handle,silicon cable, DIN-plug

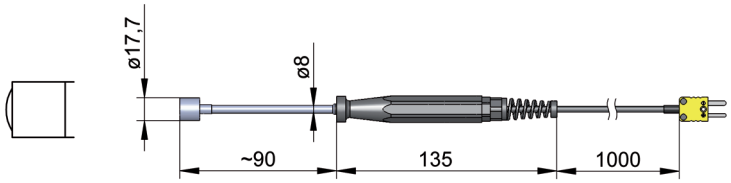

Tauchfühler

Immersion Probe

S7213/ 3

NiCr-Ni Messfühler, Typ K, Klasse 1
preisgünstig, federnd (starr)

Meßbereich:
-65 bis +1000 °C
Ansprechgeschwindigkeit:
ca. 5 sec
Merkmale:
Rostfreies Stahlrohr, Kunststoffgriff, Siliconkabel, DIN-Stecker

NiCr-Ni probe, type K, class 1
Inexpensive, elastic (rigid)

Measuring range:
-65 up to +1000 °C
Response time:
Approx. 5 sec
Features:
Stainless steel tube, plastic handle, silicon cable, DIN-plug

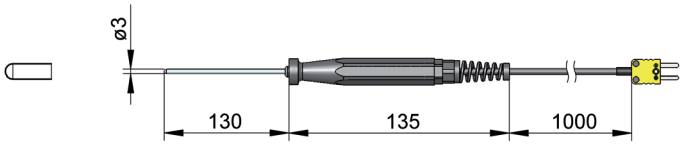

Einstichfühler

Insertion Probe

S7214/ 3

NiCr-Ni Messfühler, Typ K, Klasse 1
preisgünstig, federnd (starr)

Meßbereich:
-65 bis +1000 °C
Ansprechgeschwindigkeit:
ca. 5 sec
Merkmale:
Rostfreies Stahlrohr, Kunststoffgriff, Siliconkabel, DIN-Stecker

NiCr-Ni probe, type K, class 1
Inexpensive, elastic (rigid)

Measuring range:
-65 up to +1000 °C
Response time:
Approx. 5 sec
Features:
Stainless steel tube, plastic handle, silicon cabel, DIN-plug

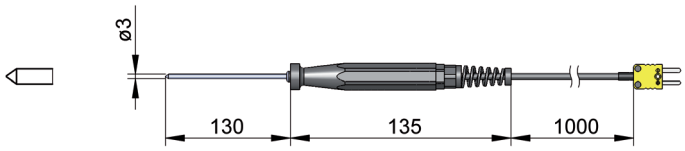

Oberflächen-Magnetfühler

Magnetic Surface Probe

S7215/ 13

NiCr-Ni Messfühler, Typ K, Klasse 1
Selbsthaftend auf magnetischen Werkstoffen, federnde Meßsonde mit Metallplättchen, ca. Ø5 mm

Meßbereich:
-65 bis +250 °C
Ansprechgeschwindigkeit:
ca. 5 sec
Merkmale:
ca. 1 m teflonisolierte, verdrillte Leitung, DIN-Stecker

NiCr-Ni probe, type K, class 1
Sticks on magnetic materials, resilient measuring probe with small metal plate, approx. Ø5 mm

Measuring range:
-65 bis +250 °C
Response time:
Approx. 5 sec
Features:
Approx. 1 meter of twisted, Teflon insulated wire, DIN-plug

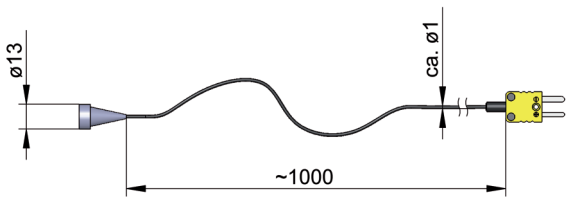

WEMA GmbH ▪ D-58515 Lüdenscheid ▪ Kalver Str. 28 ▪ Tel. 0 23 51 / 93 95 - 0 ▪ Fax 0 23 51 / 93 95 - 33 ▪ info@wema.de ▪ www.wema.de
[11/18]

Schutzleiter, hoch hitzebeständig, einadrig

Earth Conductor, Highly Heat Resistant Single-core

S7261/ . . .

- Glasseidenisoliert
- Nickellitze
- Temperatur max. 350 °C

- Glass fibre insulation
- Nickel conductor, multistrand
- Temperature max. 350 °C

A [mm²]	Best. Nr. / Order No.
0,75	S7261/ 07xL [m]
1,5	S7261/ 15xL [m]
2,5	S7261/ 25xL [m]

Die gewünschte Länge (L) bitte in die Best. Nr. eintragen.

Please fill in the required length (L) to the order number.

Anschlussleitung, mehradrig

Cable, Multi-core

S7262/ . . .

- Außenmantel: Metallgeflecht
- Einzeladern glasseidenisoliert
- PTFE-isoliert
- Mit Schutzleiter

- With steel braiding
- Single cable with glass fibre insulation
- PTFE-insulated
- With earth conductor

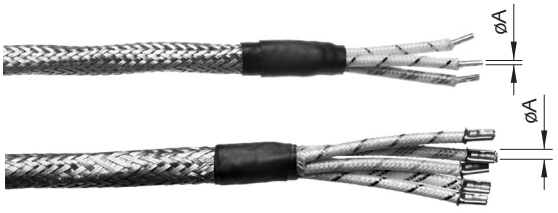

Litze / Conductor	Temperatur max. / Temperature max.	A [mm²]	Best. Nr. / Order No.
Nickel	350 °C	3 x 0,75	S7262/ 307xL [m]
Kupfer, vernickelt / Copper, nickel coated	260 °C	3 x 1,5	S7262/ 315xL [m]
		3 x 2,5	S7262/ 325xL [m]
		5 x 1,5	S7262/ 515xL [m]
		5 x 2,5	S7262/ 525xL [m]

Die gewünschte Länge (L) bitte in die Best. Nr. eintragen.

Please fill in the required length (L) to the order number.

Anschlussleitung,
mehradrig, silikonisoliert

Cable,
Multi-core, Silicon Insulated

S7263/ 315xL

- Silicon-isoliert
- Temperatur max. 180 °C
- Kupferlitze, vernickelt
- Mit Schutzleiter

Die gewünschte Länge (L) bitte angeben.

- Silicon insulated
- Temperature max. 180 °C
- Multistrand copper conductor, nickel coated
- With earth conductor

Please fill in the required length (L).

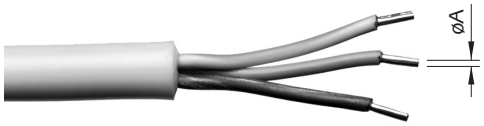

WEMA GmbH ▪ D-58515 Lüdenscheid ▪ Kalver Str. 28 ▪ Tel. 0 23 51 / 93 95 - 0 ▪ Fax 0 23 51 / 93 95 - 33 ▪ info@wema.de ▪ www.wema.de
[11/18]

Best. Nr. Order No.		Austauschteile und Hilfsmittel für Maschinen, Werkstatt und Betrieb	Spare and Auxiliary Parts for Machines and Toolrooms	Seite Page
S8101		**Rückstromsperre** **ANFRAGEFORMULAR**	**Non-return Valve** **QUOTATION FORM**	**S8.1**
S8110		**Düse** **ANFRAGEFORMULAR**	**Nozzle** **QUOTATION FORM**	**S8.2**
S8115		**Düsenkopf** **ANFRAGEFORMULAR**	**Nozzle Head** **QUOTATION FORM**	**S8.3**
S8501		**Ultraschall-Schneideinheit Sonofile®** max. Ausgangsleistung: 100 W	**Ultrasonic Cutter Sonofile®** max. Output of 100 W	**S8.4**
S8502		**Schneidhandstück für Ultraschall-Schneideinheit**	**Transducer for Ultrasonic Cutter**	**S8.5**

Rückstromsperre
ANFRAGEFORMULAR

Non-return Valve
QUOTATION FORM

S8101/ . . .

Anfrage-Nr. / Quotation-No.: _____ Kunden-Nr. / Customer-No.: _____

Firma / Company: _____

Adresse / Address: _____

Ansprechpartner / Contact: _____

Tel.: _____ E-Mail: _____ Datum / Date: _____

Parameter:

n: Menge
Nr.: **S8101**

d1: Schneckendurchmesser
l1: Gesamtlänge
d2: Gewinde
N: Anzahl der Flügel

Parameter:

n: Quantity
Nr.: **S8101**

d1: Diameter of screw
l1: Total length
d2: Thread
N: Number of wings

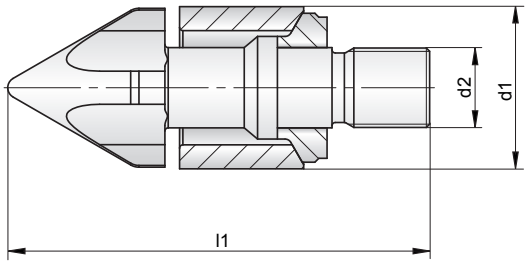

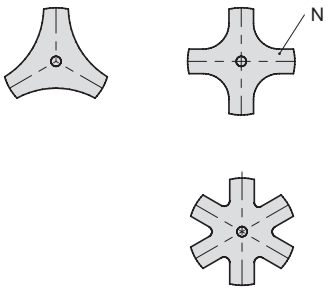

n	**Best. Nr. / Order No.**	d1 [mm]	l1 [mm]	d2	N	Maschinenhersteller / Machinery manufacturer	Maschinentyp / Type of machine
	S8101						

WEMA GmbH ▪ D-58515 Lüdenscheid ▪ Kalver Str. 28 ▪ Tel. 0 23 51 / 93 95 - 0 ▪ Fax 0 23 51 / 93 95 - 33 ▪ info@wema.de ▪ www.wema.de

Düse
ANFRAGEFORMULAR

Nozzle
QUOTATION FORM

S8110/ . . .

Anfrage-Nr. / Quotation-No.: _____ Kunden-Nr. / Customer-No.: _____

Firma / Company: _____

Adresse / Address: _____

Ansprechpartner / Contact: _____

Tel.: _____ E-Mail: _____ Datum / Date: _____

Parameter:

n: Menge / Quantity
Nr.: S8110

Material:
M1: 1.2343 / 50 HRC
M2: 1.2316 (säurebeständig / acid-resistant)
M3: 1.8159 (gehärtet / hardened)
M4: 1.2379 / 60 HRC
M5: M 390 (für höhere abrasive und korrosive Beanspruchung / for higher abrasive and corrosive load)

Maschinenhersteller / Machinery manufacturer:
T1: für / for Arburg
T2: für / for Battenfeld
T3: für / for Boy
T4: für / for Ferromatic
T5: für / for Demag
T6: für / for Engel
T7: für / for Fahr Bucher
T8: für / for Klöckner
T9: für / for Krauss-Maffei
T10: für / for Netstal
T11: für / for Stork
T12: für / for Windsor

Bitte Zeichnung oder Muster beifügen! Please attach a drawing or sample!

n	Best. Nr. / Order No.	Material	Maschinenhersteller / Machinery manufacturer	Maschinentyp / Type of machine
	S8110			

Weitere Materialien auf Anfrage. Other materials on request.

WEMA GmbH ▪ D-58515 Lüdenscheid ▪ Kalver Str. 28 ▪ Tel. 0 23 51 / 93 95 - 0 ▪ Fax 0 23 51 / 93 95 - 33 ▪ info@wema.de ▪ www.wema.de
[1 / 18]

Düsenkopf
ANFRAGEFORMULAR

Nozzle Head
QUOTATION FORM

S8115/ . . .

Anfrage-Nr. / Quotation-No.: _____ Kunden-Nr. / Customer-No.: _____

Firma / Company: _____

Adresse / Address: _____

Ansprechpartner / Contact: _____

Tel.: _____ E-Mail: _____ Datum / Date: _____

Parameter:

n: Menge / Quantity
Nr.: S8115

Mat.:
M1: 1.2343 / 50 HRC
M2: 1.2316 (säurebeständig / acid-resistant)
M3: 1.8159 (gehärtet / hardened)
M4: 1.2379 / 60 HRC
M5: M 390 (für höhere abrasive und korrosive Beanspruchung / for higher abrasive and corrosive load)

Maschinenhersteller / Machinery manufacturer:
T1: für / for Arburg
T2: für / for Battenfeld
T3: für / for Boy
T4: für / for Ferromatic
T5: für / for Demag
T6: für / for Engel
T7: für / for Fahr Bucher
T8: für / for Klöckner
T9: für / for Krauss-Maffei
T10: für / for Netstal
T11: für / for Stork
T12: für / for Windsor

Bitte Zeichnung oder Muster beifügen! Please attach a drawing or sample!

n	**Best. Nr. / Order No.**	Material	Maschinenhersteller / Machinery manufacturer	Maschinentyp / Type of machine
	S8115			

Weitere Materialien auf Anfrage. Other materials on request.

WEMA GmbH ▪ D-58515 Lüdenscheid ▪ Kalver Str. 28 ▪ Tel. 0 23 51 / 93 95 - 0 ▪ Fax 0 23 51 / 93 95 - 33 ▪ info@wema.de ▪ www.wema.de

Ultraschall-Schneideinheit
mit max. Ausgangsleistung von 100 W

Ultrasonic Cutter
with max. Output of 100 W

S8501/ 1 Oszillator / Oscillator

Vielseitig manuell einsetzbare Ultraschall-Schneideinheit für Schneid-Handstücke (Transducer), CE kompatibel.
Diese Ultraschall-Schneideinheit ist besonders benutzerfreundlich. Sie hat einen Tragegriff und kann so bei verschiedenen Baustellen zum Einsatz gelangen. Die Schneideinheit eignet sich für eine breite Palette von Anwendungen: Teile aus Kohlenstofffasern, Harze, Gummi und Textilmaterialien. Als Sicherheitsmaßnahme wird die Ultraschallschwingung durch Beleuchtung und Akustiksignal angezeigt. Das Produkt ist CE kompatibel.

Versatile, user-friendly, manually foldable ultrasonic unit for cutting with Transducers, CE compatible.
It can be used with a carrying handle on various construction sites. The unit is suitable for many cutting applications such as plastics, carbon fiber, resin, rubber and textile parts (fabrics). The ultrasonic vibration rings are indicated by light and acoustic signals.

Eigenschaften Oszillator:

- Die Ultraschall-Schneideinheit kann auf Grund ihrer Größe leicht mit Hilfe des Tragegriffs zu den verschiedenen Arbeitsbereichen geschafft werden.
- Das Schneid-Handstück (Transducer) ist mit einem Schalter zu seiner Aktivierung ausgestattet. Der Arbeitszustand wird durch Licht und Ton angezeigt.
- Das Schneid-Handstück (Transducer) kann zum Schneiden unterschiedlichster Materialien eingesetzt werden, wie
  - Kohlenstofffasermaterial bis zu einer Stärke von 12 mm
  - Thermoplastische Materialien
  - Gummi
  - Textilfaserstoffe

Characteristics Oscillator:

- Due to the size, the unit can be moved to the different workspaces.
- The transducer has a manual switch for activation. The working condition is indicated by light signals and acoustically.
- The transducer can be used to cut a wide range of materials, such as:
  - Carbon prepregs up to 12 mm thickness
  - Thermoplastics
  - Rubber
  - Fabrics

CE

Technische Daten Oszillator:

Specifications Oscillator:

Frequenzeinstellung / Frequency adjustment	AT Verfahren / AT tracking type
Max. Ausgangsleistung / Maximum output adjustment	100 W
Leistungsanpassung / Power adjustment	Stufenlos - variable / Stepless - variable
Versorgungsspannung / Power requirement	Einphasig / Single phase 230 VAC, 50/60 Hz /
Leistungsaufnahme / Power consumption	300 VA
Maße / Dimensions	230 x 232 x 144 mm, Höhe = 194 mm inkl. Handgriff / Height with handle 194 mm
Gewicht / Weight	4,8 kg
Externe Geräteanzeigen / External device indicators	Oszillation An / Aus, Optische und akustische Bereitschaftsanzeige / Oscillation On / Off, optical and acoustical readiness display

WEMA GmbH ▪ D-58515 Lüdenscheid ▪ Kalver Str. 28 ▪ Tel. 0 23 51 / 93 95 - 0 ▪ Fax 0 23 51 / 93 95 - 33 ▪ info@wema.de ▪ www.wema.de

Ultraschall-Schneideinheit
mit max. Ausgangsleistung von 100 W

Ultrasonic Cutter
with max. Output of 100 W

S8502 Schneidhandstück / Transducer

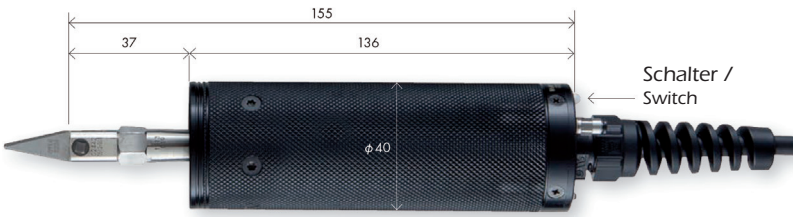

Technische Daten Schneidhandstück:

Specification Transducer:

Frequenz / Frequency	22 kHz
Arbeitskabellänge / Cord length	3 m
Gehäusematerial / Housing material	POM / Resin (Duracon)
Außenmaße / Outer dimensions	Sechskant 11 mm / Hexagonal 11 mm Ø 40 x 155 mm
Gewicht / Weight	350 g
Werkzeugstärke / Blade thickness	0,4 mm

Passende Werkzeuge für das Schneid-Handstück (Transducer) und weitere Geräte für den Bereich Composite finden Sie in einer Einzelbroschüre. Bitte anfordern.

Suitable tools for the Transducer and other units for the composite area can be found in a single brochure. Please request.